HYPERTHERM®
A Hypertherm Associates Brand

# Catálogo de antorchas y consumibles

## Para sistemas de plasma Powermax® y MAX®







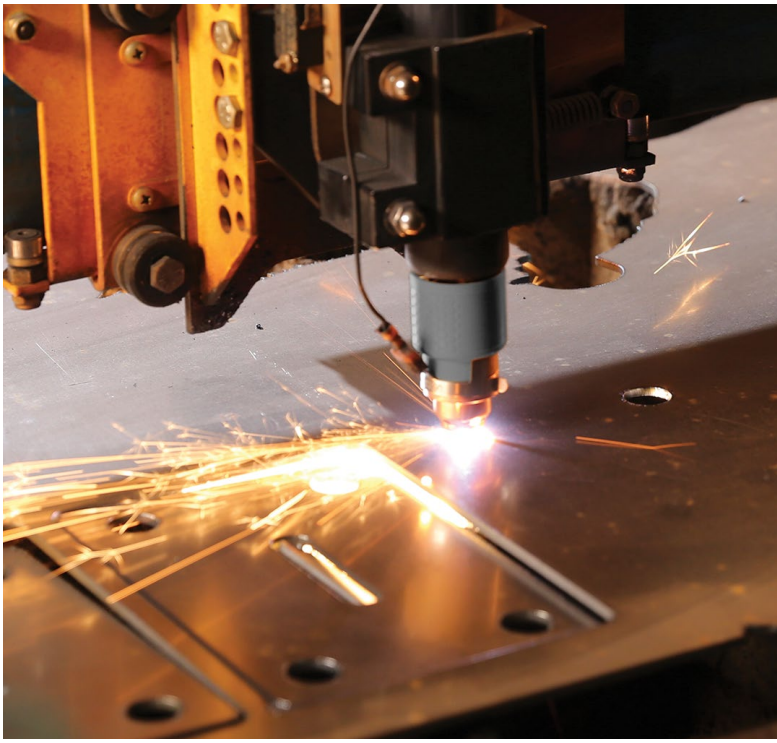



# Contenidos


4 Powermax30® XP y Powermax33® XP
5 Piezas de antorcha manual Duramax®LT
5 Piezas de antorcha mecanizada Duramax ® LT

6 Powermax30® AIR
7 Piezas de la antorcha manual AIR T30

8 Powermax45 SYNC®/65 SYNC/85 SYNC/105 SYNC
9 Piezas de antorcha manual SmartSYNC® 75°
10 Piezas de antorcha manual SmartSYNC® 15°
11 Piezas de antorcha mecanizada de longitud total SmartSYNC® 180°
12 Piezas de antorcha mecanizada robótica/mini de 180° SmartSYNC®
13 Piezas de antorcha robótica SmartSYNC® 45°
14 Piezas de antorcha robótica SmartSYNC® 90°
15 Piezas de repuesto para antorcha manual larga SmartSYNC®
16 Piezas de repuesto para antorcha manual larga SmartSYNC®
17 Piezas de repuesto para antorcha manual larga SmartSYNC®
18 Piezas de repuesto para antorcha manual larga SmartSYNC®

20 Powermax125®
22 Piezas de antorcha manual Duramax® Hyamp™ de 85˚
23 Piezas de antorcha manual Duramax® Hyamp™ de 15˚
24 Piezas de antorcha mecanizada de longitud total Duramax® Hyamp™ 180°
25 Piezas de mini antorcha mecanizada Duramax® Hyamp™
26 Piezas de antorcha robótica Duramax® Hyamp™ 180°
27 Piezas de antorcha robótica Duramax® Hyamp™ 90°
28 Piezas de antorcha robótica Duramax® Hyamp™ 45°
29 Piezas de repuesto antorcha manual Duramax® Hyamp™ 45˚
31 Piezas de repuesto de la antorcha manual Duramax® Hyamp™ de 90˚
34 Opciones de actualización del cartucho Powermax
34 Compatibilidad
35 Cartuchos Powermax
35 Corte con arrastre y FineCut® para antorchas manuales
35 Corte mecanizado y FineCut para antorchas mecanizadas
35 Ranurado de máxima remoción y máximo control
35 Aplicaciones

36 Powermax30®
37 Piezas de antorcha manual T30v

38 Powermax45®
40 Piezas antorcha manual T45v
41 Piezas antorcha mecanizada T45m

42 Powermax45 XP/65/85/105®
44 Piezas de antorcha manual Duramax® 75°
44 Piezas de antorcha manual Duramax® 15°
45 Piezas de antorcha mecanizada Duramax® 180°
45 Piezas de mini antorcha mecanizada Duramax® 180°
46 Piezas de antorcha robótica Duramax® 180°
46 Piezas de antorcha robótica Duramax® 90°
47 Piezas de antorcha robótica Duramax® 45°
48 Piezas de antorcha manual Duramax® Lock 75°
49 Piezas de antorcha manual Duramax® Lock 15°
50 Piezas de antorcha mecanizada de longitud total Duramax® Lock 180°
51 Piezas de antorcha manual Duramax® HRT/HRTs
52 Piezas de antorcha mecanizada Duramax® MRT
53 Piezas de la antorcha manual Duramax® HRT
54 Piezas de antorcha mecanizada Duramax® MRT

55 Powermax1000/1250/1650®

57 Consumibles en paquete al por mayor Powermax®

58 Apéndice
62 Soporte para productos heredados MAX® y Powermax®

64 Accesorios
64 Medios de protección individual
64 Accesorios de antorcha
65 Accesorios para sistema
65 Guías de corte

| Tipo de antorcha | Sistema | Estilo de antorcha |
|---|---|---|
| SmartSYNC® | Powermax45 SYNC/65 SYNC/85 SYNC/105 SYNC |  Manual |
| | |  Larga |
| | |  Mecanizada |
| | |  Robótica |

Para preguntas de soporte técnico, visite
www.hypertherm.com/contact-us/technical/

# Powermax®

## Descripción general de la línea de productos




| | Powermax30® AIR | Powermax33 XP | Powermax45 SYNC | Powermax65 SYNC | Powermax85 SYNC | Powermax105 SYNC | Powermax125 |
|---|---|---|---|---|---|---|---|
| Capacidad de corte recomendada | 8 mm (5/16 pulg.) | 13 mm (1/2 pulg.) | 16 mm (5/8 pulg.) | 20 mm (3/4 pulg.) | 25 mm (1 pulg.) | 32 mm (1-1/4 pulg.) | 38 mm (1-1/2 pulg.) |
| Capacidad de corte de separación | 16 mm (5/8 pulg.) | 20 mm (3/4 pulg.) | 29 mm (1-1/8 pulg.) | 32 mm (1-1/4 pulg.) | 8 mm (1-1/2 pulg.) | 50 mm (2 pulg.) | 57 mm (2-1/4 pulg.) |
| Rango de potencia | 15-30 | 15–33 | 9–45 | 20-65 | 25-85 | 30-105 | 30-125 |
| Fase de entrada | Monofásica | Único | Monofásica o trifásica | Monofásica o trifásica | Monofásica o trifásica | Trifásica | Trifásica |

Capacidades de aplicación

| | | | | | | | |
|---|---|---|---|---|---|---|---|
| **Corte mecanizado** | | ● | ● | ● | ● | ● | ● |
| Consumibles para automatización portátil, mesa CNC y corte robótico. | | | | | | | |
| **Corte con arrastre** | ● | ● | ● | ● | ● | ● | ● |
| Consumibles para colocar la antorcha directamente sobre la pieza a cortar sin una separación. | | | | | | | |
| **FineCut®** | | ● | ● | ● | ● | ● | ● |
| Consumibles FineCut® para una menor sangría con escoria y zonas afectadas por el calor mínimas. | | | | | | | |
| **Marcado** | | | ●* | | | | |
| Consumibles para marcar, indicando la identificación de la pieza, el orificio o las ubicaciones de la soldadura. | | | | | | | |
| **Ranurado de máximo control** | | | ● | ● | ● | ● | ● |
| Consumibles para la remoción precisa de metales, perfiles de ranurado más superficiales y lavado ligero de metales. | | | | | | | |
| **Ranurado de máxima remoción** | | | ● | ● | ● | ● | ● |
| Consumibles para una remoción agresiva de metales, perfiles de ranurado profundo y lavado extremo de metales. | | | | | | | |
| **HyAccess™** | | ● | | ● | ● | ● | |
| Consumibles de largo alcance HyAccess™ para mejorar la visibilidad y la accesibilidad a la hora de cortar o ranurar en espacios confinados. | | | | | | | |
| **FlushCut™** | | | | ● | ● | ● | ● |
| Consumibles FlushCut™ para cortar lo más cerca posible de la base sin perforar o dañar la pieza a cortar. | | | | | | | |
| **HyPilot™** | | | | | | ● | |
| Optimiza la vida útil de los consumibles para minimizar los costos del corte por plasma con arco piloto continuo | | | | | | | |

* Marque y corte con el mismo cartucho

# Powermax30® XP y Powermax33® XP

## Consumibles antorcha manual Duramax®



| Cantidad mínima de pedido | | 1 | 1 | 5 | 5 | 1 |
|---|---|---|---|---|---|---|
| **Tipo de consumible** | **Tipo de antorcha** | **Escudo frontal/deflector** | **Capuchón de retención** | **Boquilla** | **Electrodo** | **Anillo distribuidor** |
| Estándar (15–33 A) | Manual | 420116 | 420114 | 420118 | 420120 | 420211 |
| Cantidad en el juego | | 2 (1 cada uno) | 1 | 4 | 7 | 1 |
| Juego de corte Essential – 851479 (15–33 A) | Manual | 420116 (protección estándar)<br>420115 (deflector FineCut) | 420114 | 420118 (Estándar) 420117 (FineCut) | 420120 | 420211 |
| | | | | Juego combinado 428243[1] | | |



[1]El juego contiene 2 boquillas estándar (420118) y 2 electrodos (420120)



| Cantidad mínima de pedido | | 1 | 1 | 5 | 5 | 1 |
|---|---|---|---|---|---|---|
| **Tipo de consumible** | **Tipo de antorcha** | **Escudo frontal/ deflector** | **Capuchón de retención** | **Boquilla** | **Electrodo** | **Anillo distribuidor** |
| FineCut (15–33 A) | Manual | 420115 | 420114 | 420117 | 420120 | 420211 |
| | | | | Juego combinado 428244[2] | | |

[2]El juego contiene 2 boquillas FineCut (420117) y 2 electrodos (420120)



| Cantidad mínima de pedido | | 1 | 1 | 1 | 1 |
|---|---|---|---|---|---|
| **Tipo de consumible** | **Tipo de antorcha** | **Capuchón de retención** | **Boquilla** | **Electrodo** | **Anillo distribuidor** |
| Corte con arrastre HyAccess (15–33 A) | Manual | 420148 | 420144 | 420137 | 420211 |
| Ranurado HyAccess (15–33 A) | | | 420147 | | |

| Cantidad en el juego | | 1 | 1 | 1 | 2 | 1 |
|---|---|---|---|---|---|---|
| Juego HyAccess – 428337 (15–33 A) | Manual | 420148 | 420144 (corte) | 420147 (ranurado) | 420137 | 420211 |



| Cantidad mínima de pedido | | 1 | 1 | 5 | 5 | 1 |
|---|---|---|---|---|---|---|
| **Tipo de consumible** | **Tipo de antorcha** | **Escudo frontal/ deflector** | **Capuchón de retención** | **Boquilla** | **Electrodo** | **Anillo distribuidor** |
| Mecanizada (15-33 A) | Máquina | 220673 | 420114 | 420118 | 420120 | 420211 |



# Piezas de antorcha manual Duramax®LT

## Para uso con Powermax30® XP y Powermax33® XP



### Piezas antorcha manual Duramax LT

La antorcha manual y el conjunto de cables y mangueras de la antorcha se pueden reemplazar del todo o por componentes individuales.

| Componente | Número de pieza / juego | Descripción |
|---|---|---|
| | 428174 | Juego: Conjunto de antorcha manual Duramax LT con cable de 4,6 m (15 pies). El conjunto de antorcha incluye un juego de consumibles de uso general (estándar): electrodo (420120), anillo distribuidor (420211), capuchón de retención (420114), boquilla (420118), escudo frontal (420116) |
| 1 | 228109 | Juego: interruptor de sensado capuchón antorcha |
| 2 | 428162 | Juego: interruptor de arranque antorcha |
| 3 | 428178 | Juego: Cuerpo de antorcha Duramax LT (incluye junta tórica) |
| 4 | 428179 | Juego: repuesto de junta tórica p/cuerpo de antorcha |
| 5 | 428156 | Juego: gatillo antorcha y resorte |
| 6 | 428182 | Juego: repuesto de resortes gatillo antorcha |
| 7 | 428177 | Juego: Mango de antorcha Duramax LT (con tornillos) |
| 8 | 428181 | Juego: Repuesto de tornillos del mango de la antorcha Duramax LT |
| 9 | 428176 | Juego: Cables y mangueras de la antorcha Duramax LT, 4,6 m (15 pies) con pasacables |

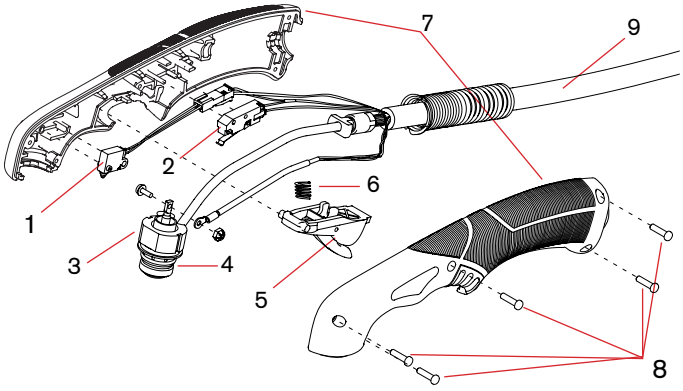


# Piezas de antorcha mecanizada Duramax ® LT

## Para uso con Powermax30® XP y Powermax33® XP



### Piezas de antorcha mecanizada Duramax LT

| Componente | Número de pieza / juego | Descripción |
|---|---|---|
| | 429219[1] | Juego: Conjunto de antorcha mecanizada Duramax LT con conjunto de cables y mangueras de la antorcha de 4,6 m (15 pies) |
| | 429224 | Juego: Cuerpo principal de antorcha mecanizada Duramax LT |
| 1 | 429241 | Juego: Manguito de posicionamiento Duramax LT |
| 2 | 429242 | Juego: Repuesto de cables y mangueras de la antorcha Duramax LT 4.6 m (15 pies) |
| 3 | 228322[2] | Juego: Anillo de montaje frontal Duramax LT |
| 4 | 228323[2] | Juego: Anillo de montaje trasero Duramax LT |
| 5 | 228321[2] | Juego: Repuesto de interruptor de sensado de capuchón Duramax LT |
| 6 | 058503 | Junta tórica: Viton 9,626 x 0,070 |
| | 228229[2] | Juego: Reemplazo de cremallera T45m/Duramax LT (opcional) |

[1]Este juego incluye un conjunto de consumibles estándar para antorcha mecanizada.
[2]Este juego se puede usar tanto en la antorcha mecanizada Duramax LT como en la antorcha mecanizada Powermax45 T45m

.

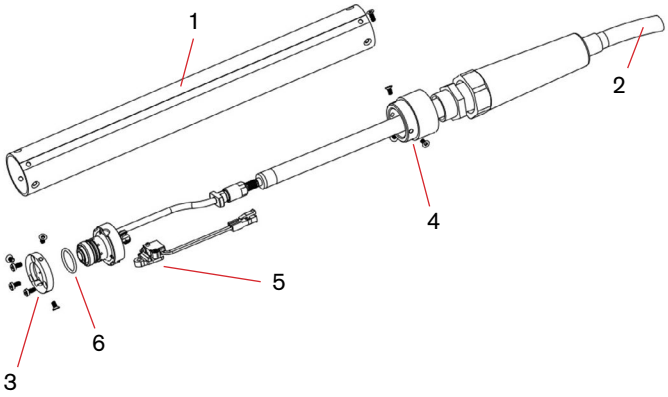

# Powermax30® AIR

## Consumibles para antorcha manual AIR T30







| Cantidad mínima de pedido | | 1 | 1 | 5 | 5 | 1 |
|---|---|---|---|---|---|---|
| **Tipo de consumible** | **Tipo de antorcha** | **Escudo frontal/ deflector** | **Capuchón de retención** | **Boquilla** | **Electrodo** | **Anillo distribuidor** |
| Corte con arrastre (15–30 A) | Manual | 420399 | 420135 | 420134 | 420132 | 420133 |
| Cantidad en el juego | | 1 | 1 | 7 | 7 | 1 |
| Juego de corte Essential – 851462 (15–30 A) | Manual | 420399 | 420135 | 420134 | 420132 | 420133 |
| | | | | Juego combinado 428350[1] | | |

[1]El juego contiene 2 boquillas estándar (420134) y 2 electrodos (420132)





# Piezas de la antorcha manual AIR T30

## Para uso con el Powermax30® AIR



## Piezas de la antorcha manual AIR T30

La antorcha manual y el conjunto de cables y mangueras de la antorcha se pueden reemplazar del todo o por componentes individuales.

| Componente | Número de pieza / juego | Descripción |
|---|---|---|
| | 428393[1] | Juego: Conjunto de antorcha manual AIR T30 con cable de 4,6 m (15 pies) |
| 1 | 228109 | Juego: interruptor de sensado capuchón antorcha |
| 2 | 428162 | Juego: interruptor de arranque antorcha |
| 3 | 428394 | Juego: Cuerpo de antorcha AIR T30 (incluye junta tórica) |
| 4 | 428179 | Juego: repuesto de junta tórica p/cuerpo de antorcha |
| 5 | 428156 | Juego: gatillo antorcha y resorte |
| 6 | 428182 | Juego: repuesto de resortes gatillo antorcha |
| 7 | 428381 | Juego: Mango de antorcha AIR T30 (incluye tornillos del mango) |
| 8 | 428181 | Juego: Repuesto de tornillos del mango de antorcha AIR T30 |
| 9 | 428176 | Juego: Cables y mangueras de la antorcha AIR T30, 4,6 m (15 pies) con pasacables |

[1]El conjunto incluye consumibles.

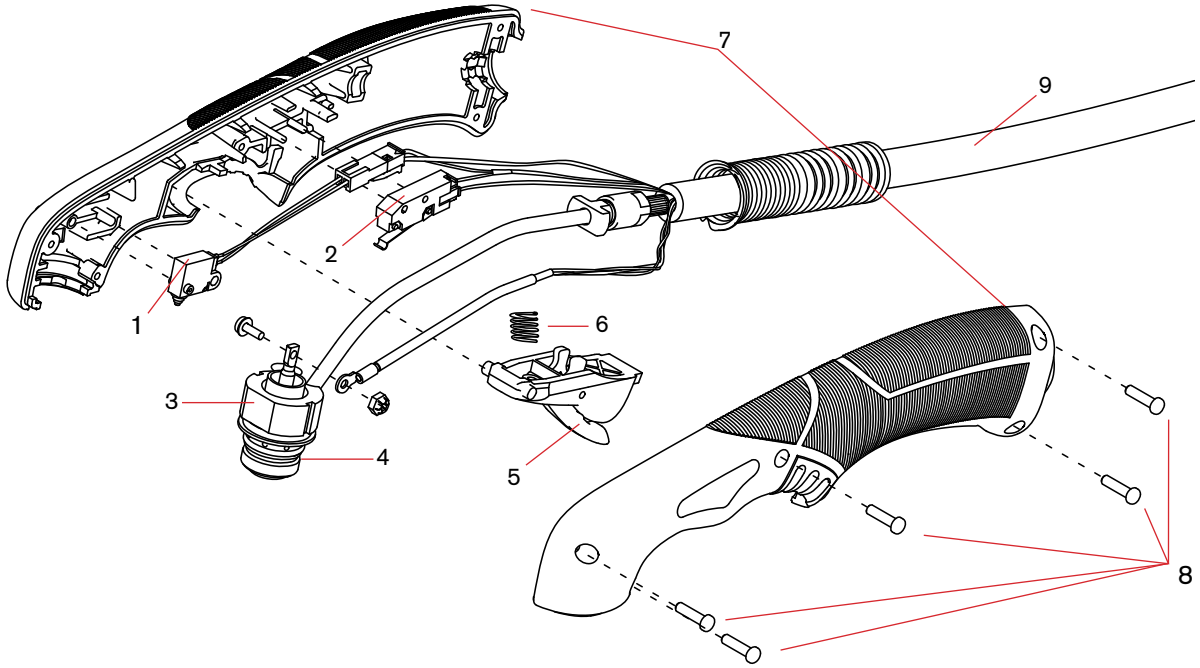

# Powermax45 SYNC®/65 SYNC/85 SYNC/105 SYNC

## Cartuchos para antorcha manual/mecanizada SmartSYNC®





| Cantidad mínima de pedido para socio de canal | | 5 | Powermax45 SYNC | Powermax65 SYNC | Powermax85 SYNC | Powermax105 SYNC |
|---|---|---|---|---|---|---|
| Corte con arrastre | 45 A | 428927 | ● | ● | ● | ● |
| | 65 A | 428931 | | ● | ● | ● |
| | 85 A | 428935 | | | ● | ● |
| | 105 A | 428937 | | | | ● |

| Cantidad mínima de pedido para socio de canal | | 1 | | | | |
|---|---|---|---|---|---|---|
| Corte manual FineCut | 30-45 A | 428928 | ● | ● | ● | ● |



| Cantidad mínima de pedido para socio de canal | | 5 | | | | |
|---|---|---|---|---|---|---|
| Corte mecanizado | 45 A | 428925 | ● | ● | ● | ● |
| | 65 A | 428930 | | ● | ● | ● |
| | 85 A | 428934 | | | ● | ● |
| | 105 A | 428936 | | | | ● |
| Corte mecanizado FineCut | 30-45 A | 428926 | | ● | ● | ● |



| Sin cantidad mínima de pedido para socios de canal | | 1 | | | | |
|---|---|---|---|---|---|---|
| Juego de anillos de sensado óhmico (3 anillos por juego) | Todos | 428895 | ● | ● | ● | ● |

| Cantidad mínima de pedido para socio de canal | | 5 | | | | |
|---|---|---|---|---|---|---|
| Ranurado de máxima remoción | 45–85 A | 428932 | ● | ● | ● | |
| | 105 A | 428938 | | | | ● |
| Ranurado de máximo control | 45–85 A | 428933 | ● | ● | ● | |
| | 105 A | 428939 | | | | ● |



| Cantidad mínima de pedido para socio de canal | | 1 | | | | |
|---|---|---|---|---|---|---|
| FlushCut™ | 65 A | 428952 | | ● | ● | ● |
| | 85 A | 428953 | | | ● | ● |
| | 105 A | 428954 | | | | ● |

| Cantidad mínima de pedido para socio de canal | | 1 | | | | |
|---|---|---|---|---|---|---|
| Corte con arrastre HyAccess™ | 65 A | 428984 | | ● | ● | ● |
| Ranurado HyAccess | 65 A | 428987 | | ● | ● | ● |
| Corte mecanizado HyAccess | 65 A | 528079 | | ● | ● | ● |

| Cantidad mínima de pedido para socio de canal | | 5 | | | | |
|---|---|---|---|---|---|---|
| Corte mecanizado HyPilot | 105 A | 528157 | | | | ● |

# Piezas de antorcha manual SmartSYNC® 75°

## Para uso con Powermax45 SYNC®/65 SYNC/85 SYNC/105 SYNC




## Conjunto de antorcha manual SmartSYNC 75°

| Componente | Número de pieza / juego | Descripción |
|---|---|---|
| | 059726 | Conjunto antorcha manual 75° SmartSYNC con cables y mangueras de 7,6 m (25 pies) |
| | 059727 | Conjunto antorcha manual 75° SmartSYNC con cables y mangueras de 15 m (50 pies) |
| | 059728 | Conjunto antorcha manual 75° SmartSYNC con cables y mangueras de 23 m (75 pies) |
| | 059770 | Conjunto antorcha manual 75° SmartSYNC con cables y mangueras de 30 m (100 pies) |
| 1 | 428856 | Juego: Mango para antorcha manual de 75°, con 7 tornillos |
| 2 | 428873 | Juego: Control de ajuste de amperaje |
| 3 | 428871 | Juego: Deslizador de bloqueo de la antorcha, con etiqueta amarilla y verde |
| 4 | 428852 | Juego: Cables y mangueras para antorcha manual, 7,6 m (25 pies) |
| 4 | 428853 | Juego: Cables y mangueras para antorcha manual, 15 m (50 pies) |
| 4 | 428854 | Juego: Cables y mangueras para antorcha manual, 23 m (75 pies) |
| 5 | 428863 | Juego: Manguito de desconexión rápida, con botón, palanca y 4 tornillos (no incluye conector de cables y mangueras de la antorcha) |
| 6 | 428148 | Juego: Tornillos para mango de la antorcha, 7 por juego |
| 7 | 428958 | Juego: Interruptor de arranque |
| 8 | 428156 | Juego: Gatillo, con resorte, interruptor de arranque y 7 tornillos para el mango de la antorcha |
| 9 | 428182 | Juego: Resorte para gatillo, 5 por juego |
| 10 | 428877 | Juego: Clip para cables RFID, 2 por juego |
| 11 | 528066 | Juego: Anillo de contacto de la antorcha, 2 por juego (para cabezal de la antorcha) |
| 12 | 428950 | Juego: Junta tórica, 5 por juego (para cabezal de la antorcha) |
| 13 | 428858 | Juego: Cuerpo para antorcha manual de 75°, con tornillo terminal (1/4"), 7 tornillos para mango de antorcha, lubricante de silicona y fijador de roscas |
| 14 | 428865 | Juego: Interruptor de sensado capuchón para antorcha manual de 75° |
| 15 | 428869 | Juego: Tarjeta de circuito impreso de radiofrecuencia |

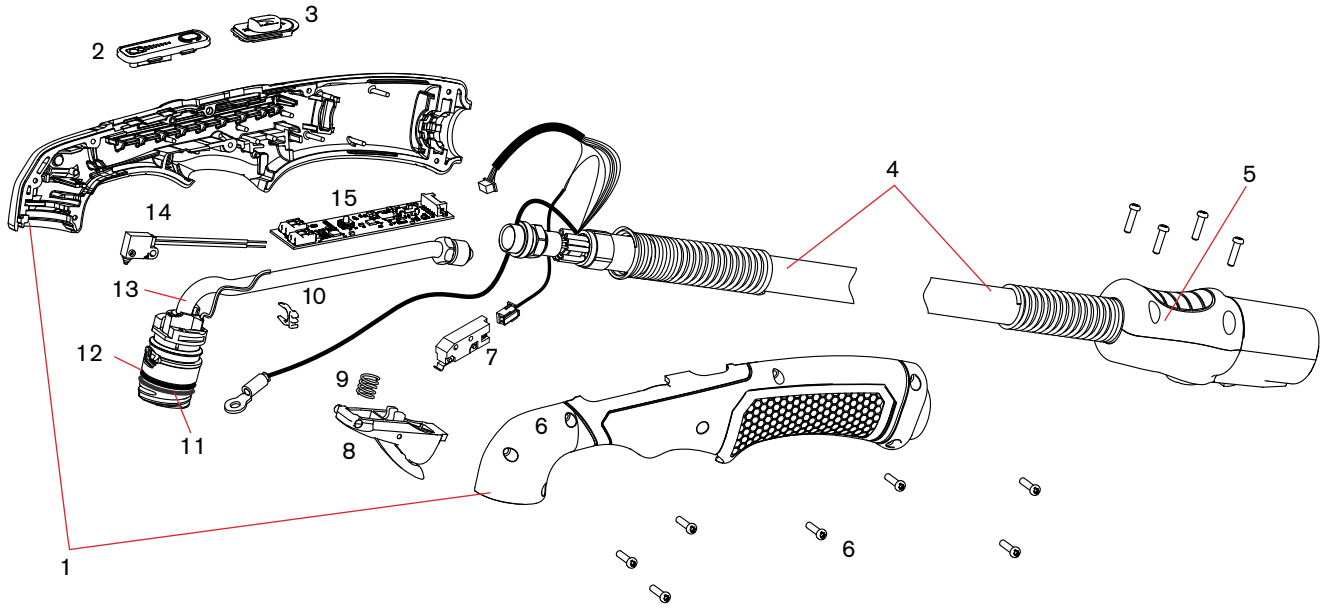

# Piezas de antorcha manual SmartSYNC® 15°

## Para uso con Powermax45 SYNC®/65 SYNC/85 SYNC/105 SYNC




## Conjunto de antorcha manual SmartSYNC 15°

| Componente | Número de pieza / juego | Descripción |
|---|---|---|
| | 059723 | Conjunto antorcha manual 15° SmartSYNC con cables y mangueras de 7,6 m (25 pies) |
| | 059724 | Conjunto antorcha manual 15° SmartSYNC con cables y mangueras de 15 m (50 pies) |
| | 059725 | Conjunto antorcha manual 15° SmartSYNC con cables y mangueras de 23 m (75 pies) |
| 1 | 428855 | Juego: Mango para antorcha manual de 15°, con 7 tornillos |
| 2 | 428873 | Juego: Control de ajuste de amperaje |
| 3 | 428871 | Juego: Deslizador de bloqueo de la antorcha, con etiqueta amarilla y verde |
| 4 | 428852 | Juego: Cables y mangueras para antorcha manual, 7,6 m (25 pies) |
| 4 | 428853 | Juego: Cables y mangueras para antorcha manual, 15 m (50 pies) |
| 4 | 428854 | Juego: Cables y mangueras para antorcha manual, 23 m (75 pies) |
| 5 | 428863 | Juego: Manguito de desconexión rápida, con botón, palanca y 4 tornillos (no incluye conector de cables y mangueras de la antorcha) |
| 6 | 428148 | Juego: Tornillos para mango de la antorcha, 7 por juego |
| 7 | 428958 | Juego: Interruptor de arranque |
| 8 | 428156 | Juego: Gatillo, con resorte, interruptor de arranque y 7 tornillos para el mango de la antorcha |
| 9 | 428182 | Juego: Resorte para gatillo, 5 por juego |
| 10 | 528066 | Juego: Anillo de contacto de la antorcha, 2 por juego (para cabezal de la antorcha) |
| 11 | 428950 | Juego: Junta tórica, 5 por juego (para cabezal de la antorcha) |
| 12 | 428864 | Juego: Interruptor de sensado capuchón para antorcha manual de 15° |
| 13 | 428857 | Juego: Cuerpo para antorcha manual de 15°, con tornillo terminal (1/4"), 7 tornillos para mango de antorcha, lubricante de silicona y fijador de roscas |
| 14 | 428877 | Juego: Clip para cables RFID, 2 por juego |
| 15 | 428869 | Juego: Tarjeta de circuito impreso de radiofrecuencia |

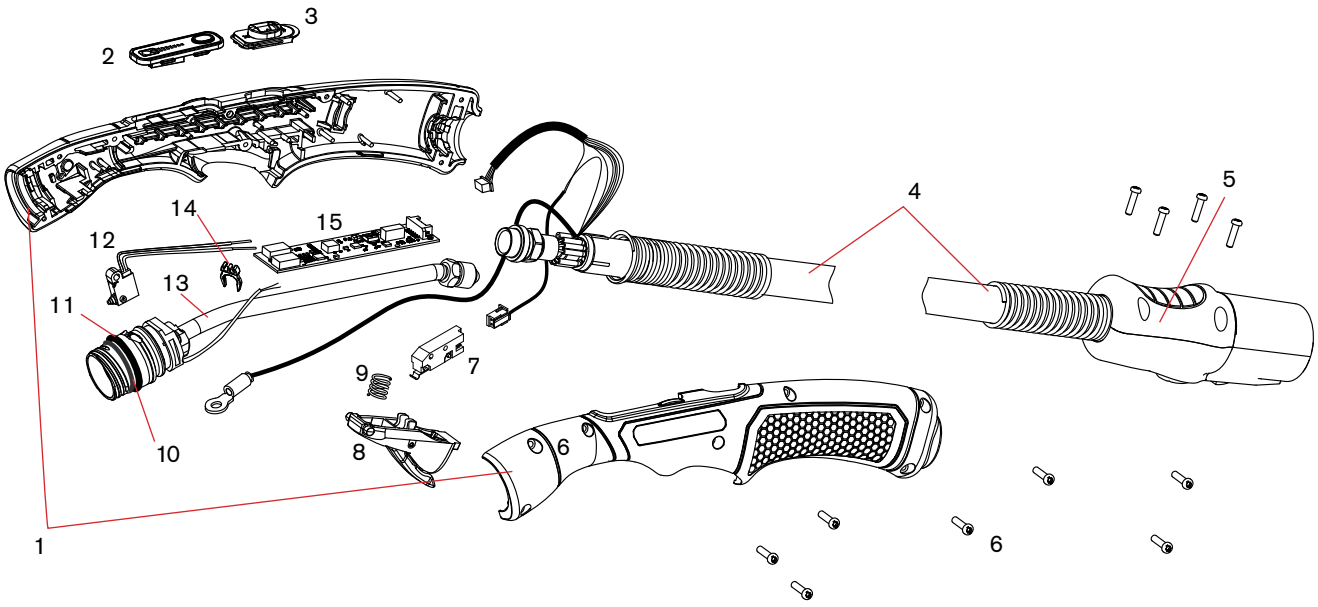

# Piezas de antorcha mecanizada de longitud total SmartSYNC® 180°

## Para uso con Powermax45 SYNC®/65 SYNC/85 SYNC/105 SYNC



## Conjunto de antorcha mecanizada SmartSYNC 180°

| Componente | Número de pieza / juego | Descripción |
|---|---|---|
| | 059719 | Conjunto de antorcha mecanizada de longitud total SmartSYNC con conjunto de cables y mangueras de 7,6 m (25 pies) |
| | 059720 | Conjunto antorcha mecanizada de longitud total SmartSYNC, con cables y mangueras de 10,7 m (35 pies) |
| | 059721 | Conjunto de antorcha mecanizada de longitud total SmartSYNC con conjunto de cables y mangueras de 15 m (50 pies) |
| | 059722 | Conjunto de antorcha mecanizada de longitud total SmartSYNC con conjunto de cables y mangueras de 23 m (75 pies) |
| 1 | 428874 | Juego: Manguito para antorcha mecanizada de longitud total |
| 2 | 428703 | Juego: Cremallera para antorcha mecanizada de longitud total |
| 3 | 428872 | Juego: Deslizador de bloqueo de la antorcha para antorcha mecanizada de longitud total, con etiqueta amarilla y verde) |
| 4 | 428847 | Juego: Cables y mangueras para antorcha mecanizada de longitud total, 4,6 m (15 pies) |
| 4 | 428848 | Juego: Cables y mangueras para antorcha mecanizada de longitud total, 7,6 m (25 pies) |
| 4 | 428849 | Juego: Cables y mangueras para antorcha mecanizada de longitud total, 10,7 m (35 pies) |
| 4 | 428850 | Juego: Cables y mangueras para antorcha mecanizada de longitud total, 15 m (50 pies) |
| 4 | 428851 | Juego: Cables y mangueras para antorcha mecanizada de longitud total, 23 m (75 pies) |
| 5 | 428863 | Juego: Manguito de desconexión rápida, con botón, palanca y 4 tornillos (no incluye conector de cables y mangueras de la antorcha) |
| 6 | 428148 | Juego: Tornillos para manguito de la antorcha, 7 por juego |
| 7 | 428877 | Juego: Clip para cables RFID, 2 por juego |
| 8 | 528066 | Juego: Anillo de contacto de la antorcha, 2 por juego (para cabezal de la antorcha) |
| 9 | 428950 | Juego: Junta tórica, 5 por juego (para cabezal de la antorcha) |
| 10 | 428859 | Juego: Cuerpo para antorcha mecanizada de longitud total, con tornillo terminal (1/4"), 7 tornillos para el mango de la antorcha y lubricante de silicona |
| 11 | 428866 | Juego: Interruptor de sensado capuchón para antorcha mecanizada de longitud total |
| 12 | 428870 | Juego: Tarjeta de circuito impreso de radiofrecuencia |
| 13 | 428868 | Juego: Conjunto de interruptor para deslizador de bloqueo de la antorcha para antorcha mecanizada de longitud total |

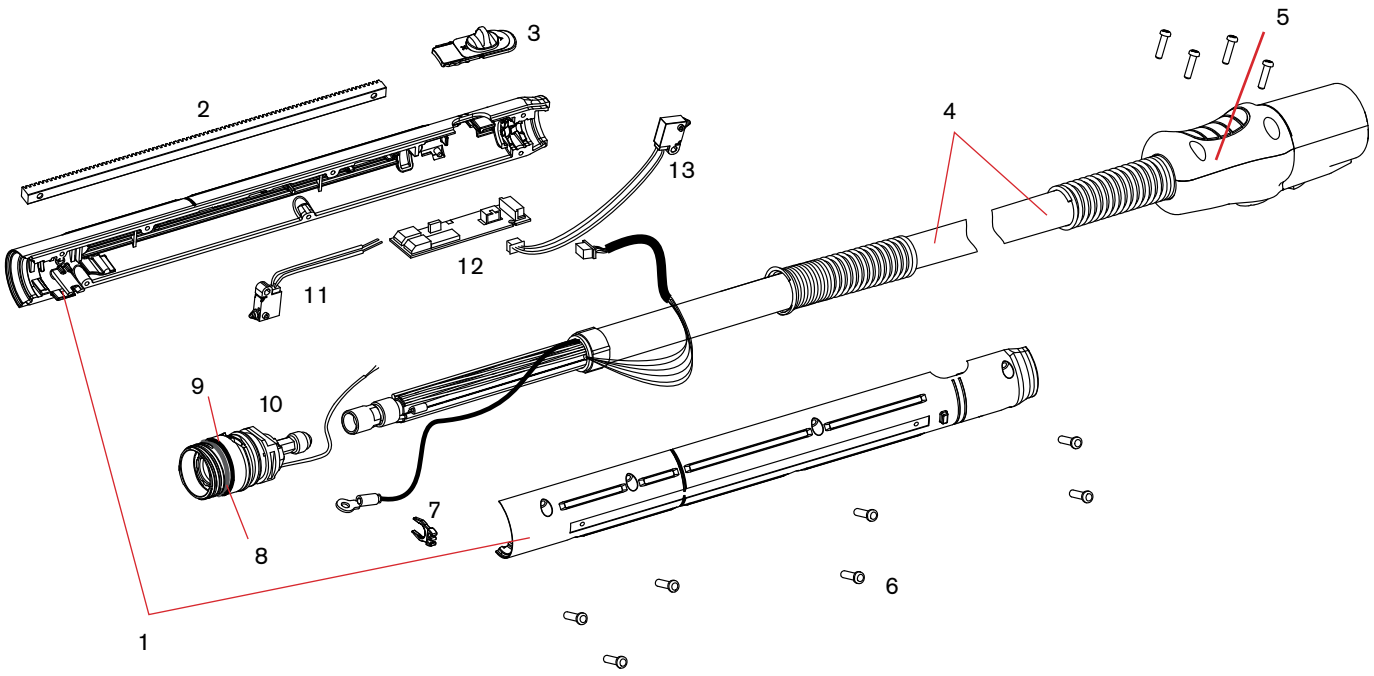

# Piezas de antorcha mecanizada robótica/mini de 180° SmartSYNC®

## Para uso con Powermax45 SYNC®/65 SYNC/85 SYNC/105 SYNC



## Conjunto de mini antorcha SmartSYNC 180°

| Componente | Número de pieza / juego | Descripción |
|---|---|---|
| | 0597333 | Conjunto de mini antorcha mecanizada SmartSYNC con conjunto de cables y mangueras de 4,6 m (15 pies) |
| | 059734 | Conjunto de mini antorcha mecanizada SmartSYNC con conjunto de cables y mangueras de la antorcha de 7,6 m (25 pies) |
| | 059735 | Conjunto de mini antorcha mecanizada SmartSYNC con conjunto de cables y mangueras de 15 m (50 pies) |
| | 059801 | Antorcha mecanizada mini/robótica SmartSYNC, con conjunto de cables y mangueras de 30 m (100 pies) |
| 1 | 428896 | Juego: Manguito para mini antorcha mecanizada |
| 2 | 528066 | Juego: Anillo de contacto de la antorcha, 2 por juego (para cabezal de la antorcha) |
| 3 | 428950 | Juego: Junta tórica, 5 por juego (para cabezal de la antorcha) |
| 4 | 428860 | Juego: Cuerpo para mini antorcha mecanizada, con tornillo terminal (1/4"), 7 tornillos para el mango de la antorcha y lubricante de silicona |
| 5 | 428867 | Juego: Interruptor de sensado capuchón para mini antorcha mecanizada |
| 6 | 428870 | Juego: Tarjeta de circuito impreso de radiofrecuencia |
| 7 | 428901 | Juego: Mini antorcha mecanizada con conjunto de cables y mangueras de 4,6 m (15 pies) |
| 7 | 428900 | Juego: Mini antorcha mecanizada con conjunto de cables y mangueras de 7,6 m (25 pies) |
| 7 | 428902 | Juego: Mini antorcha mecanizada con conjunto de cables y mangueras de 10,7 m (35 pies) |
| 7 | 428903 | Juego: Mini antorcha mecanizada con conjunto de cables y mangueras de 15 m (50 pies) |
| 7 | 428904 | Juego: Mini antorcha mecanizada con conjunto de cables y mangueras de 23 m (75 pies) |
| 7 | 429247 | Juego: Mini antorcha mecanizada con conjunto de cables y mangueras de 30 m (100 pies) |
| 8 | 428863 | Juego: Manguito de desconexión rápida, con botón, palanca y 4 tornillos (no incluye conector de cables y mangueras de la antorcha) |
| 9 | 428148 | Juego: Tornillos para manguito de la antorcha, 7 por juego |
| 10 | 428877 | Juego: Clip para cables RFID, 2 por juego |
| 11 | 428899 | Juego: Cable puente para placa de mini antorcha mecanizada |

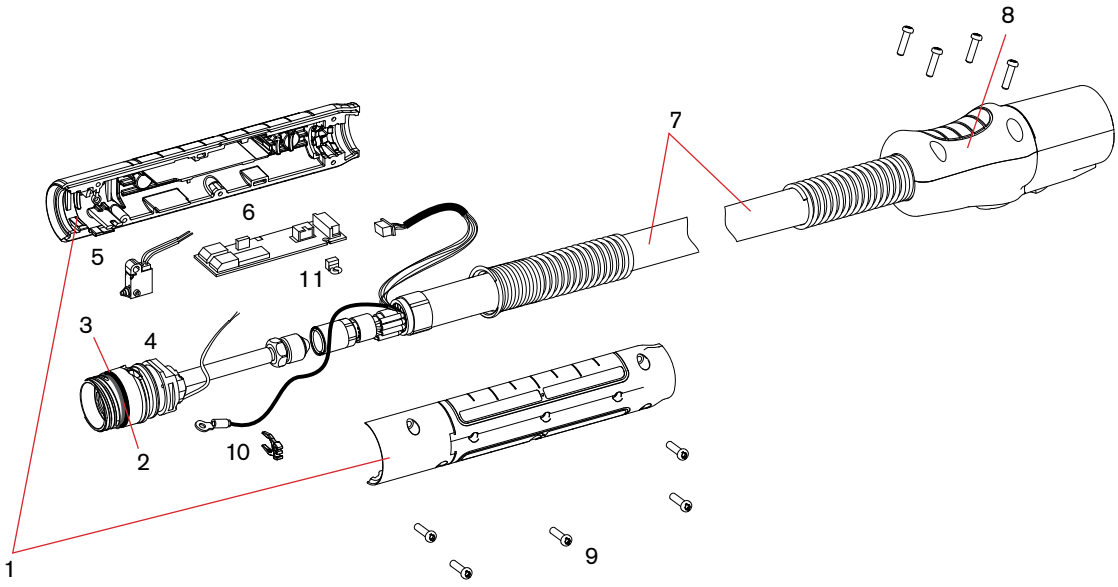

# Piezas de antorcha robótica SmartSYNC® 45°

## Para uso con Powermax45 SYNC®/65 SYNC/85 SYNC/105 SYNC



### Conjunto de antorcha robótica SmartSYNC 45°

| Componente | Número de pieza / juego | Descripción |
|---|---|---|
| | 059729 | Conjunto de antorcha robótica de 45° con cables y mangueras de 7,6 m (25 pies) |
| | 059730 | Conjunto de antorcha robótica de 45° con cables y mangueras de 15 m (50 pies) |
| | 059766 | Conjunto de antorcha robótica de 45° con cables y mangueras de 23 m (75 pies) |
| 1 | 428897 | Juego: Manguito para antorcha robótica de 45° |
| 2 | 528066 | Juego: Anillo de contacto de la antorcha (para cabezal de la antorcha) |
| 3 | 428950 | Juego: Junta tórica, 5 por juego (para cabezal de la antorcha) |
| 4 | 428861 | Juego: Cuerpo para antorcha robótica de 45°, con tornillo terminal (1/4"), 5 tornillos para el mango de la antorcha y lubricante de silicona |
| 5 | 428867 | Juego: Interruptor de sensado capuchón para mini antorcha mecanizada o robótica |
| 6 | 428870 | Juego: Tarjeta de circuito impreso de radiofrecuencia |
| 7 | 428900 | Juego: Cables y mangueras para mini antorcha mecanizada y robótica, 7,6 m (25 pies) |
| 7 | 428903 | Juego: Cables y mangueras para mini antorcha mecanizada y robótica, 15 m (50 pies) |
| 7 | 428904 | Juego: Cables y mangueras para mini antorcha mecanizada y robótica, 23 m (75 pies) |
| 7 | 229967 | Cables y mangueras para juego 428900, 7,6 m (25 pies) |
| 7 | 229969 | Cables y mangueras para juego 428903, 15 m (50 pies) |
| 7 | 229970 | Cables y mangueras para juego 428904, 23 m (75 pies) |
| 8 | 428863 | Juego: Manguito de desconexión rápida, con botón, palanca y 4 tornillos (no incluye conector de cables y mangueras de la antorcha) |
| 9 | 428148 | Juego: Tornillos para manguito de la antorcha, 7 por juego |
| 10 | 428877 | Juego: Clip para cables RFID, 2 por juego |
| 11 | 428899 | Juego: Cable puente para placa de mini antorcha mecanizada |

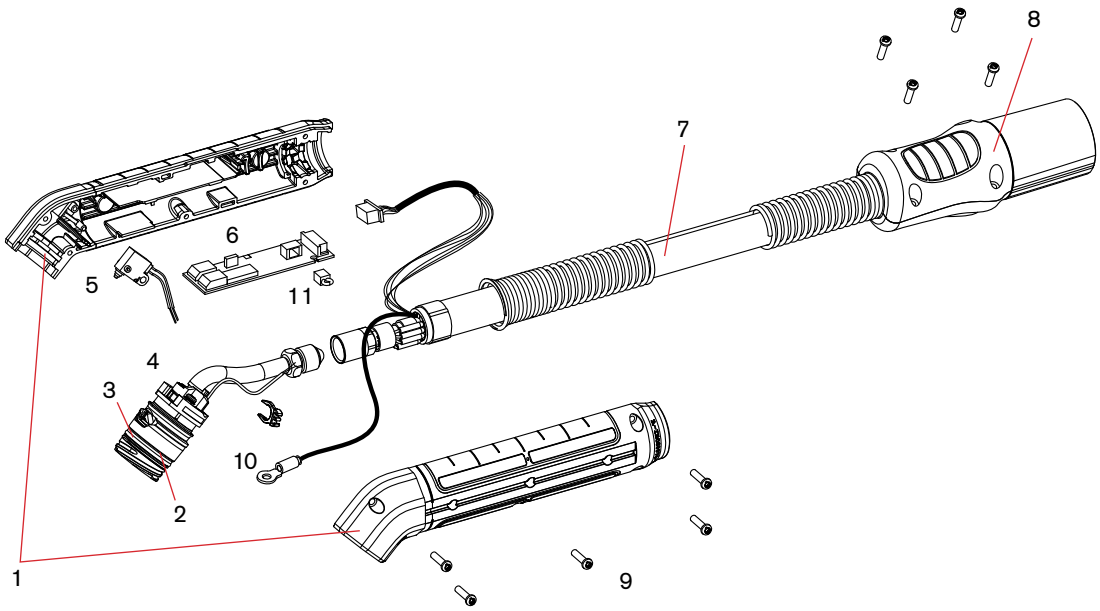

# Piezas de antorcha robótica SmartSYNC® 90°

## Para uso con Powermax45 SYNC®/65 SYNC/85 SYNC/105 SYNC



## Conjunto de antorcha robótica SmartSYNC 90°

| Componente | Número de pieza / juego | Descripción |
|---|---|---|
| | 059731 | Conjunto de antorcha robótica de 90° con cables y mangueras de 7,6 m (25 pies) |
| | 059732 | Conjunto de antorcha robótica de 90° con cables y mangueras de 15 m (50 pies) |
| | 059767 | Conjunto de antorcha robótica de 90° con cables y mangueras de 23 m (75 pies) |
| 1 | 428898 | Juego: Manguito para antorcha robótica de 90° |
| 2 | 528066 | Juego: Anillo de contacto de la antorcha (para cabezal de la antorcha) |
| 3 | 428950 | Juego: Junta tórica, 5 por juego (para cabezal de la antorcha) |
| 4 | 428862 | Juego: Cuerpo para antorcha robótica de 90°, con tornillo terminal (1/4"), 5 tornillos para el mango de la antorcha y lubricante de silicona |
| 5 | 428867 | Juego: Interruptor de sensado capuchón para mini antorcha mecanizada o robótica |
| 6 | 428870 | Juego: Tarjeta de circuito impreso de radiofrecuencia |
| 7 | 428900 | Juego: Cables y mangueras para mini antorcha mecanizada y robótica, 7,6 m (25 pies) |
| 7 | 428903 | Juego: Cables y mangueras para mini antorcha mecanizada y robótica, 15 m (50 pies) |
| 7 | 428904 | Juego: Cables y mangueras para mini antorcha mecanizada y robótica, 23 m (75 pies) |
| 7 | 229967 | Cables y mangueras para juego 428900, 7,6 m (25 pies) |
| 7 | 229969 | Cables y mangueras para juego 428903, 15 m (50 pies) |
| 7 | 229970 | Cables y mangueras para juego 428904, 23 m (75 pies) |
| 8 | 428863 | Juego: Manguito de desconexión rápida, con botón, palanca y 4 tornillos (no incluye conector de cables y mangueras de la antorcha) |
| 9 | 428148 | Juego: Tornillos para manguito de la antorcha, 7 por juego |
| 10 | 428877 | Juego: Clip para cables RFID, 2 por juego |
| 11 | 428899 | Juego: Cable puente para placa de mini antorcha mecanizada |

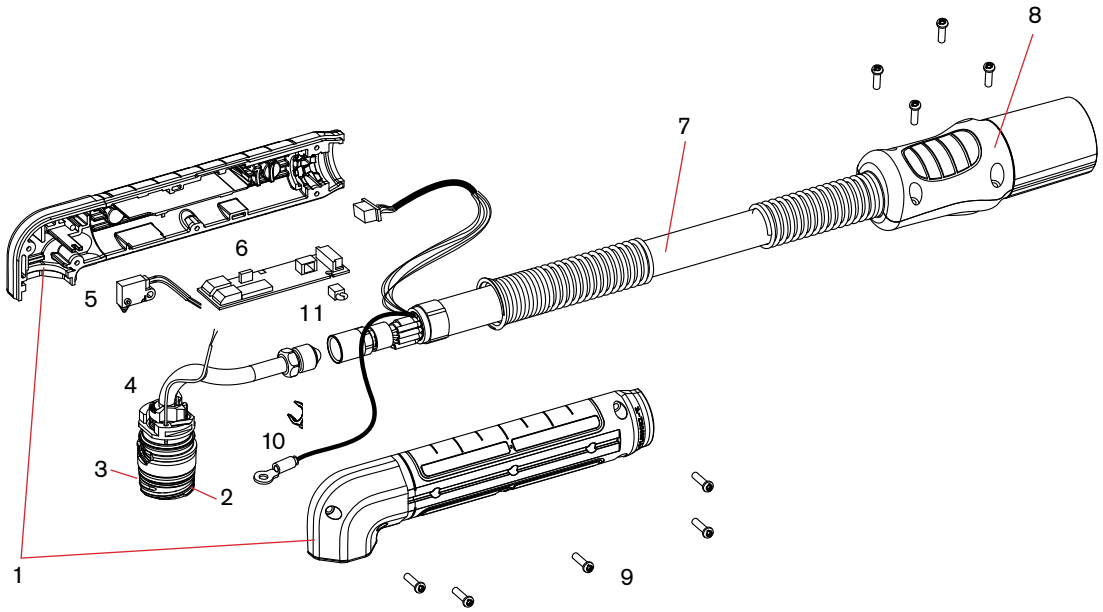

# Piezas de repuesto para antorcha manual larga SmartSYNC®

## Para uso con Powermax45 SYNC®/65 SYNC/85 SYNC/105 SYNC



## Conjunto de antorcha manual larga SmartSYNC 45° – piezas externas

| Componente | Número de pieza / juego | Descripción |
|---|---|---|
| | 528114 | Antorcha larga SmartSYNC de 45° con cable de extensión de 1,2 m (4 pulg.), y cable de 7,6 m (25 pulg.) |
| | 528116 | Antorcha larga SmartSYNC de 45° con cable de extensión de 0,6 m (2 pulg.) y cable de 15,2 m (50 pulg.) |
| | 528118 | Antorcha larga SmartSYNC de 45° con cable de extensión de 1,2 m (4 pulg.) y cable de 15,2 m (50 pulg.) |
| | 428852 | Juego: Cables y mangueras para antorcha manual, 7,6 m (25 pies) |
| | 428853 | Juego: Cables y mangueras para antorcha manual, 15.2 m (50 pulg.) |
| | 528091 | Juego: Repuesto de cuerpo principal de antorcha larga SmartSYNC – 0,6 m (2 pulg.), 45° |
| | 528093 | Juego: Repuesto de cuerpo principal de antorcha larga SmartSYNC – 1,2 m (4 pulg.), 45° |
| 1 | 528085 | Juego: Repuesto mango de antorcha larga SmartSYNC |
| 2 | 528086 | Juego: Repuesto frontal de antorcha larga SmartSYNC de 45° |
| 3 | 528088 | Juego: Tubo de extensión para antorcha larga SmartSYNC – 0.6 m (2 pulg.) |
| 3 | 528089 | Juego: Tubo de extensión para antorcha larga – 1.2 m (4 pulg.) |
| 4 | 528100 | Juego: Repuesto de mango auxiliar para antorcha larga SmartSYNC |
| 5 | 428287 | Juego: Tornillos para antorcha larga, 17 por juego |
| 6 | 428863 | Juego: Manguito de desconexión rápida, con botón, nivel y 4 tornillos (no incluye conector de cables y mangueras de la antorcha) |
| 7 | 428595 | Juego: Interruptor deslizante para desactivar la antorcha manual |
| 8 | 428156 | Juego: Gatillo, con resorte, interruptor de arranque y 7 tornillos para el mango de la antorcha |
| 9 | 428182 | Juego: Resorte para gatillo, 5 por juego |
| 10 | 528066 | Juego: Anillo de contacto de la antorcha, 2 por juego (para cabezal de la antorcha) |
| 11 | 428950 | Juego: Junta tórica, 5 por juego (para cabezal de la antorcha) |

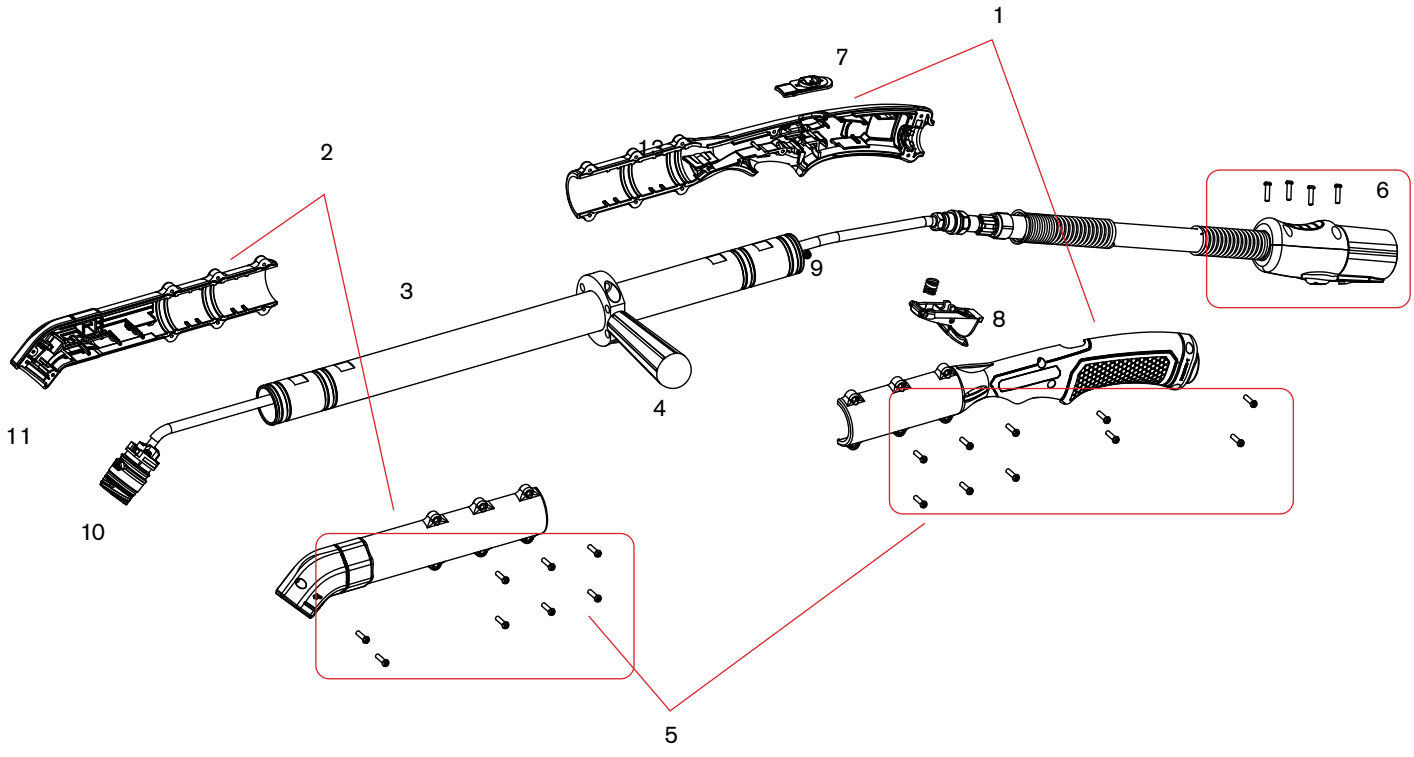

# Piezas de repuesto para antorcha manual larga SmartSYNC®

## Para uso con Powermax45 SYNC®/65 SYNC/85 SYNC/105 SYNC

### Conjunto de antorcha manual larga SmartSYNC 45° – piezas internas

| Componente | Número de pieza / juego | Descripción |
|---|---|---|
| | 528114 | Antorcha larga SmartSYNC de 45° con cable de extensión de 1,2 m (4 pulg.), y cable de 7,6 m (25 pulg.) |
| | 528116 | Antorcha larga SmartSYNC de 45° con cable de extensión de 0,6 m (2 pulg.) y cable de 15,2 m (50 pulg.) |
| | 528118 | Antorcha larga SmartSYNC de 45° con cable de extensión de 1,2 m (4 pulg.) y cable de 15,2 m (50 pulg.) |
| | 428852 | Juego: Cables y mangueras para antorcha manual, 7,6 m (25 pies) |
| | 428853 | Juego: Cables y mangueras para antorcha manual, 15.2 m (50 pulg.) |
| 1 | 528097 | Juego: Repuesto del cable para antorcha larga SmartSYNC – 0.6 m (2 pulg.) |
| 1 | 528098 | Juego: Repuesto del cable para antorcha larga SmartSYNC – 1.2 m (4 pulg.) |
| 2 | 428958 | Juego: Interruptor de arranque |
| 3 | 528066 | Juego: Anillo de contacto de la antorcha, 2 por juego (para cabezal de la antorcha) |
| 4 | 428950 | Juego: Junta tórica, 5 por juego (para cabezal de la antorcha) |
| 5 | 428870 | Juego: Tarjeta de circuito impreso de radiofrecuencia |
| 6 | 428864 | Juego: Sensor de capuchón SmartSYNC para antorchas de 15° y 45° |

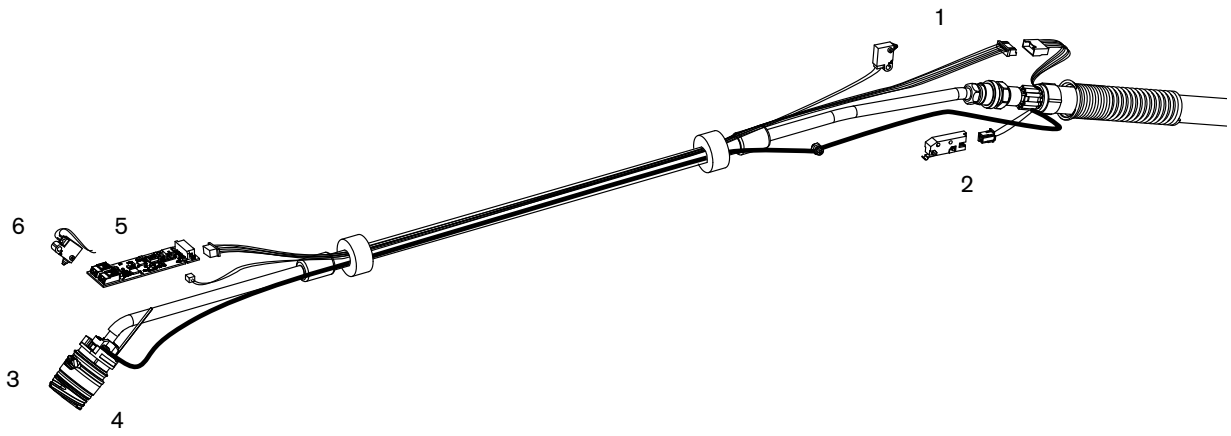

# Piezas de repuesto para antorcha manual larga SmartSYNC®

## Para uso con Powermax45 SYNC®/65 SYNC/85 SYNC/105 SYNC



## Conjunto de antorcha manual larga SmartSYNC 90° – piezas externas

| Componente | Número de pieza / juego | Descripción |
|---|---|---|
| | 528117 | Antorcha larga SmartSYNC de 90° con cable de extensión de 0,6 m (2 pies) y cable de 15,2 m (50 pies) |
| | 528119 | Antorcha larga SmartSYNC de 90° con cable de extensión de 1,2 m (4 pies) y cable de 15,2 m (50 pies) |
| | 528097 | Juego: Repuesto del cable para antorcha larga SmartSYNC – 0.6 m (2 pulg.) |
| | 528098 | Juego: Repuesto del cable para antorcha larga SmartSYNC – 1.2 m (4 pulg.) |
| | 528092 | Juego: Repuesto de cuerpo principal de antorcha larga SmartSYNC – 0,6 m (2 pies), 90° |
| | 528094 | Juego: Repuesto de cuerpo principal de antorcha larga SmartSYNC – 1,2 m (4 pies), 90° |
| 1 | 528085 | Juego: Repuesto mango de antorcha larga SmartSYNC |
| 2 | 528087 | Juego: Repuesto frontal de antorcha larga SmartSYNC de 90° |
| 3 | 528088 | Juego: Tubo de extensión para antorcha larga SmartSYNC – 0.6 m (2 pulg.) |
| 3 | 528089 | Juego: Tubo de extensión para antorcha larga – 1.2 m (4 pulg.) |
| 4 | 528100 | Juego: Repuesto de mango auxiliar para antorcha larga SmartSYNC |
| 5 | 428287 | Juego: Tornillos para antorcha larga, 17 por juego |
| 6 | 428863 | Juego: Manguito de desconexión rápida, con botón, nivel y 4 tornillos (no incluye conector de cables y mangueras de la antorcha) |
| 7 | 428595 | Juego: Interruptor deslizante para desactivar la antorcha manual |
| 8 | 428156 | Juego: Gatillo, con resorte, interruptor de arranque y 7 tornillos para el mango de la antorcha |
| 9 | 428182 | Juego: Resorte para gatillo, 5 por juego |
| 10 | 528066 | Juego: Anillo de contacto de la antorcha, 2 por juego (para cabezal de la antorcha) |
| 11 | 428950 | Juego: Junta tórica, 5 por juego (para cabezal de la antorcha) |

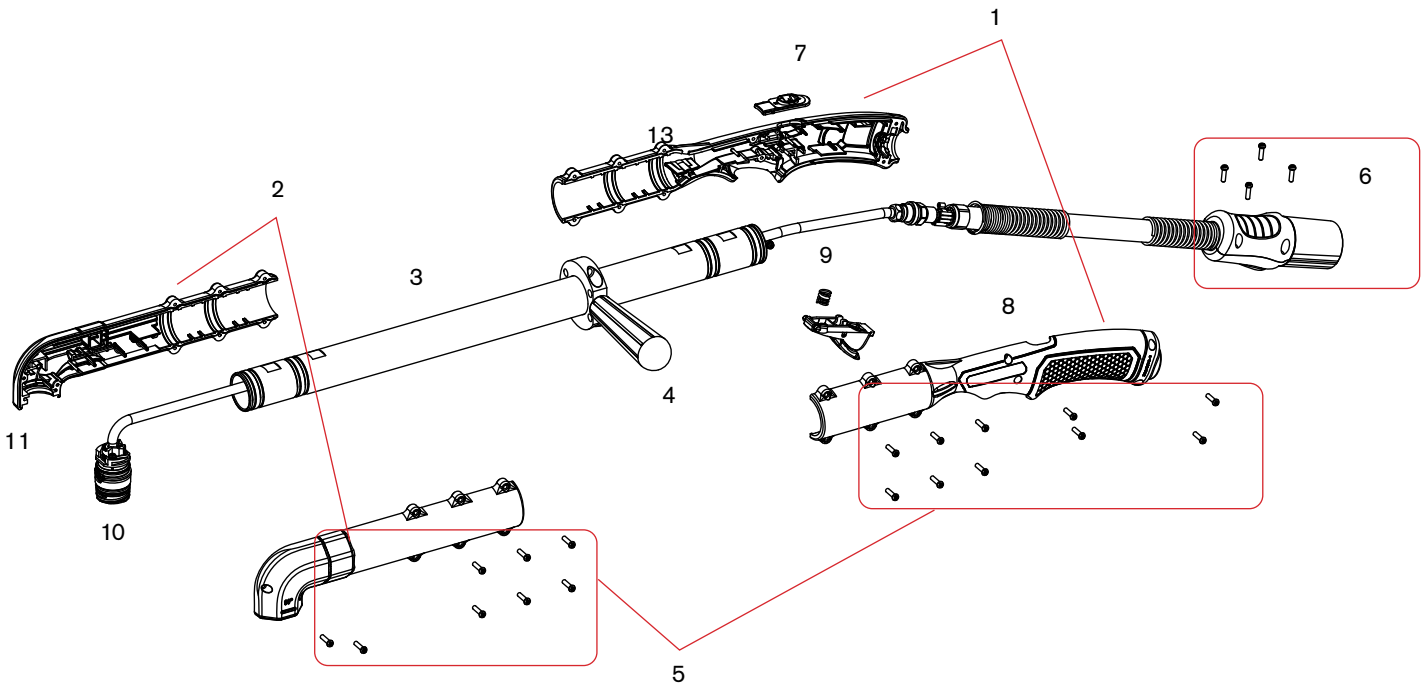

# Piezas de repuesto para antorcha manual larga SmartSYNC®

## Para uso con Powermax45 SYNC®/65 SYNC/85 SYNC/105 SYNC

### Conjunto de antorcha manual larga SmartSYNC 90° – piezas internas

| Componente | Número de pieza / juego | Descripción |
|---|---|---|
| | 528117 | Antorcha larga SmartSYNC de 90° con cable de extensión de 0,6 m (2 pies) y cable de 15,2 m (50 pies) |
| | 528119 | Antorcha larga SmartSYNC de 90° con cable de extensión de 1,2 m (4 pies) y cable de 15,2 m (50 pies) |
| 1 | 528097 | Juego: Repuesto del cable para antorcha larga SmartSYNC – 0.6 m (2 pulg.) |
| 1 | 528098 | Juego: Repuesto del cable para antorcha larga SmartSYNC – 1.2 m (4 pulg.) |
| 2 | 428958 | Juego: Interruptor de arranque |
| 3 | 528066 | Juego: Anillo de contacto de la antorcha, 2 por juego (para cabezal de la antorcha) |
| 4 | 428950 | Juego: Junta tórica, 5 por juego (para cabezal de la antorcha) |
| 5 | 428870 | Juego: Tarjeta de circuito impreso de radiofrecuencia |
| 6 | 428866 | Juego: Sensor de capuchón SmartSYNC 90° y antorchas mecanizadas |

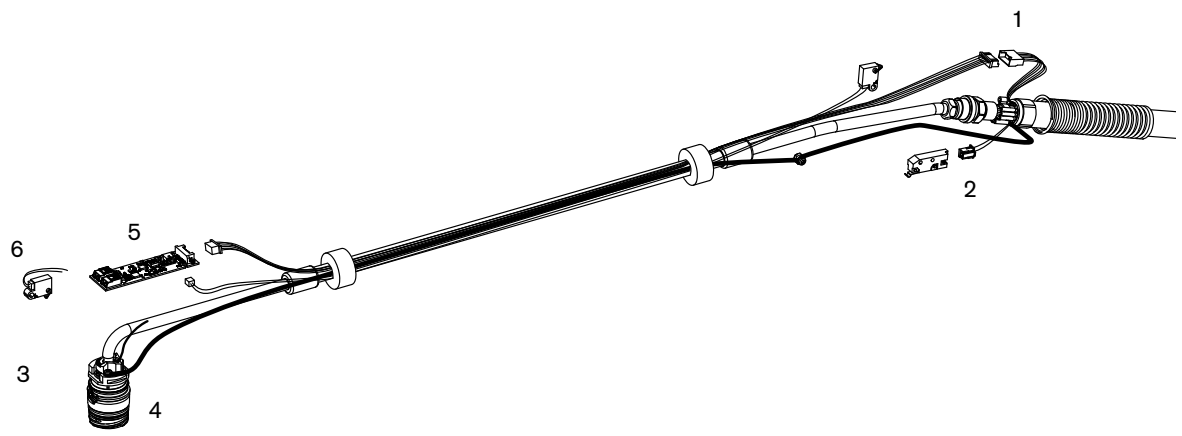


Powermax45 XP

# Powermax125®

## Consumibles de antorcha manual /mecanizada Duramax ® Hyamp™







| Cantidad mínima de pedido | | 1 | 1 | 5 | 5 | 1 |
|---|---|---|---|---|---|---|
| **Tipo de consumible** | **Tipo de antorcha** | **Escudo frontal/deflector** | **Capuchón de retención** | **Boquilla** | **Electrodo** | **Anillo distribuidor** |
| Corte con arrastre (30-125 A) | Manual | 420172 (45 A) | 220977 | 420158 (45 A) | 220971 | 220997 |
| | | 420172 (65 A) | | 420169 (65 A) | | |
| | | 420000 (125 A) | | 220975 (125 A) | | |
| Cantidad en el juego | | 2 | 1 | 6 | 6 | 1 |
| Juego de corte Essential – 851474 (30–125 A) | Manual | 420000 | 220977 | 220975 | 220971 | 220997 |









| Cantidad mínima de pedido | | 1 | 1 | 5 | | 5 | 1 |
|---|---|---|---|---|---|---|---|
| **Tipo de consumible** | **Tipo de antorcha** | **Escudo frontal/deflector** | **Capuchón de retención** | **Boquilla** | | **Electrodo** | **Anillo distribuidor** |
| Mecanizada (30-125 A) | Máquina | 420168 (45 A) | 220977 o 420156 (óhmico) | 420158 (45 A) | | 220971 | 220997 |
| | | 420168 (65 A) | | 420169 (65 A) | | | |
| | | 220976 (65–125 A) | | 220975 (125 A) | | | |
| Cantidad en el juego | | 2 | 1 | 1 | 4 | 6 | 1 |
| Juego de corte Essential – 851475 u 851476 (óhmico) (30–125 A) | Máquina | 420168 (45–65 A) | 220977 o 420156 óhmico | 420158 (65 A) | 220975 | 220971 | 220997 |
| | | 220976 (65–125 A) | | 420169 (105 A) | | | |









| Cantidad mínima de pedido | | 1 | 1 | 5 | 5 | 1 |
|---|---|---|---|---|---|---|
| **Tipo de consumible** | **Tipo de antorcha** | **Escudo frontal/deflector** | **Capuchón de retención** | **Boquilla** | **Electrodo** | **Anillo distribuidor** |
| Ranurado de máxima remoción[1] (65-125 A) | Manual/ mecanizada | 420112 | 220977 | 420001 | 220971 | 220997 |
| Ranurado de máximo control[2] (65-125 A) | Manual/ mecanizada | 420509 | | | | |

[1]La protección del ranurado de máxima remoción diseñada para una remoción agresiva de metales, perfiles de ranurado profundo y lavado extremo de metales.
[2]La protección del ranurado de máximo control está diseñada para una remoción más precisa de metales, un perfil de ranurado más superficial y lavado ligero de metales.

# Powermax125® (continuación)

## Consumibles de antorcha manual /mecanizada Duramax ® Hyamp™



| Cantidad mínima de pedido | | 1 | 1 | 5 | 5 | 1 |
|---|---|---|---|---|---|---|
| **Tipo de consumible** | **Tipo de antorcha** | **Escudo frontal/deflector** | **Capuchón de retención** | **Boquilla** | **Electrodo** | **Anillo distribuidor** |
| FineCut® (30–45 A) | Manual | 420152 | 220977 o 420156 (óhmico) | 420151 | 220971 | 420159 |
| | Mecánica | | | | | 220997 |



| Cantidad mínima de pedido | | 1 | 1 | 1 | 1 | 1 |
|---|---|---|---|---|---|---|
| **Tipo de consumible** | **Tipo de antorcha** | **Anillo de retención** | **Capuchón de retención** | **Conjunto de boquilla/ escudo frontal** | **Electrodo** | **Anillo distribuidor** |
| Hyamp FlushCut (85–125 A) | Manual/mecanizada | 420485 | 420490 | 420489 | 420553 | 420484 |
| Cantidad en el juego | | 1 | 1 | 1 | 1 | 1 |
| Juego FlushCut – 428713 (85–125 A) | Manual/mecanizada | 420485 | 420490 | 420489 | 420553 | 420484 |




Actualícese a la revolucionaria plataforma de cartuchos consumibles para sistemas Powermax® con la instalación de un adaptador de antorcha o una antorcha modernizada. Vea las páginas 46 y 47 para más información.



# Piezas de antorcha manual Duramax® Hyamp™ de 85°

## Para usar con el sistema Powermax125®.



## Piezas de antorcha manual Duramax Hyamp de 85°

La antorcha manual y el conjunto de cables y mangueras de la antorcha se pueden reemplazar del todo o por componentes individuales. Usar los siguientes números de pieza para reemplazar del todo el conjunto de cables y mangueras de la antorcha manual Duramax Hyamp de 85°. Los números de pieza que comienzan con 059 indican los conjuntos completos de antorcha y sus cables y mangueras. Tenga en cuenta que las antorchas Duramax Hyamp y los consumibles también son compatibles para su uso con los sistemas Powermax45 XP/65/85/105.

| Componente | Número de pieza / juego | Descripción |
|---|---|---|
| | 059492[1] | Conjunto antorcha manual Duramax Hyamp de 85° con conjunto de cables y mangueras de 7,6 m (25 pies) |
| | 059493[1] | Conjunto de antorcha manual Duramax Hyamp de 85° con conjunto de cables y mangueras de 15 m (50 pies) |
| | 059494[1] | Conjunto de antorcha manual Duramax Hyamp de 85° con conjunto de cables y mangueras de 23 m (75 pies) |
| | 059665[1, 2] | Conjunto de antorcha manual Duramax Hyamp de 85° con conjunto de cables y mangueras de 45,7 m (150 pies) |
| 1 | 228719 | Juego: Interruptor de sensado de capuchón de antorcha manual Duramax y Duramax Hyamp |
| 2 | 075696 | Tornillo terminal cable arco piloto |
| 3 | 428158 | Juego: Cuerpo principal de antorcha manual Duramax Hyamp 85° |
| 4 | 428253 | Juego: Junta tórica de Duramax Hyamp (5) |
| 5 | 428156 | Juego: Gatillo con resorte para antorcha manual Duramax Hyamp |
| 6 | 428162 | Juego: Interruptor de arranque de Duramax Hyamp |
| 7 | 428148 | Juego: Tornillos, mango, antorcha manual Duramax Hyamp |
| 8 | 428159 | Juego: Cables y mangueras de la antorcha Duramax Hyamp, 7,6 m (25 pulg.) |
| 8 | 428160 | Juego: Cables y mangueras de la antorcha manual Duramax Hyamp, 15 m (50 pulg.) |
| 8 | 428161 | Juego: Cables y mangueras de la antorcha manual Duramax Hyamp, 23 m (75 pulg.) |
| 8 | 428762 | Juego: Cables y mangueras de la antorcha manual Duramax Hyamp, 45.7 m (150 pies) |
| 9 | 428155 | Juego: Mango de la antorcha Duramax Hyamp 85° |
| | 428260 | Juego: Reparación desconexión rápida de las antorchas Duramax y Duramax Hyamp (lado conjunto de cables y mangueras) |

[1]El conjunto de cables y mangueras de la antorcha no incluye los consumibles.
[2]Esta antorchas es compatible solamente con los Powermax125 fabricados después del 14 de noviembre de 2017 (número de serie 125-007944 o posterior) o con los sistemas a los que se les haya reemplazado la tarjeta DSP con una tarjeta fabricada después de esta fecha.

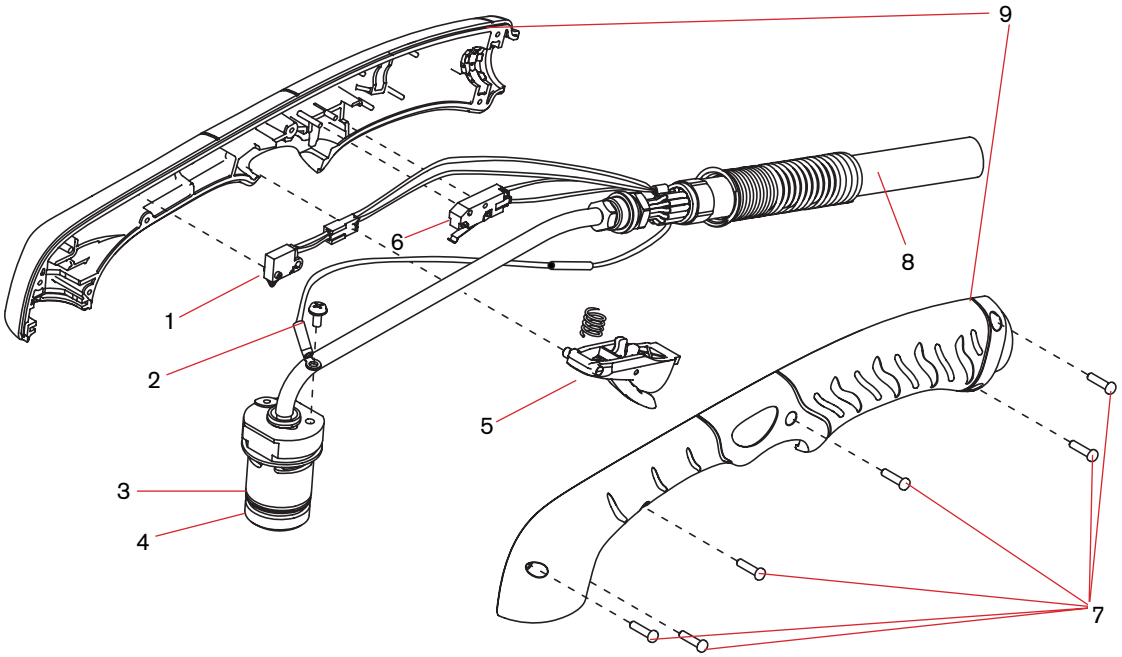

# Piezas de antorcha manual Duramax® Hyamp™ de 15°

## Para usar con el sistema Powermax125®.



## Piezas de antorcha manual Duramax Hyamp de 15°

La antorcha manual y el conjunto de cables y mangueras de la antorcha se pueden reemplazar del todo o por componentes individuales. Usar los siguientes números de pieza para reemplazar del todo el conjunto de cables y mangueras de la antorcha manual Duramax Hyamp de 85°. Los números de pieza que comienzan con 059 indican los conjuntos completos de antorcha y sus cables y mangueras. Tenga en cuenta que las antorchas Duramax Hyamp y los consumibles también son compatibles para su uso con los sistemas Powermax45 XP/65/85/105.

| Componente | Número de pieza / juego | Descripción |
|---|---|---|
| | 059495[1] | Conjunto antorcha manual Duramax Hyamp de 15° con conjunto de cables y mangueras de 7,6 m (25 pies) |
| | 059496[1] | Conjunto de antorcha manual Duramax Hyamp de 15° con conjunto de cables y mangueras de 15 m (50 pies) |
| | 059497[1] | Conjunto de antorcha manual Duramax Hyamp de 15° con conjunto de cables y mangueras de 23 m (75 pies) |
| | 059664[1, 2] | Conjunto de antorcha manual Duramax Hyamp de 15° con conjunto de cables y mangueras de 45,7 m (150 pies) |
| 1 | 228719 | Juego: Interruptor de sensado de capuchón de antorcha manual Duramax y Duramax Hyamp |
| 2 | 075696 | Tornillo terminal cable arco piloto |
| 3 | 428157 | Juego: Cuerpo principal de antorcha manual Duramax Hyamp 15° |
| 4 | 428253 | Juego: Junta tórica de Duramax Hyamp (5) |
| 5 | 428156 | Juego: Gatillo con resorte para antorcha manual Duramax Hyamp |
| 6 | 428162 | Juego: Interruptor de arranque de Duramax Hyamp |
| 7 | 428148 | Juego: Tornillos, mango, antorcha manual Duramax Hyamp |
| 8 | 428159 | Juego: Cables y mangueras de la antorcha Duramax Hyamp, 7,6 m (25 pulg.) |
| 8 | 428160 | Juego: Cables y mangueras de la antorcha manual Duramax Hyamp, 15 m (50 pulg.) |
| 8 | 428161 | Juego: Cables y mangueras de la antorcha manual Duramax Hyamp, 23 m (75 pulg.) |
| 8 | 428762 | Juego: Cables y mangueras de la antorcha manual Duramax Hyamp, 45.7 m (150 pies) |
| 9 | 428154 | Juego: Mango de la antorcha Duramax Hyamp 15° |
| | 428260 | Juego: Reparación desconexión rápida de las antorchas Duramax y Duramax Hyamp (lado conjunto de cables y mangueras) |

[1]El conjunto de cables y mangueras de la antorcha no incluye los consumibles.
[2]Esta antorchas es compatible solamente con los Powermax125 fabricados después del 14 de noviembre de 2017 (número de serie 125-007944 o posterior) o con los sistemas a los que se les haya reemplazado la tarjeta DSP con una tarjeta fabricada después de esta fecha.

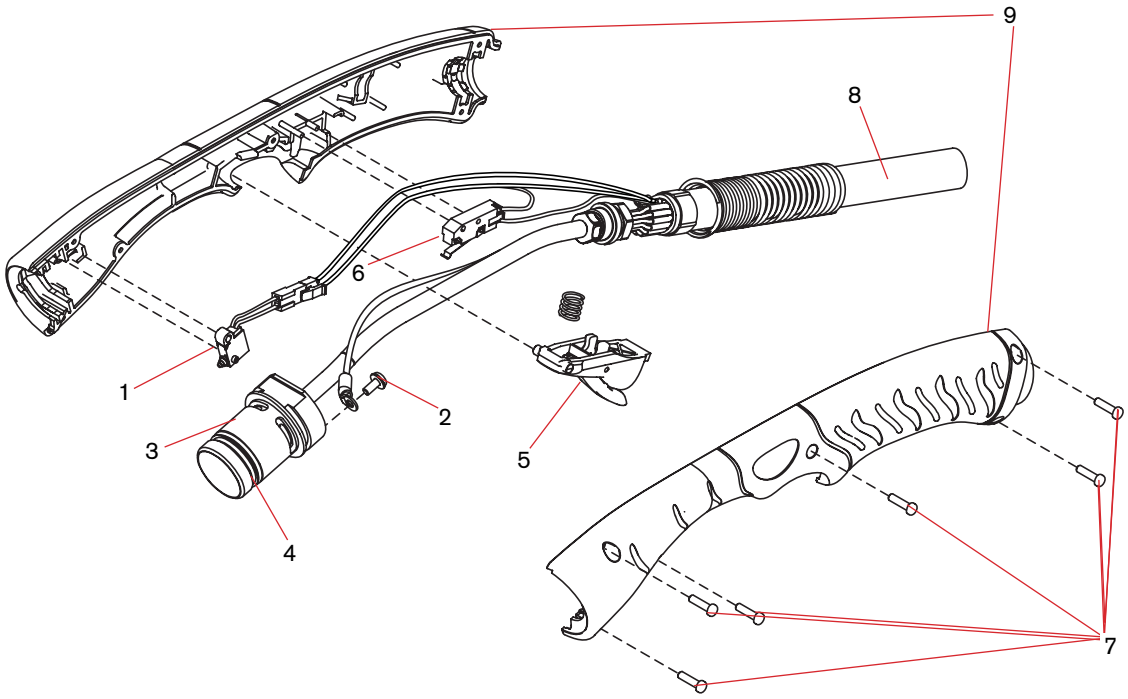

# Piezas de antorcha mecanizada de longitud total Duramax® Hyamp™ 180°

Para usar con el sistema Powermax125®.



## Conjunto de antorcha mecanizada de longitud total Duramax Hyamp 180°

La antorcha mecanizada y el conjunto de cables y mangueras de la antorcha se pueden reemplazar del todo o por componentes individuales. Usar los siguientes números de pieza para reemplazar del todo el conjunto de la antorcha mecanizada de longitud completa Duramax Hyamp 180°. Los números de pieza que comienzan con 059 indican los conjuntos completos de antorcha y sus cables y mangueras. El diámetro exterior estándar en las antorchas Duramax Hyamp es de 45 mm (1,75 pulg.). Tenga en cuenta que las antorchas Duramax Hyamp y los consumibles también son compatibles para su uso con los sistemas Powermax45 XP/65/85/105.

| Componente | Número de pieza / juego | Descripción |
|---|---|---|
| | 059519[1] | Conjunto antorcha mecanizada de longitud total Duramax Hyamp 180°, con cables y mangueras de 4,6 m (15 pulg.) |
| | 059520[1] | Conjunto antorcha mecanizada de longitud total Duramax Hyamp 180°, con cables y mangueras de 7,6 m (25 pulg.) |
| | 059521[1] | Conjunto antorcha mecanizada de longitud total Duramax Hyamp 180°, con cables y mangueras de 10,7 m (35 pulg.) |
| | 059522[1] | Conjunto antorcha mecanizada de longitud total Duramax Hyamp 180°, con cables y mangueras de 15 m (50 pulg.) |
| | 059523[1] | Conjunto antorcha mecanizada de longitud total Duramax Hyamp 180°, con cables y mangueras de 23 m (75 pulg.) |
| 1 | 428248 | Juego: Acople de antorcha mecanizada Duramax Hyamp 180° |
| 2 | 428144 | Juego: Manguito de posicionamiento de antorcha mecanizada de longitud total Duramax Hyamp 180° |
| 3 | 428145 | Juego: Camisa de montaje de antorcha mecanizada Duramax Hyamp 180° |
| 4 | 428253 | Juego: Junta tórica de Duramax Hyamp (5) |
| 5 | 075696 | Tornillo terminal cable arco piloto |
| 6 | 228720 | Juego: Interruptor de sensado de capuchón de antorcha mecanizada Duramax/Hyamp/MRT 180° |
| 7 | 428147 | Juego: Cuerpo principal de antorcha mecanizada Duramax Hyamp 180° |
| 8 | 428149 | Juego: Cables y mangueras de la antorcha mecanizada Duramax Hyamp 180°, 4,6 m (15 pies) |
| 8 | 428150 | Juego: Cables y mangueras de la antorcha mecanizada Duramax Hyamp 180°, 7,6 m (25 pies) |
| 8 | 428151 | Juego: Cables y mangueras de la antorcha mecanizada Duramax Hyamp 180°, 10,7 m (35 pies) |
| 8 | 428152 | Juego: Cables y mangueras de la antorcha mecanizada Duramax Hyamp 180°, 15 m (50 pies) |
| 8 | 428153 | Juego: Cables y mangueras de la antorcha mecanizada Duramax Hyamp 180°, 23 m (75 pies) |
| | 428260 | Juego: Reparación desconexión rápida de las antorchas Duramax y Duramax Hyamp (lado conjunto de cables y mangueras) |

[1]El conjunto de cables y mangueras de la antorcha no incluye los consumibles.

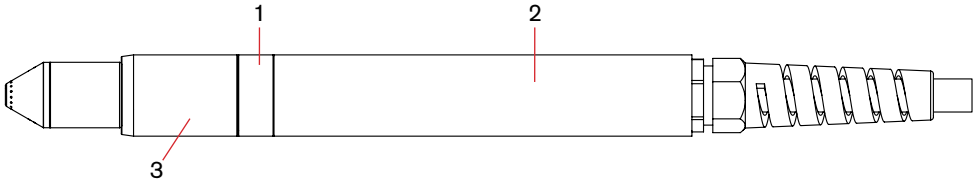


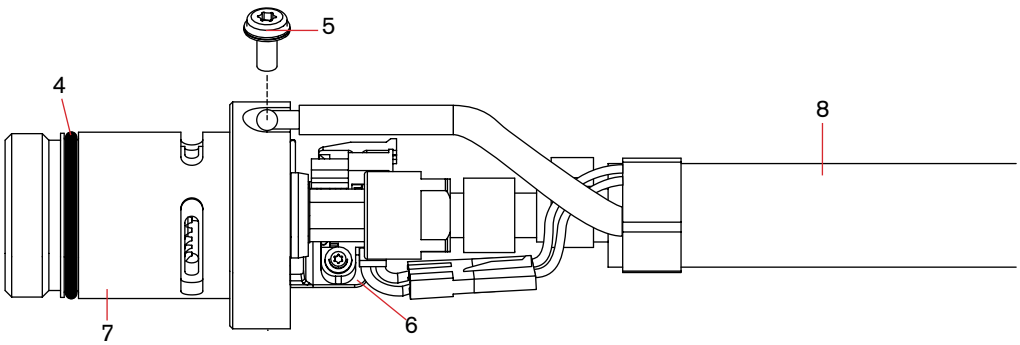

# Piezas de mini antorcha mecanizada Duramax® Hyamp™

## Para usar con el sistema Powermax125®.



### Conjunto de mini antorcha mecanizada Duramax Hyamp 180°

La antorcha mecanizada y el conjunto de cables y mangueras de la antorcha se pueden reemplazar del todo o por componentes individuales. Usar los siguientes números de pieza para reemplazar del todo el conjunto de la mini antorcha mecanizada Duramax Hyamp 180°. Los números de pieza que comienzan con 059 indican los conjuntos completos de antorcha y sus cables y mangueras. Tenga en cuenta que las antorchas Duramax Hyamp y los consumibles también son compatibles para su uso con los sistemas Powermax45 XP/65/85/105.

| Componente | Número de pieza / juego | Descripción |
|---|---|---|
| | 059514[1] | Conjunto de mini antorcha mecanizada Duramax Hyamp 180°, con cables y mangueras de 4,6 m (15 pies) |
| | 059515[1] | Conjunto de mini antorcha mecanizada Duramax Hyamp 180°, con cables y mangueras de 7,6 m (25 pies) |
| | 059516[1] | Conjunto de mini antorcha mecanizada Duramax Hyamp 180°, con cables y mangueras de 10,7 m (35 pies) |
| | 059517[1] | Conjunto de mini antorcha mecanizada Duramax Hyamp 180°, con cables y mangueras de 15 m (50 pies) |
| | 059666[1, 2] | Conjunto de mini antorcha mecanizada Duramax Hyamp 180°, con cables y mangueras de 45,7 m (150 pies) |
| 1 | 428248 | Juego: Acople de antorcha mecanizada Duramax Hyamp 180° |
| 2 | 428146 | Juego: Anillo adaptador de la mini antorcha mecanizada Duramax Hyamp de 180° |
| 3 | 428145 | Juego: Camisa de montaje de antorcha mecanizada Duramax Hyamp 180° |
| 4 | 428253 | Juego: Junta tórica de Duramax Hyamp (5) |
| 5 | 075696 | Tornillo terminal cable arco piloto |
| 6 | 228720 | Juego: Interruptor de sensado de capuchón de antorcha mecanizada Duramax/Hyamp/MRT 180° |
| 7 | 428147 | Juego: Cuerpo principal de antorcha mecanizada Duramax Hyamp 180° |
| 8 | 428149 | Juego: Cables y mangueras de la antorcha mecanizada Duramax Hyamp 180°, 4,6 m (15 pies) |
| 8 | 428150 | Juego: Cables y mangueras de la antorcha mecanizada Duramax Hyamp 180°, 7,6 m (25 pies) |
| 8 | 428151 | Juego: Cables y mangueras de la antorcha mecanizada Duramax Hyamp 180°, 10,7 m (35 pies) |
| 8 | 428152 | Juego: Cables y mangueras de la antorcha mecanizada Duramax Hyamp 180°, 15 m (50 pies) |
| 8 | 428761 | Juego: Cables y mangueras de la antorcha mecanizada Duramax Hyamp 180°, 45,7 m (150 pies) |
| | 428260 | Juego: Reparación desconexión rápida de las antorchas Duramax y Duramax Hyamp (lado conjunto de cables y mangueras) |

[1]El conjunto de cables y mangueras de la antorcha no incluye los consumibles.
[2]Esta antorchas es compatible solamente con los Powermax125 fabricados después del 14 de noviembre de 2017 (número de serie 125-007944 o posterior) o con los sistemas a los que se les haya reemplazado la tarjeta DSP con una tarjeta fabricada después de esta fecha.

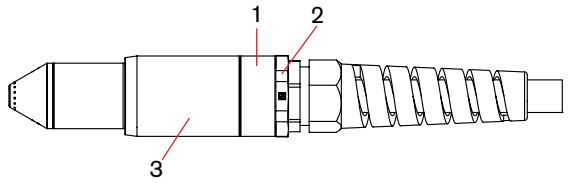


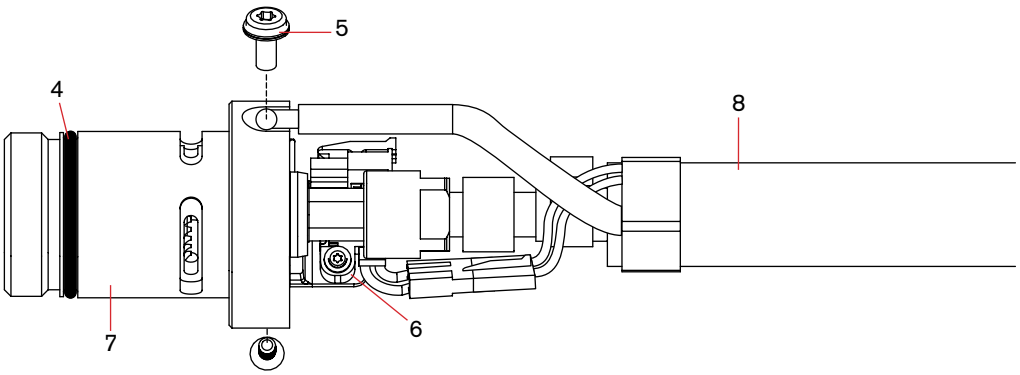

# Piezas de antorcha robótica Duramax® Hyamp™ 180°

## Para usar con el sistema Powermax125®.



### Conjunto de antorcha robótica Duramax Hyamp 180°

La antorcha robótica Duramax Hyamp 180° y el conjunto de cables y mangueras de la antorcha se pueden reemplazar del todo o por componentes individuales. Tenga en cuenta que las antorchas Duramax Hyamp y los consumibles también son compatibles para su uso con los sistemas Powermax45 XP/65/85/105.

| Componente | Número de pieza / juego | Descripción |
|---|---|---|
| | 059566 | Conjunto de antorcha robótica Duramax Hyamp 180° con conjunto de cables y mangueras 7,6 m (25 pies) |
| | 059672 | Antorcha robótica Duramax Hyamp, 180º, con cable de 15,2 m (50 pies) |
| 1 | 428295 | Juego: Cilindro de antorcha robótica Duramax Hyamp 180° |
| 2 | 428298 | Juego: Cuerpo principal de antorcha robótica Duramax Hyamp 180° |
| 3 | 428253 | Juego: Junta tórica de Duramax Hyamp (5) |
| 4 | 075714 | Tornillos cilindro de posicionamiento |
| 5 | 428260 | Juego: FastConnect |
| 6 | 428292 | Juego: Cables y mangueras de la antorcha robótica Duramax Hyamp, 7,6 m (25 pies) |
| 7 | 228109 | Juego: Interruptor de sensado capuchón |
| | 228806 | Juego: conjunto de abrazaderas de antorcha robótica |

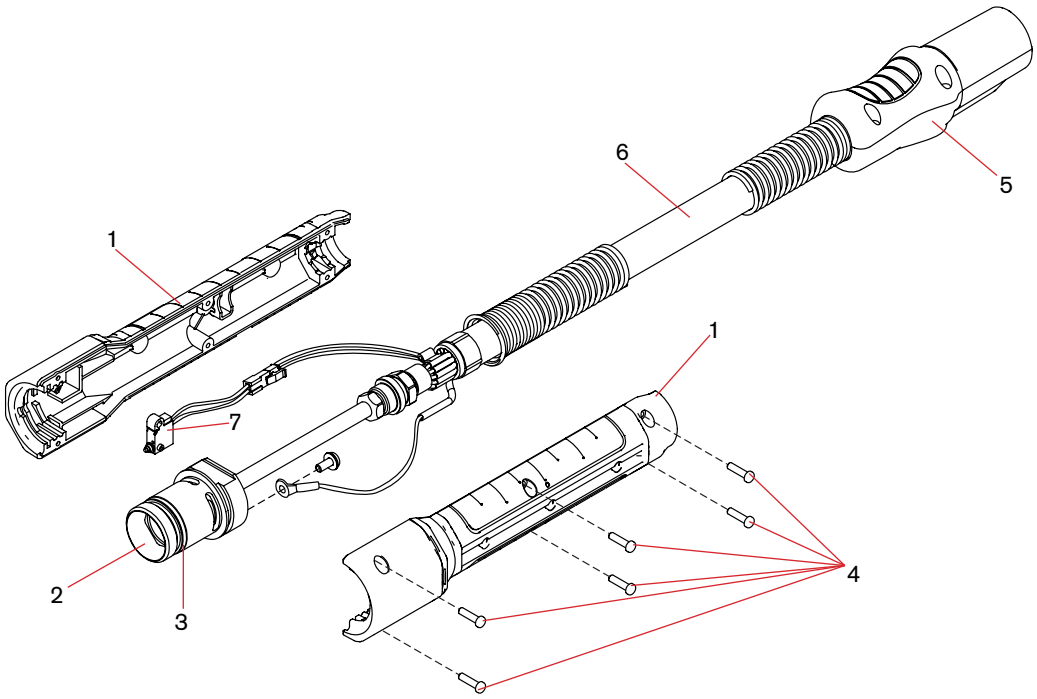

# Piezas de antorcha robótica Duramax® Hyamp™ 90°

## Para usar con el sistema Powermax125®.



## Conjunto de antorcha robótica Duramax Hyamp 90°

La antorcha robótica Duramax Hyamp 90° y el conjunto de cables y mangueras de la antorcha se pueden reemplazar del todo o por componentes individuales. Tenga en cuenta que las antorchas Duramax Hyamp y los consumibles también son compatibles para su uso con los sistemas Powermax45 XP/65/85/105.

| Componente | Número de pieza / juego | Descripción |
|---|---|---|
| | 059565 | Conjunto de antorcha robótica Duramax Hyamp 90° con conjunto de cables y mangueras 7,6 m (25 pies) |
| | 059671 | Antorcha robótica Duramax Hyamp, 90º, con cable de 15,2 m (50 pies) |
| 1 | 428294 | Juego: Cilindro de antorcha robótica Duramax Hyamp 90° |
| 2 | 428297 | Juego: Cuerpo principal de antorcha robótica Duramax Hyamp 90° |
| 3 | 428253 | Juego: Junta tórica de Duramax Hyamp (5) |
| 4 | 075714 | Tornillos cilindro de posicionamiento |
| 5 | 428260 | Juego: FastConnect |
| 6 | 428292 | Juego: Cables y mangueras de la antorcha robótica Duramax Hyamp, 7,6 m (25 pies) |
| 7 | 228109 | Juego: Interruptor de sensado capuchón |
| | 228806 | Juego: conjunto de abrazaderas de antorcha robótica |

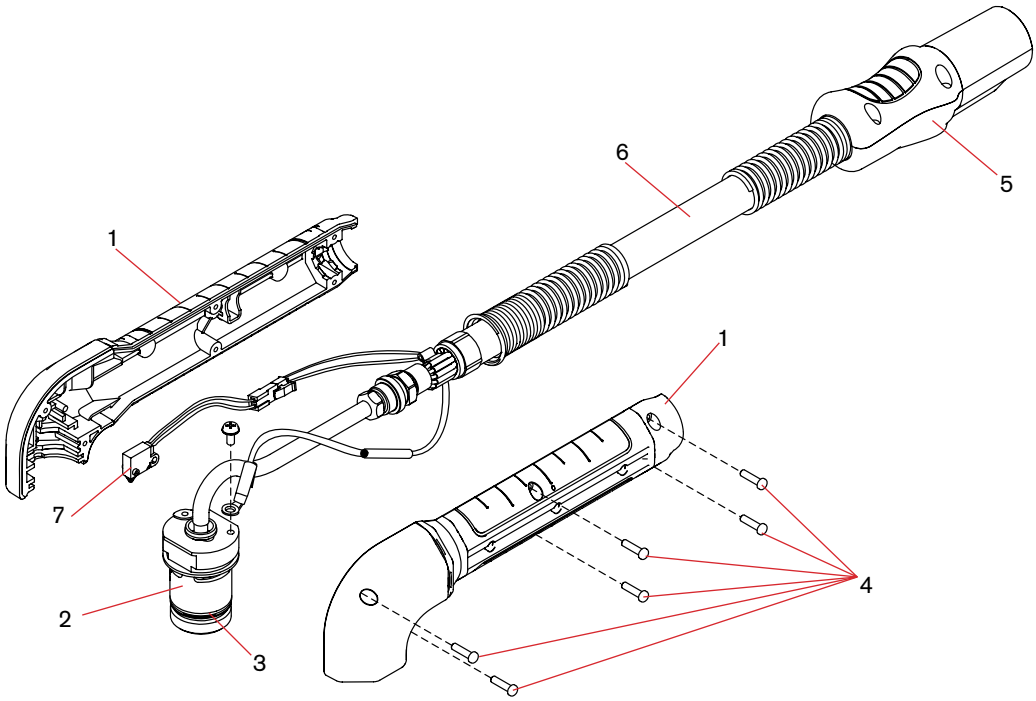

# Piezas de antorcha robótica Duramax® Hyamp™ 45°

Para usar con el sistema Powermax125®.



## Conjunto de antorcha robótica Duramax Hyamp 45°

La antorcha robótica Duramax Hyamp 45° y el conjunto de cables y mangueras de la antorcha se pueden reemplazar del todo o por componentes individuales. Tenga en cuenta que las antorchas Duramax Hyamp y los consumibles también son compatibles para su uso con los sistemas Powermax45 XP/65/85/105.

| Componente | Número de pieza / juego | Descripción |
|---|---|---|
| | 059564 | Conjunto de antorcha robótica Duramax Hyamp 45° con conjunto de cables y mangueras 7,6 m (25 pies) |
| | 059670 | Antorcha robótica Duramax Hyamp, 45º, con cable de 15,2 m (50 pies) |
| 1 | 428293 | Juego: Cilindro de antorcha robótica Duramax Hyamp 45° |
| 2 | 428296 | Juego: Cuerpo principal de antorcha robótica Duramax Hyamp 45° |
| 3 | 428253 | Juego: Junta tórica de Duramax Hyamp (5) |
| 4 | 075714 | Tornillos cilindro de posicionamiento |
| 5 | 428260 | Juego: FastConnect |
| 6 | 428292 | Juego: Cables y mangueras de la antorcha robótica Duramax Hyamp, 7,6 m (25 pies) |
| 7 | 228109 | Juego: Interruptor de sensado capuchón |
| | 228806 | Juego: conjunto de abrazaderas de antorcha robótica |

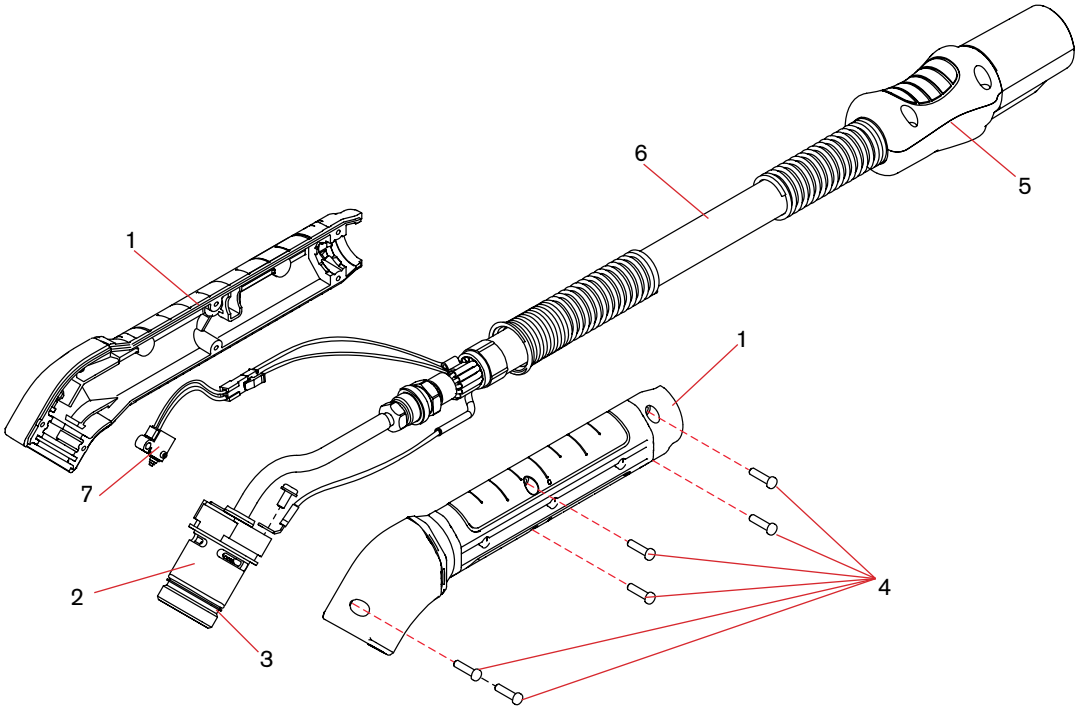

# Piezas de repuesto antorcha manual Duramax® Hyamp™ 45°

## Para usar con el sistema Powermax125®.



## Conjunto de antorcha manual larga Duramax Hyamp de 45° – componentes externos

Se puede reemplazar todo el conjunto de antorcha manual larga Duramax Hyamp de 45° con el conjunto de cables y mangueras o se pueden reemplazar componentes individuales. Tenga en cuenta que las antorchas Duramax Hyamp y los consumibles también son compatibles para su uso con los sistemas Powermax45 XP/65/85/105.

| Componente | Número de pieza / juego | Descripción |
|---|---|---|
| | 059562 | Conjunto de antorcha manual larga Duramax Hyamp 45° con cable de extensión de 0,6 m (2 pies) y conjunto de cables y mangueras de 7,6 m (25 pies) |
| | 059579 | Conjunto de antorcha manual larga Duramax Hyamp 45° con cable de extensión de 0,6 m (2 pies) y conjunto de cables y mangueras de 15 m (50 pies) |
| | 059567 | Conjunto antorcha manual larga Duramax Hyamp 45° con cable de extensión de 1,2 m (4 pies) y conjunto de cables y mangueras de 7,6 m (25 pies) |
| | 059581 | Conjunto de antorcha manual larga Duramax Hyamp 45° con cable de extensión de 1,2 m (4 pies) y conjunto de cables y mangueras de 15 m (50 pies) |
| | 059667[1] | Conjunto de antorcha manual larga Duramax Hyamp 45° con cable de extensión de 1,2 m (4 pies) y conjuntos de cables y mangueras de 45,7 m (150 pies) |
| | 059758 | Antorcha manual larga Duramax Hyamp, 45º, extensión de 1,8 m (6 pies), con conjunto de cables y mangueras de 7,6 m (25 pies) |
| | 059759 | Antorcha manual larga Duramax Hyamp, 45º, extensión de 1,8 m (6 pies), con conjunto de cables y mangueras de 7,6 m (50 pies) |
| 1 | 428278 | Juego: Manguitos frontales de la antorcha manual larga Duramax Hyamp 45° |
| 2 | 428280 | Juego: Tubo alargador de antorcha manual larga Duramax Hyamp, 0,6 m (2 pies) |
| 2 | 428281 | Juego: Tubo alargador de antorcha manual larga Duramax Hyamp, 1,2 m (4 pies) |
| 2 | 428822 | Juego: Interruptor de sensado de capuchón de antorcha manual larga Duramax Hyamp, 1,8 m (6 pies) |
| 2 | 059587 | Juego: Tubo alargador de antorcha manual larga Duramax Hyamp, 1,8 m (6 pies) |
| 2 | 428820 | Tubo alargador de antorcha manual larga Duramax Hyamp, 1,8 m (6 pies) |
| 3 | 428286 | Juego: Mango auxiliar de antorcha manual larga Duramax Hyamp (con tornillos) |
| 4 | 428287 | Juego: Tornillos del mango de antorcha Duramax Hyamp |
| 5 | 428156 | Juego: Gatillo para antorcha manual Duramax Hyamp (con resorte) |
| 6 | 428277 | Juego: Mango de antorcha manual larga Duramax Hyamp |
| 7 | 428260 | Juego: FastConnect antorchas Duramax y Duramax Hyamp |

[1]Esta antorchas es compatible solamente con los Powermax125 fabricados después del 14 de noviembre de 2017 (número de serie 125-007944 o posterior) o con los sistemas a los que se les haya reemplazado la tarjeta DSP con una tarjeta fabricada después de esta fecha.

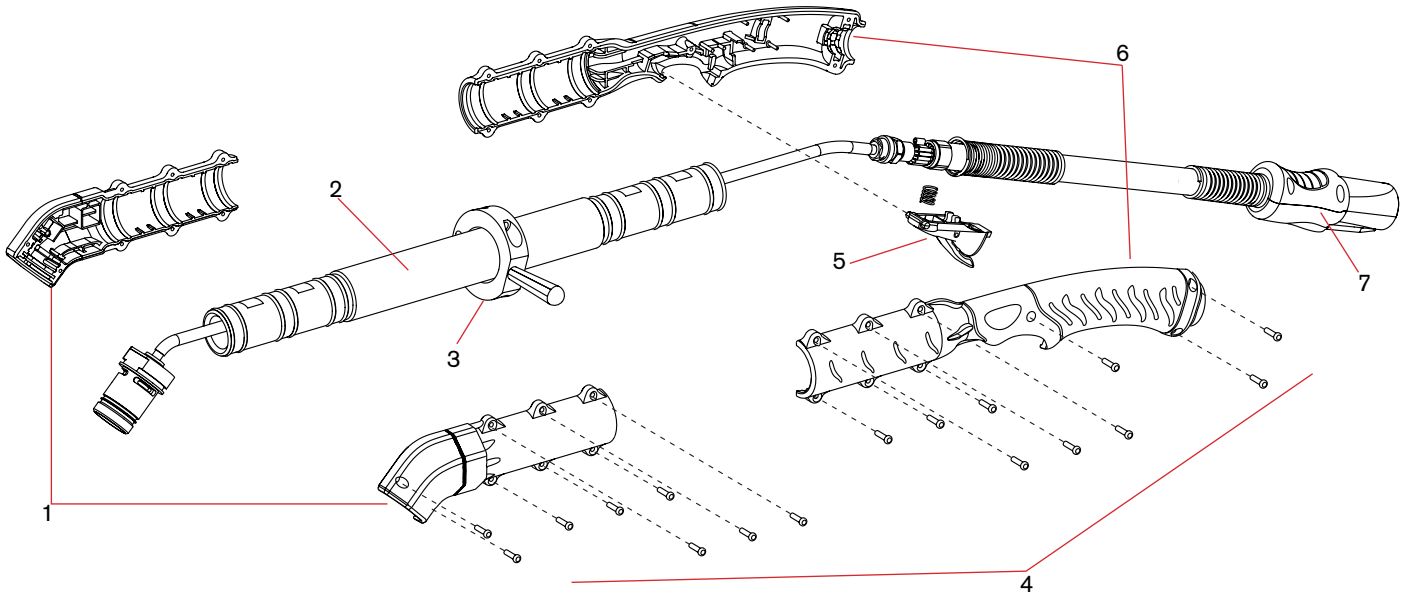

# Piezas de repuesto para antorcha manual larga de 45° Duramax® Hyamp™ (continuación)

## Para usar con el sistema Powermax125®.

### Conjunto de antorcha manual larga Duramax® Hyamp™ de 45° – componentes internos

Tenga en cuenta que las antorchas Duramax Hyamp y los consumibles también son compatibles para su uso con los sistemas Powermax45 XP/65/85/105.

| Componente | Número de pieza / juego | Descripción |
|---|---|---|
| 1 | 428288 | Juego: Interruptor de sensado de capuchón de antorcha manual larga Duramax Hyamp, 0,6 m (2 pies) |
| 1 | 428289 | Juego: Interruptor de sensado de capuchón de antorcha manual larga Duramax Hyamp, 1,2 m (4 pies) |
| 2 | 428282 | Juego: Cuerpo de antorcha manual larga Duramax Hyamp de 45° (cabezal de antorcha más tubería de gas), 0,6m (2 pies) - incluye cable de arco piloto, interruptor de sensado de capuchón y tiras de espuma |
| 2 | 428284 | Juego: Cuerpo de antorcha manual larga Duramax Hyamp de 45° (cabezal de antorcha más tubería de gas), 1,2 m (4 pies) - incluye cable de arco piloto, interruptor de sensado de capuchón y tiras de espuma |
| 2 | 428822 | Juego: Interruptor de sensado de capuchón de antorcha manual larga Duramax Hyamp, 1,8 m (6 pies) |
| 3 | 428253 | Juego: Junta tórica de Duramax Hyamp (5) |
| 4 | 428290 | Juego: Cable de arco piloto para antorcha manual larga Duramax Hyamp (con tornillos), 0,6 m (2 pies) |
| 4 | 428291 | Juego: Cable de arco piloto para antorcha manual larga Duramax Hyamp (con tornillos), 1,2 m (4 pies) |
| 5 | 428162 | Juego: Interruptor de arranque de antorcha manual Duramax Hyamp |
| 6 | 428159 | Juego: Cables y mangueras de la antorcha manual Duramax y Duramax Hyamp, 7,6 m (25 pies) |
| 6 | 428160 | Juego: Cables y mangueras de la antorcha manual Duramax y Duramax Hyamp, 15 m (50 pies) |
| 6 | 428762 | Juego: Cables y mangueras de la antorcha manual Duramax Hyamp, 45.7 m (150 pies) |

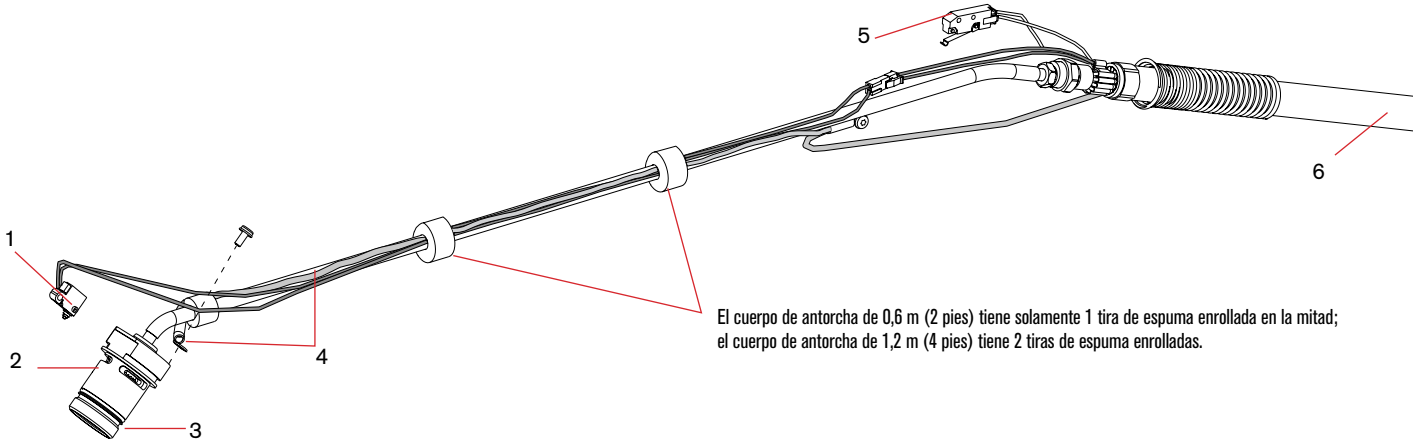


El cuerpo de antorcha de 0,6 m (2 pies) tiene solamente 1 tira de espuma enrollada en la mitad; el cuerpo de antorcha de 1,2 m (4 pies) tiene 2 tiras de espuma enrolladas.

# Piezas de repuesto de la antorcha manual Duramax® Hyamp™ de 90°

## Para usar con el sistema Powermax125®.



## Conjunto de antorcha manual larga Duramax Hyamp 90° – componentes externos

Se puede reemplazar todo el conjunto de antorcha manual larga Duramax Hyamp de 90° con el conjunto de cables y mangueras o se pueden reemplazar componentes individuales. Tenga en cuenta que las antorchas Duramax Hyamp y los consumibles también son compatibles para su uso con los sistemas Powermax45 XP/65/85/105.

| Componente | Número de pieza / juego | Descripción |
|---|---|---|
| | 059563 | Conjunto antorcha manual larga Duramax Hyamp 90° con cable de extensión 0,6 m (2 pies) y cables y mangueras de 7,6 m (25 pies) |
| | 059580 | Conjunto antorcha manual larga Duramax Hyamp 90° con cable de extensión 0,6 m (2 pies) y cables y mangueras de 15 m (50 pies) |
| | 059568 | Conjunto antorcha manual larga Duramax Hyamp 90° con cable de extensión 1,2 m (4 pies) y cables y mangueras de 7,6 m (25 pies) |
| | 059582 | Conjunto antorcha manual larga Duramax Hyamp 90° con cable de extensión 1,2 m (4 pies) y cables y mangueras de 15 m (50 pies) |
| | 059668[1] | Conjunto antorcha manual larga Duramax Hyamp 90° con cable de extensión 1,2 m (4 pies) y cables y mangueras de 45,7 m (150 pies) |
| | 059623 | Conjunto antorcha manual larga Duramax Hyamp 90° con cable de extensión 1,8 m (6 pies) y cables y mangueras de 7,5 m (25 pies) |
| | 059624 | Conjunto antorcha manual larga Duramax Hyamp 90° con cable de extensión 1,8 m (6 pies) y cables y mangueras de 15 m (50 pies) |
| 1 | 428279 | Juego: Manguitos frontales de la antorcha manual larga Duramax Hyamp 90° |
| 2 | 428280 | Juego: Tubo alargador de antorcha manual larga Duramax Hyamp, 0,6 m (2 pies) |
| 2 | 428281 | Juego: Tubo alargador de antorcha manual larga Duramax Hyamp, 1,2 m (4 pies) |
| 2 | 428820 | Tubo alargador de antorcha manual larga Duramax Hyamp, 1,8 m (6 pies) |
| 3 | 428286 | Juego: Mango auxiliar de antorcha manual larga Duramax Hyamp (con tornillos) |
| 4 | 428287 | Juego: Tornillos del mango de antorcha Duramax Hyamp |
| 5 | 428156 | Juego: Gatillo para antorcha manual Duramax Hyamp (con resorte) |
| 6 | 428277 | Juego: Mango de antorcha manual larga Duramax Hyamp |
| 7 | 428260 | Juego: FastConnect antorchas Duramax y Duramax Hyamp |

[1]Esta antorchas es compatible solamente con los Powermax125 fabricados después del 14 de noviembre de 2017 (número de serie 125-007944 o posterior) o con los sistemas a los que se les haya reemplazado la tarjeta DSP con una tarjeta fabricada después de esta fecha.

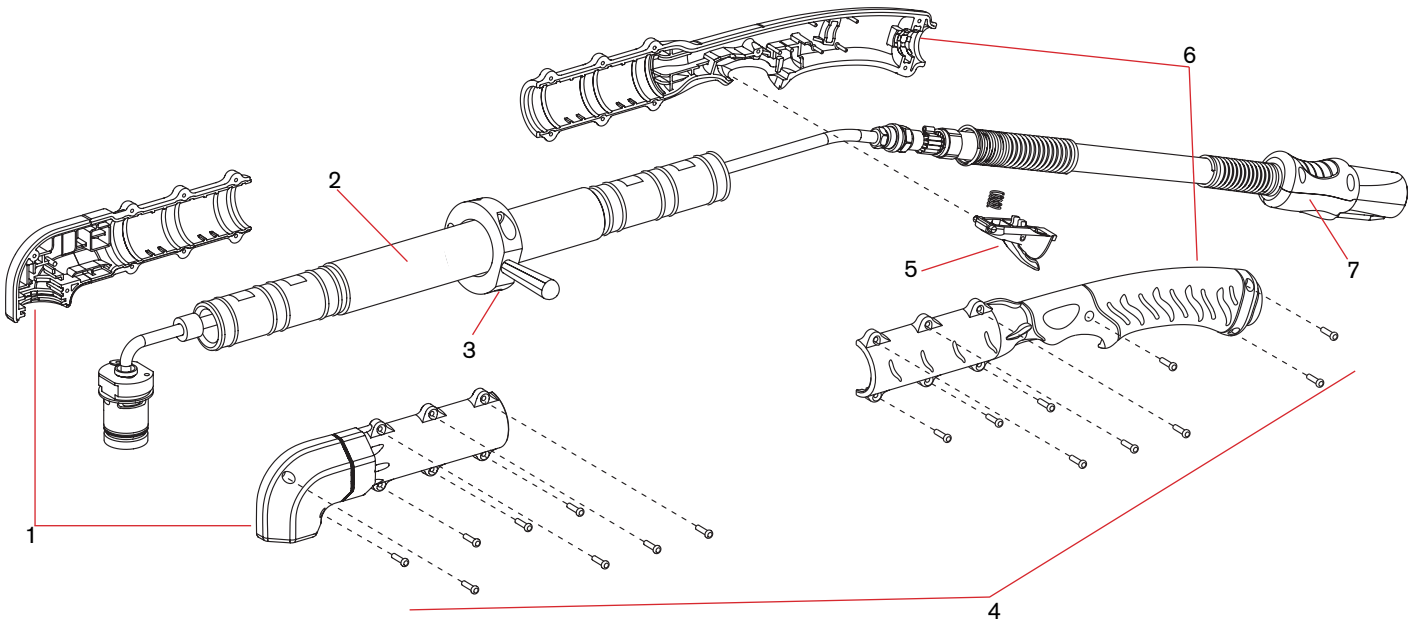

# Piezas de repuesto para antorcha manual larga de 90° Duramax® Hyamp™ (continuación)

Para usar con el sistema Powermax125®.

## Conjunto de antorcha manual larga Duramax® Hyamp™ de 90° – componentes internos

Tenga en cuenta que las antorchas Duramax Hyamp y los consumibles también son compatibles para su uso con los sistemas Powermax45 XP/65/85/105.

| Componente | Número de pieza / juego | Descripción |
|---|---|---|
| 1 | 428288 | Juego: Interruptor de sensado de capuchón de antorcha manual larga Duramax Hyamp, 0,6 m (2 pies) |
| 1 | 428289 | Juego: Interruptor de sensado de capuchón de antorcha manual larga Duramax Hyamp, 1,2 m (4 pies) |
| 2 | 428283 | Juego: Cuerpo de antorcha manual larga Duramax Hyamp de 90° (cabezal de antorcha más tubería de gas), 0,6m (2 pies) - incluye cable de arco piloto, interruptor de sensado de capuchón y tiras de espuma |
| 2 | 428285 | Juego: Cuerpo de antorcha manual larga Duramax Hyamp de 90° (cabezal de antorcha más tubería de gas), 1,2 m (4 pies) - incluye cable de arco piloto, interruptor de sensado de capuchón y tiras de espuma |
| 2 | 428822 | Juego: Interruptor de sensado de capuchón de antorcha manual larga Duramax Hyamp, 1,8 m (6 pies) |
| 2 | 428821 | Juego: Cuerpo de antorcha manual larga Duramax Hyamp de 90° (cabezal de antorcha más tubería de gas), 1,8 m (6 pies) - incluye cable de arco piloto, interruptor de sensado de capuchón y tiras de espuma |
| 3 | 428253 | Juego: Junta tórica de Duramax Hyamp (5) |
| 4 | 428290 | Juego: Cable de arco piloto para antorcha manual larga Duramax Hyamp (con tornillos), 0,6 m (2 pies) |
| 4 | 428291 | Juego: Cable de arco piloto para antorcha manual larga Duramax Hyamp (con tornillos), 1,2 m (4 pies) |
| 4 | 428823 | Juego: Cable de arco piloto para antorcha manual larga Duramax Hyamp (con tornillos), 1,8 m (6 pies) |
| 5 | 428162 | Juego: Interruptor de arranque de antorcha manual Duramax Hyamp |
| 6 | 428159 | Juego: Cables y mangueras de la antorcha manual Duramax y Duramax Hyamp, 7,6 m (25 pies) |
| 6 | 428160 | Juego: Cables y mangueras de la antorcha manual Duramax y Duramax Hyamp, 15 m (50 pies) |
| 6 | 428762 | Juego: Cables y mangueras de la antorcha manual Duramax Hyamp, 45.7 m (150 pies) |

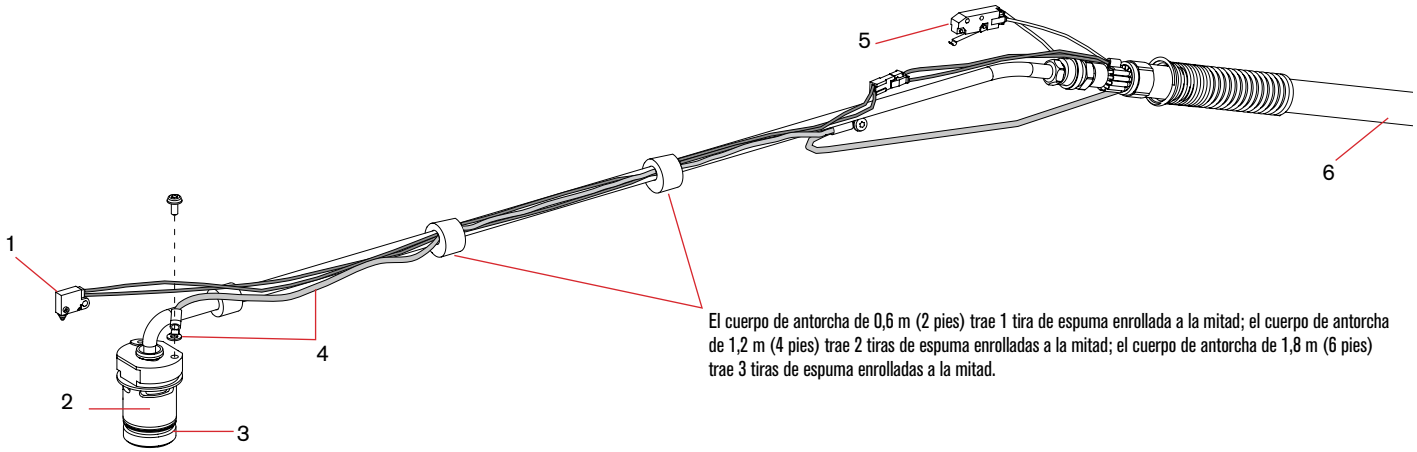


El cuerpo de antorcha de 0,6 m (2 pies) trae 1 tira de espuma enrollada a la mitad; el cuerpo de antorcha de 1,2 m (4 pies) trae 2 tiras de espuma enrolladas a la mitad; el cuerpo de antorcha de 1,8 m (6 pies) trae 3 tiras de espuma enrolladas a la mitad.


M S C
Powermax125

# Opciones de actualización del cartucho Powermax

## Compatibilidad

Los adaptadores de cartucho Powermax permiten la conversión a la plataforma de consumibles de cartucho si tiene los siguientes sistemas y tipos de antorcha.

| Sistema | Tipo de antorcha | Número de pieza del adaptador |
|---|---|---|
| Powermax45® XP | Duramax® Lock y Duramax manual, mecanizada y robótica | 428951 |
| Powermax65® | Duramax manual, mecanizada y robótica | |
| Powermax85® | | |
| Powermax105® | | |
| Powermax125® | Duramax Hyamp manual, mecanizado y robótico | 528160 |

- No se recomienda para usar con antorchas modernizadas Duramax en Powermax1000/1250/1650
- La plataforma de consumibles tipo cartucho es estándar para los sistemas Powermax45/65/85/105 SYNC® con antorchas SmartSYNC™ (no se requiere adaptador)

| Sistema | Tipo de antorcha | Número de pieza |
|---|---|---|
| Powermax45® XP<br>Powermax65® | Antorcha manual HRT de 75° con cartucho y cables de 7,6 m (25 pies) | 059920 |
| Powermax85®<br>Powermax105® | Antorcha de máquina MRT de 180° tipo cartucho con cable de 15,2 m (50 pies) | 059930 |
| Powermax125® | Antorcha tipo cartucho MRT de 180° para minimáquina o robot, con cable de 15,2 m (50 pies) | 059940 |

Los cartuchos son fáciles de identificar, vienen codificados por color según el proceso (para eliminar la confusión entre las piezas consumibles) y tienen una marca clara con el amperaje y el número de pieza. Los cartuchos son de material combinado reciclable.




Los adaptadores de cartucho Powermax están diseñados para admitir varios cambios de cartucho. Revise y quite el adaptador con frecuencia de la antorcha para controlar que no tenga grietas y desgaste de la rosca, para saber así cuándo reemplazarlo.




**El adaptador estándar añade 18 mm (0,69 pulg.) a la longitud operativa de la antorcha Duramax y Duramax Lock.**




**El adaptador Hyamp añade 33 mm (1,31 pulg.) a la longitud operativa de la antorcha Duramax Hyamp.**





**Al utilizar un cartucho Powermax en un adaptador, no se transfieren datos del cartucho al sistema para la configuración automatizada del proceso ni para proporcionar datos sobre el uso del cartucho. Esa funcionalidad está disponible en los sistemas Powermax SYNC con tecnología de antorchas SmartSYNC:***

*Las antorchas SmartSYNC no son compatibles con los sistemas Powermax45 XP/65/85/105 A

No a escala

# Cartuchos Powermax



## Corte con arrastre y FineCut® para antorchas manuales

| Cartuchos Hypertherm | | Reemplaza esta combinación | | | | |
|---|---|---|---|---|---|---|
| **Proceso** | **Cartucho** | **Escudo frontal** | **Capuchón de retención** | **Boquilla** | **Electrodo** | **Anillo distribuidor** |
| Hyamp | 528162 | 420000 | 220977 | 220975 | 220971 | 220997 |
| 105 A | 428937 | 220992ES | 220854 | 220990ES | 220842 | 220994 |
| 85 A | 428935 | 220818ES | | 220816ES | | 220857 |
| 65 A | 428931 | | | 220819ES | | |
| 45 A | 428927 | | | 220941ES | | |
| Corte con arrastre FineCut | 428928 | 220931 | | 220930 | | 220947 |



## Corte mecanizado y FineCut para antorchas mecanizadas

| Cartuchos Hypertherm | | Reemplaza esta combinación | | | | |
|---|---|---|---|---|---|---|
| **Proceso** | **Cartucho** | **Escudo frontal** | **Capuchón de retención** | **Boquilla** | **Electrodo** | **Anillo distribuidor** |
| Hyamp | 528161 | 220976 | 220977 o 420156 óhmico | 220990ES | 220971 | 220997 |
| 105 A | 428936 | 220993 | 220854 o 220953 (óhmico) | 220990ES | 220842 o 220777 (CopperPlus®) | 220994 |
| 85 A | 428934 | 220817 o 220955 (deflector) | | 220816ES | | 220857 |
| 65 A | 428930 | | | 220819ES | | |
| 45 A | 428925 | | | 220941ES | | |
| Corte mecanizado FineCut | 428926 | 220948 o 220955 (deflector) | | 220930 | 220842 | 220947 |
| Anillo de sensado óhmico | Juego 428895 - Cant. de (3) anillos por juego | | | | | |

Consulte la guía de tablas de corte para el adaptador de cartucho en las antorchas Duramax® 811300MU.
Los cartuchos mecanizados pueden usarse en antorchas manuales si se desea un soporte.



## Ranurado de máxima remoción y máximo control

| Cartuchos Hypertherm | | Reemplaza esta combinación | | | | |
|---|---|---|---|---|---|---|
| **Proceso** | **Cartucho** | **Escudo frontal** | **Capuchón de retención** | **Boquilla** | **Electrodo** | **Anillo distribuidor** |
| Ranurado de máxima remoción de 105 A | 428938 | 220798 | 220854 | 220991 | 220842 | 220994ES |
| Ranurado de máxima remoción de 45-85 A | 428932 | | | 220797 | | 220857 |
| Ranurado de máximo control de 105 A | 428939 | 420480 | | 220991 | | 220994ES |
| Ranurado de máximo control de 45-85 A | 428933 | | | 220797 | | 220857 |



## Aplicaciones

| Cartuchos Hypertherm | |
|---|---|
| **Proceso** | **Cartucho** |
| Corte con arrastre HyAccess de 65 A | 428984 |
| Corte mecanizado HyAccess de 65 A | 528079 |
| Ranurado HyAccess de 65 A | 428987 |
| FlushCut 105 A | 428954 |
| FlushCut 85 A | 428953 |
| FlushCut 65 A | 428952 |
| Corte mecanizado HyPilot de 105 A | 528157 |

Los cartuchos Powermax® se fabrican para cumplir con nuestros altos estándares de calidad y fiabilidad. Como parte del proceso de producción, probamos cada cartucho para asegurarnos de que estén bien armados y funcionen a la perfección. Como resultado, es probable que note marcas de quemaduras en la punta del cartucho. Esto es algo normal y no es señal de daños.

# Powermax30®

## Consumibles de antorcha manual T30v



| Cantidad mínima de pedido | | | 1 | 1 | 5 | 5 | 1 |
|---|---|---|---|---|---|---|---|
| **Tipo de consumible** | **Tipo de antorcha** | **Amperaje** | **Protección[1]** | **Capuchón de retención** | **Boquilla** | **Electrodo** | **Anillo distribuidor** |
| Corte con arrastre | Manual | 30 | 220569 | 220483 | 220480 | 220478 | 220479 |



| Cantidad mínima de pedido | | 1 | 1 | 1 | 1 |
|---|---|---|---|---|---|
| **Tipo de consumible** | **Tipo de antorcha** | **Capuchón de retención** | **Boquilla** | **Electrodo** | **Anillo distribuidor** |
| Corte con arrastre HyAccess (15–30 A) | Manual | 420148 | 420144 | 420137 | 220670 |
| Ranurado HyAccess (15–30 A) | | | 420147 | | |

| Cantidad en el juego | | 1 | 1 | 1 | 2 | 1 |
|---|---|---|---|---|---|---|
| Juego HyAccess – 428337 (15–30 A) | Manual | 420148 | 420144 (corte) | 420147 (ranurado) | 420137 | 420211 |






# Piezas de antorcha manual T30v

## Para usar con el sistema Powermax30®.




## Piezas de antorcha manual T30v

| Componente | Número de pieza / juego | Descripción |
|---|---|---|
| | 088001[1] | Conjunto de antorcha manual T30v con cables y mangueras de 4,5 m (15 pies) |
| 1 | 228112 | Juego: Cuerpo principal de T30v |
| 2 | 058503 | Junta tórica: Viton 0,626 x 0,070 |
| 3 | 228109 | Juego: Sensor de detección de tapa retirada |
| 4 | 228111 | Juego: Mango de antorcha T30v |
| 5 | 075339 | Tornillos del mango |
| 6 | 002244 | Gatillo de seguridad |
| 7 | 027254 | Resorte |
| 8 | 228113 | Juego: Cables y mangueras de la antorcha T30v 4,5 m (15 pies) |
| 9 | 128642 | Juego: Interruptor de arranque de T30v |
| | 123868 | Cable de masa con pinza, 4,5 m (15 pies) |

[1]El conjunto incluye consumibles

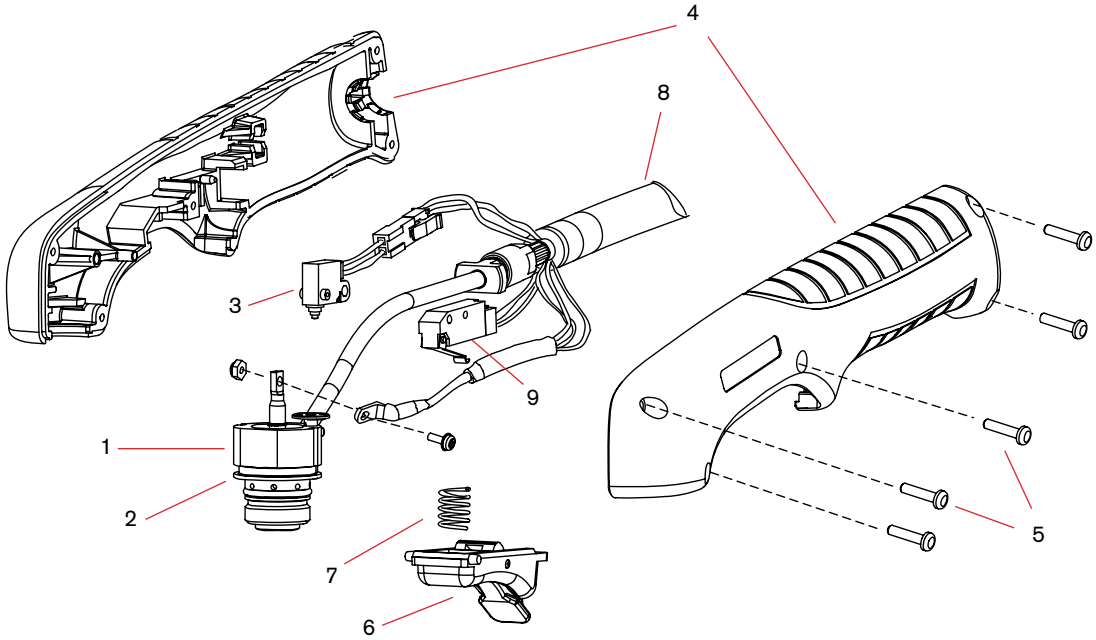

# Powermax45®

## Consumibles para antorcha manual/mecanizada T45v/T45m

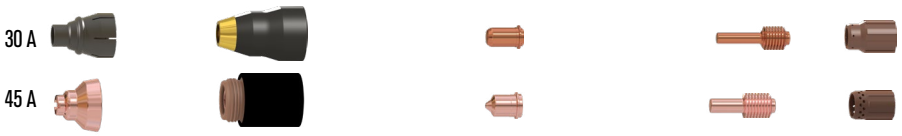


| Cantidad mínima de pedido | | |

# Powermax45® (continuación)

## Consumibles para antorcha manual/mecanizada T45v/T45m






| Cantidad mínima de pedido | | 1 | 1 | | 1 | 1 |
|---|---|---|---|---|---|---|
| **Tipo de consumible** | **Tipo de antorcha** | **Capuchón de retención** | **Boquilla** | | **Electrodo** | **Anillo distribuidor** |
| Corte con arrastre HyAccess (15–45 A) | Manual | 420148 | 420144 | | 420137 | 220670 |
| Ranurado HyAccess (15–45 A) | | | 420147 | | | |
| Cantidad en el juego | | 1 | 1 | 1 | 2 | 1 |
| Juego HyAccess – 428337 (15–45 A) | Manual | 420148 | 420144 (corte) | 420147 (ranurado) | 420137 | 420211[4] |

## Juegos al por mayor de consumibles T45v/T45m

| Cantidad del pedido | 25 | 25 |
|---|---|---|
| Contenidos | Boquilla 220671 | Electrodo 220669 |
| Número de pieza del embalaje al por mayor | Boquilla 228843 | Electrodo 228844 |



# Piezas antorcha manual T45v

## Para usar con el sistema Powermax45®.



## Piezas antorcha manual T45v

| Componente | Número de pieza / juego | Descripción |
|---|---|---|
| | 088008[1] | Conjunto de cables y mangueras de la antorcha manual T45v de 6,1 m (20 pies) |
| | 088009[1] | Conjunto de antorcha manual T45v con conjunto de cables y mangueras de 15,2 m (50 pies) |
| 1 | 228346 | Juego: Repuesto de cuerpo de la antorcha |
| 2 | 058503 | Junta tórica: cuerpo de la antorcha |
| 3 | 228109 | Juego: repuesto de interruptor de sensado de capuchón |
| 4 | 228313 | Juego: mango |
| 5 | 075714 | Tornillos del mango |
| 6 | 002244 | Conjunto de gatillo de seguridad |
| 7 | 027254 | Resorte |
| 8 | 228315 | Juego: Repuesto de cables y mangueras de la antorcha, 6,1 m (20 pies) |
| 9 | 228316 | Juego: Repuesto de cables y mangueras de la antorcha, 15,2 m (50 pies) |
| | 228300 | Cable de masa con pinza, 6,1 m (20 pies) |
| | 228307 | Cable de masa con pinza, 15,2 m (50 pies) |
| 10 | 128642 | Juego: Repuesto de interruptor de arranque de T45v/T30v |

[1]El conjunto incluye consumibles.

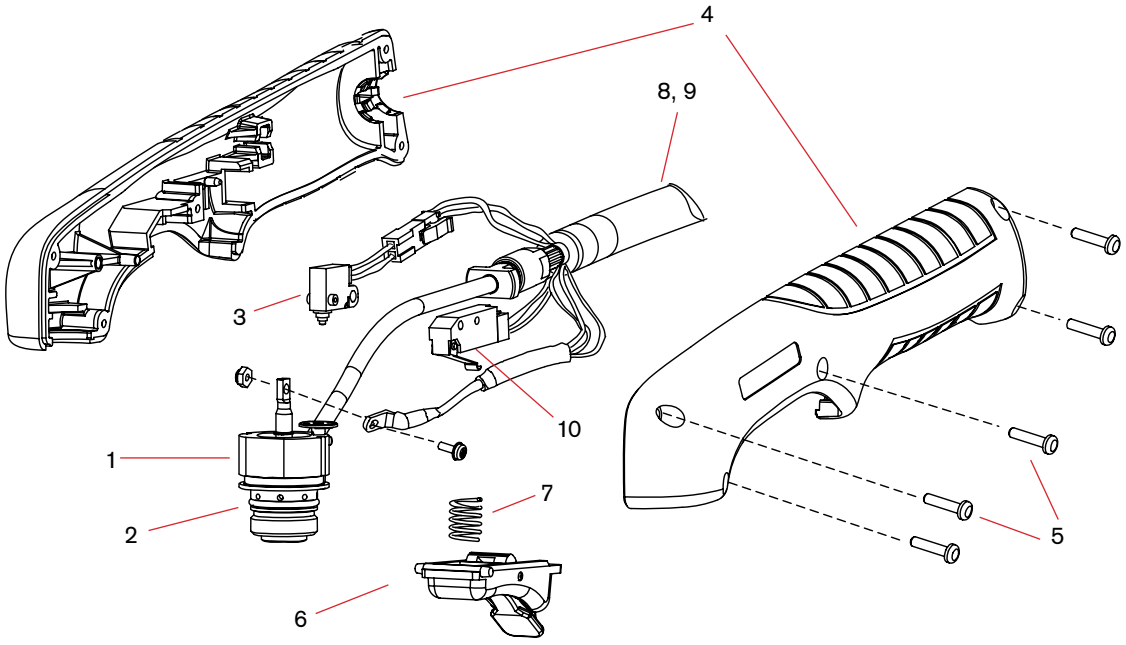

# Piezas antorcha mecanizada T45m

## Para usar con el sistema Powermax45®.

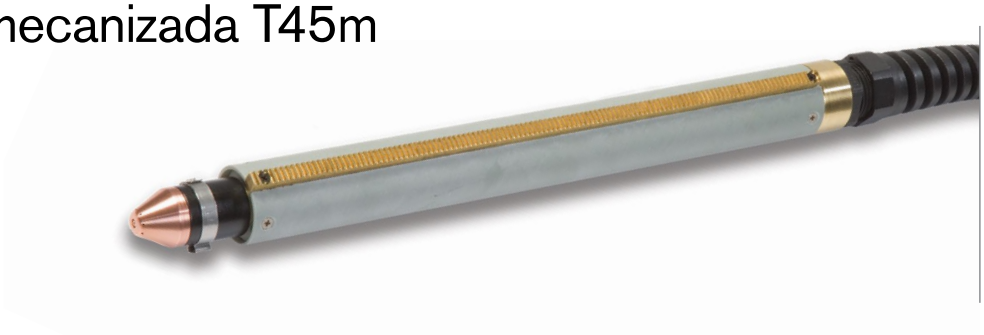

## Piezas antorcha mecanizada T45m

| Componente | Número de pieza / juego | Descripción |
|---|---|---|
| | 088010[1] | Conjunto de antorcha mecanizada T45M con cables y mangueras de 7,6 m (25 pies) |
| | 088011[1] | Conjunto de antorcha mecanizada T45m con cables y mangueras de 10,7 m (35 pies) |
| | 088012[1] | Conjunto de antorcha mecanizada T45m con cables y mangueras de 15,2 m (50 pies) |
| 1 | 228228 | Juego: manguito de posicionamiento T45m |
| 2 | 228229 | Juego: cremallera extraíble T45m |
| 3 | 228322 | Juego: Anillo de montaje frontal |
| 4 | 228323 | Juego: Anillo de montaje trasero |
| 5 | 228320 | Juego: Repuesto de cuerpo de la antorcha T45m |
| 6 | 228321 | Juego: repuesto interruptor de sensado capuchón T45m |
| 7 | 058503 | Junta tórica: cuerpo de la antorcha |
| 8 | 228317 | Repuesto de cables y mangueras de la antorcha T45m, 7,6 m (25 pies) |
| 9 | 228318 | Repuesto de cables y mangueras de la antorcha T45m, 10,7 m (35 pies) |
| 10 | 228319 | Repuesto de cables y mangueras de la antorcha T45m, 15,2 m (50 pies) |
| | 128650 | Interruptor de encendido/apagado de la antorcha mecanizada, 7,6 m (25 pies) |
| | 128651 | Interruptor de encendido/apagado de la antorcha mecanizada, 15,2 m (50 pies) |
| | 128652 | Interruptor de encendido/apagado de la antorcha mecanizada, 22,8 m (75 pies) |
| | 228300 | Cable de masa con pinza, 6,1 m (20 pies) |
| | 228307 | Cable de masa con pinza, 15,2 m (50 pies) |

[1]El conjunto incluye consumibles.

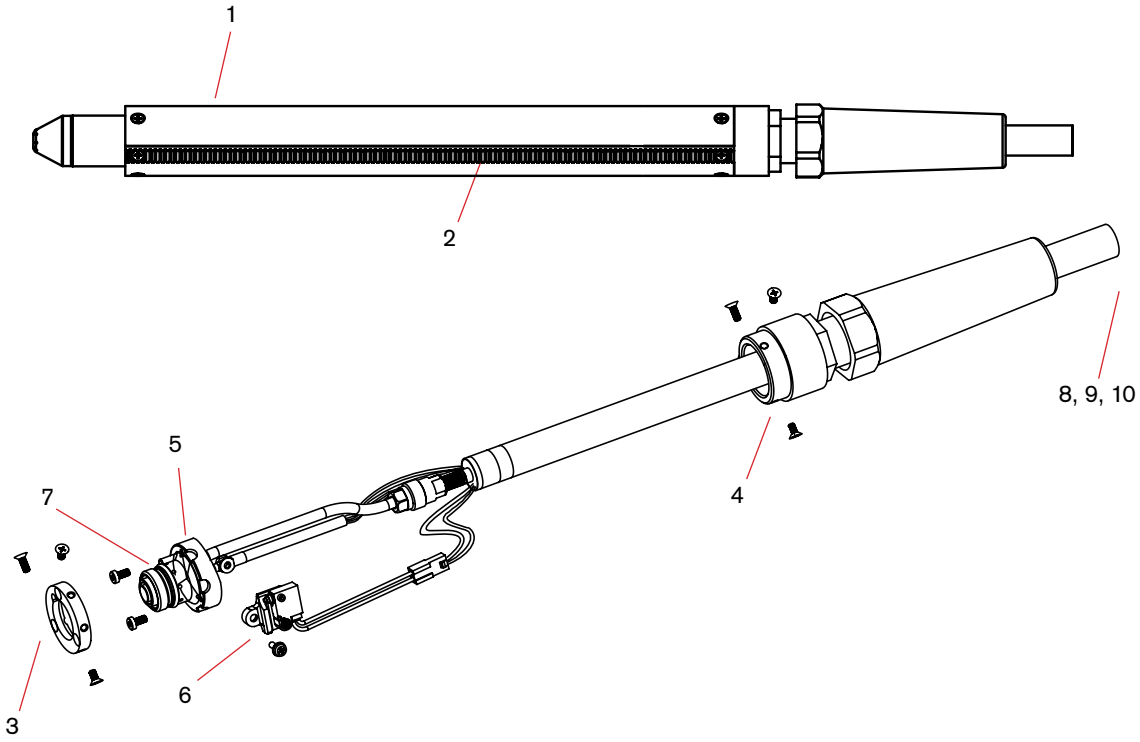

# Powermax45 XP/65/85/105®

Tenga en cuenta que los consumibles Duramax también son compatibles para su uso con los modelos MAX42, MAX43, Powermax600, Powermax800, Powermax900, Powermax1000, Powermax1250 y Powermax1650 utilizando antorchas Duramax RT. Los consumibles Duramax también son compatibles con el Powermax45 utilizando la antorcha Duramax opcional.




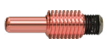


| Cantidad mínima de pedido | | 1 | 1 | 5 | 5 | 1 |
|---|---|---|---|---|---|---|
| **Tipo de consumible** | **Tipo de antorcha** | **Escudo frontal/deflector** | **Capuchón de retención** | **Boquilla** | **Electrodo** | **Anillo distribuidor** |
| Corte con arrastre (30–105 A) | Manual | 220818[2] (45 A) | 220854 | 220941[2] (45 A) | 220842[2] o 220777[1,2] | 220994 |
| | | 220818[2] (65 A) | | 220819[2] (65 A) | | |
| | | 220818[2] (85 A) | | 220816[2] (85 A) | | |
| | | 220992[2] (105 A) | | 220990 (105 A) | | |
| Cantidad en el juego | | 2 | 1 | 7 | 7 | 1 |
| Juego de corte Essential – 851471 (30–105 A) | Manual | 220992 | 220854 | 220990 | 220842 | 220994 |




[1]Para lograr mayor duración de los consumibles al cortar metal de 12 mm (1/2 pulg.) o un espesor inferior, examine la posibilidad de utilizar el electrodo CopperPlus (número de pieza 220777).
[2]Consumibles disponibles en embalajes al por mayor. Vea la información para pedidos a continuación.


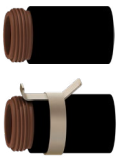

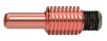


| Cantidad mínima de pedido | | 1 | | | 1 | 5 | | | 5 | | 1 |
|---|---|---|---|---|---|---|---|---|---|---|---|
| **Tipo de consumible** | **Tipo de antorcha** | **Escudo frontal/deflector** | | | **Capuchón de retención** | **Boquilla** | | | **Electrodo** | | **Anillo distribuidor** |
| Mecanizada (30-105 A) | Máquina | 220817[2] o 220955[3] (45 A) | | | 220854 o 220953 (óhmico) | 220941[2] (45 A) | | | 220842[2] o 220777[1,2] | | 220994 |
| | | 220817[2] o 220955[3] (65 A) | | | | 220819[2] (65 A) | | | | | |
| | | 220817[2] o 220955[3] (85 A) | | | | 220816[2] (85 A) | | | | | |
| | | 220993[2] o 220955[3] (105 A) | | | | 220990[2] (105 A) | | | | | |
| Cantidad en el juego | | 1 | 1 | 1 | 1 | 7 | | | 4 | 3 | 1 |
| Juego de corte Essential – 851472 | Máquina | 220817 (Escudo frontal) | 220955 (Deflector) | 220993 105 A (Escudo frontal) | 220854 o 220953 óhmico | 220990 (85–105 A) | 220819 (65 A) | 220816 (85 A) | 220842 (corte) | 220777 (CopperPlus) | 220994 |



[1]Para lograr mayor duración de los consumibles al cortar metal de 12 mm (1/2 pulg.) o un espesor inferior, examine la posibilidad del electrodo CopperPlus (número de pieza 220777).
[2]Consumibles disponibles en embalajes al por mayor. Vea la información para pedidos a continuación.
[3]Deflector para corte sin protección.

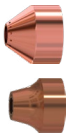


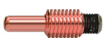


| Cantidad mínima de pedido | | 1 | 1 | 5 | 5 | 1 |
|---|---|---|---|---|---|---|
| **Tipo de consumible** | **Tipo de antorcha** | **Escudo frontal/deflector** | **Capuchón de retención** | **Boquilla** | **Electrodo** | **Anillo distribuidor** |
| Ranurado de máxima remoción[4] (45-105 A) | Manual/ mecanizada | 220798 | 220854 | 220797 (45 A) | 220842[2] | 220994 |
| | | | | 220797 (65 A) | | |
| Ranurado de máximo control[5] (45-105 A) | Manual/ mecanizada | 420480 | | 220797 (85 A) | | |
| | | | | 220991 (105 A) | | |

[2]Consumibles disponibles en embalajes al por mayor. Vea la información para pedidos a continuación.
[4]La protección del ranurado de máxima remoción diseñada para una remoción agresiva de metales, perfiles de ranurado profundo y lavado extremo de metales.
[5]La protección del ranurado de máximo control está diseñada para una remoción más precisa de metales, un perfil de ranurado más superficial y lavado ligero de metales.

# Powermax45 XP/65/85/105® (continuación)

Tenga en cuenta que los consumibles Duramax también son compatibles para su uso con los modelos MAX42, MAX43, Powermax600, Powermax800, Powermax900, Powermax1000, Powermax1250 y Powermax1650 utilizando antorchas Duramax RT. Los consumibles Duramax también son compatibles con el Powermax45 utilizando la antorcha Duramax opcional.



| Cantidad mínima de pedido | | 1 | 1 | 5 | 5 | 1 |
|---|---|---|---|---|---|---|
| **Tipo de consumible** | **Tipo de antorcha** | **Escudo frontal/deflector** | **Capuchón de retención** | **Boquilla** | **Electrodo** | **Anillo distribuidor** |
| FineCut® (30–45 A) | Manual | 220931 | 220854 o 220953 (óhmico) | 220930[2] | 220842[2] | 220947 |
| | Máquina | 220955 o 220948 (óhmico) | | | | |

[2]Consumibles disponibles en embalajes al por mayor. Vea la información para pedidos a continuación.



| Cantidad mínima de pedido | | 1 | 1 | 1 | 1 |
|---|---|---|---|---|---|
| **Tipo de consumible** | **Tipo de antorcha** | **Capuchón de retención** | **Boquilla** | **Electrodo** | **Anillo distribuidor** |
| Corte con arrastre HyAccess (30–65 A) | Manual | 420413 | 420410 | 420408 | 220857 o 220994 |
| Ranurado HyAccess (30–65 A) | | | 420412 | | |

| Cantidad en el juego | | 1 | 1 | 1 | 2 | 1 |
|---|---|---|---|---|---|---|
| Juego HyAccess – 428414 (30–65 A) | Manual | 420413 | 420410 (corte) | 420412 (ranurado) | 420408 | 220857 |
| | | Paquete para empezar solo para corte HyAccess – 428445[6]<br>Paquete para empezar solo para ranurado HyAccess – 428446[7] | | | | |




Advertencia: Los consumibles Duramax HyAccess (65 A y menor) no deben operarse por encima de 65 A
[6]El paquete para empezar contiene 1 capuchón de retención (420413), 1 boquilla de corte (420410) y 1 electrodo (420408)
[7]El paquete para empezar contiene 1 capuchón de retención (420413), 1 boquilla de ranurado (420412) y 1 electrodo (420408)



| Cantidad mínima de pedido | | 1 | 1 | 1 | 5 | 1 |
|---|---|---|---|---|---|---|
| **Tipo de consumible** | **Tipo de antorcha** | **Anillo de retención** | **Capuchón de retención** | **Conjunto de boquilla/ escudo frontal** | **Electrodo** | **Anillo distribuidor** |
| FlushCut (30–45 A)[2] | Manual/mecanizada | 420540 | 420536 | 420633 | 420635 | 420634 |
| FlushCut (65–105 A)[2] | Manual/mecanizada | 420540 | 420536 | 420533 | 220842 o 220777[1] | 420539 |

| Cantidad en el juego | | 1 | 1 | 1 | 1 | 1 |
|---|---|---|---|---|---|---|
| Juego FlushCut – 428647 (65–105 A) | Manual/mecanizada | 420540 | 420536 | 420533 | 220842 | 420539 |

[1]Para lograr mayor duración de los consumibles al cortar metal de 12 mm (1/2 pulg.) o un espesor inferior, examine la posibilidad de utilizar el electrodo CopperPlus (número de pieza 220777).
[2]Usar los consumibles FlushCut de 45 A por arriba de 45 A en el Powermax105 provocará un daño prematuro a los consumibles.

## Juegos surtidos de consumibles Duramax®

| Cantidad del pedido | 25 | 25 | 25 | 25 | 25 | | | 25 | 25 | 10 | 10 | 10 | 10 |
|---|---|---|---|---|---|---|---|---|---|---|---|---|---|
| **Número de pieza del juego surtido** | **228934** | **228767** | **228760** | **228759** | **228761** | **228762** | **228765** | **228797** | **228796** | **228798** | **228799** | **228763** | **228764** |
| Contenidos | Electrodo 220777 | Electrodo 220842 | Boquilla 220816 | Boquilla 220819 | Boquilla 220930 | Boquilla 220797 | Boquilla 220941 | Boquilla 220990 | Boquilla 220991 | Escudo frontal 220992 | Escudo frontal 220993 | Escudo frontal 220817 | Escudo frontal 220818 |

Actualícese a la revolucionaria plataforma de cartuchos consumibles para sistemas Powermax® con la instalación de un adaptador de antorcha o una antorcha modernizada. Vea las páginas 34 y 35 para más información.



# Piezas de antorcha manual Duramax® 75°

Para uso con Powermax45® XP y Powermax65/85/105. La serie de antorchas Duramax es una mejora opcional de antorcha para sistemas Powermax45.



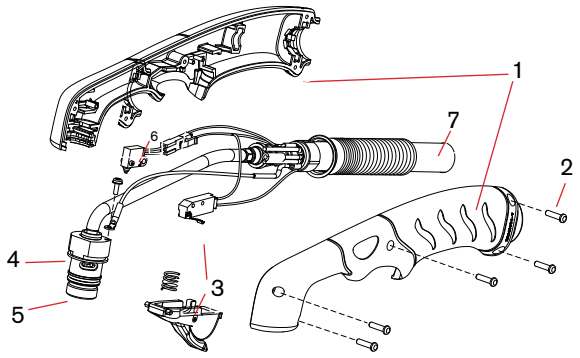


## Conjunto de antorcha manual Duramax 75°

| Componente | Núm. de pieza/juego | Descripción |
|---|---|---|
| | 059473 | Conjunto de antorcha manual Duramax 75° con conjunto de cables y mangueras de la antorcha de 7,6 m (25 pies) |
| | 059474 | Conjunto de antorcha manual Duramax 75° con conjunto de cables y mangueras de la antorcha de 15,2 m (50 pies) |
| | 059475 | Conjunto de antorcha manual Duramax 75° con conjunto de cables y mangueras de la antorcha de 22,8 m (75 pies) |
| 1 | 228954 | Juego: repuesto de mango de antorcha Duramax 75°/HRT |
| 2 | 075714 | Tornillos para el mango, #4 x 1/2, cabeza redonda de estrella, S/B |
| 3 | 228721 | Juego: Duramax 75° / Duramax 15° / HRT / HRT (conjunto de resorte y gatillo) |
| 4 | 228714 | Juego: repuesto de cuerpo principal de antorcha Duramax 75° (acople de 3/8 pulg.) |
| 4 | 228958 | Juego: repuesto de cuerpo principal de antorcha Duramax 75° (acople de 1/2 pulg.) |
| 5 | 058519 | Junta tórica |
| 6 | 228719 | Juego: repuesto de interruptor de sensado de capuchón Duramax 75° |
| 7 | 228959 | Juego: repuesto de cables y mangueras de antorcha Duramax 75°, 7,6 m (25 pies) |
| 7 | 228960 | Juego: repuesto de cables y mangueras de antorcha Duramax 75°, 15,2 m (50 pies) |
| | 228300 | Cable de masa con pinza, 6,1 m (20 pies) |
| | 228307 | Cable de masa con pinza, 15,2 m (50 pies) |

# Piezas de antorcha manual Duramax® 15°

Para uso con Powermax45® XP y Powermax65/85/105. La serie de antorchas Duramax es una mejora opcional de antorcha para sistemas Powermax45.



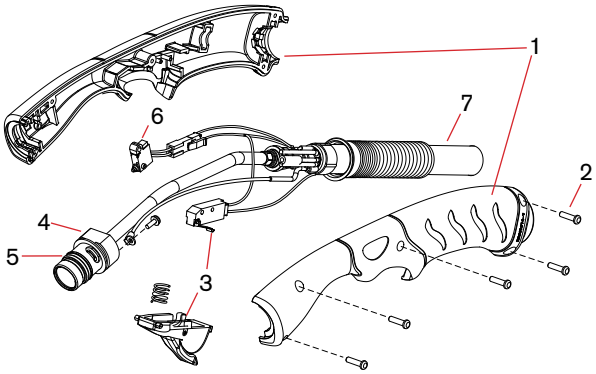


## Conjunto de antorcha manual Duramax 15°

| Componente | Núm. de pieza/juego | Descripción |
|---|---|---|
| | 059470 | Conjunto de antorcha manual Duramax 15° con conjunto de cables y mangueras de la antorcha de 7,6 m (25 pies) |
| | 059471 | Conjunto de antorcha manual Duramax 15° con conjunto de cables y mangueras de la antorcha de 15,2 m (50 pies) |
| | 059472 | Conjunto de antorcha manual Duramax 15° con conjunto de cables y mangueras de la antorcha de 22,8 m (75 pies) |
| 1 | 228955 | Juego: repuesto de mango de antorcha Duramax 15° |
| 2 | 075714[1] | Tornillos para el mango, #4 x 1/2, cabeza redonda de estrella, S/B |
| 3 | 228721 | Juego: Duramax 15°/Duramax 75°/HRT/HRT (conjunto de resorte y gatillo) |
| 4 | 228715[1] | Juego: repuesto de cuerpo principal de antorcha Duramax 15° (acople de 3/8 pulg.) |
| 4 | 228957[1] | Juego: repuesto de cuerpo principal de antorcha Duramax 15° (acople de 1/2 pulg.) |
| 5 | 058519 | Junta tórica |
| 6 | 228109 | Juego: repuesto de interruptor de sensado de capuchón Duramax 15° |
| 7 | 228959[1] | Juego: repuesto de cables y mangueras de antorcha Duramax 15°, 7,6 m (25 pies) |
| 7 | 228960[1] | Juego: repuesto de cables y mangueras de antorcha Duramax 15°, 15,2 m (50 pies) |
| | 228300 | Cable de masa con pinza, 6,1 m (20 pies) |
| | 228307 | Cable de masa con pinza, 15,2 m (50 pies) |

# Piezas de antorcha mecanizada Duramax® 180°

Para uso con Powermax45® XP y Powermax65/85/105.
La serie de antorchas Duramax es una mejora opcional de antorcha para sistemas Powermax45.

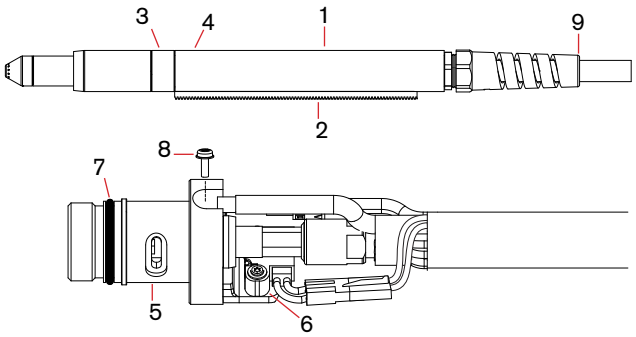


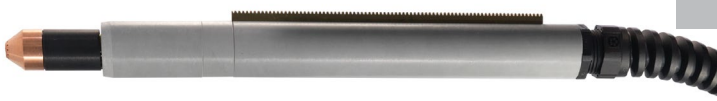

## Conjunto de antorcha mecanizada Duramax 180°

| Componente | Núm. de pieza/juego | Descripción |
|---|---|---|
| | 059476 | Conjunto de antorcha mecanizada Duramax 180° con conjunto de cables y mangueras de la antorcha de 4,5 m (15 pies) |
| | 059477 | Conjunto de antorcha mecanizada Duramax 180° con conjunto de cables y mangueras de la antorcha de 7,6 m (25 pies) |
| | 059478 | Conjunto de antorcha mecanizada Duramax 180° con conjunto de cables y mangueras de la antorcha de 10,7 m (35 pies) |
| | 059479 | Conjunto de antorcha mecanizada Duramax 180° con conjunto de cables y mangueras de la antorcha de 15,2 m (50 pies) |
| | 059480 | Conjunto de antorcha mecanizada Duramax 180° con conjunto de cables y mangueras de la antorcha de 22,8 m (75 pies) |
| 1 | 228737 | Juego: manguito de posicionamiento Duramax 180° |
| 2 | 228738 | Juego: cremallera extraíble Duramax 180° |
| 3 | 228735 | Juego: Duramax 180°/Camisa de montaje frontal de antorcha Duramax 180° |
| 4 | 228736 | Juego: Duramax 180°/Anillo adaptador (acople) de antorcha Duramax 180° |
| 5 | 228716 | Juego: Duramax 180°/Repuesto de cuerpo principal de antorcha Duramax 180° |
| 6 | 228720 | Juego: repuesto de interruptor de sensado de capuchón |
| 7 | 058519 | Junta tórica |
| 8 | 075504 | Tornillo terminal cable arco piloto |
| 9 | 228730 | Juego: Duramax 180°/Repuesto de conjunto de cables y mangueras de antorcha Duramax 180°, 4,5 m (15 pies) |
| 9 | 228731 | Juego: Duramax 180°/Repuesto de conjunto de cables y mangueras de antorcha Duramax 180°, 7,6 m (25 pies) |
| 9 | 228732 | Juego: Duramax 180°/Repuesto de conjunto de cables y mangueras de antorcha Duramax 180°, 10,7 m (35 pies) |
| 9 | 228733 | Juego: Duramax 180°/Repuesto de conjunto de cables y mangueras de antorcha Duramax 180°, 15,2 m (50 pies) |
| | 228300 | Cable de masa con pinza, 6,1 m (20 pies) |
| | 228307 | Cable de masa con pinza, 15,2 m (50 pies) |

# Piezas de mini antorcha mecanizada Duramax® 180°

Para uso con Powermax45® XP y Powermax65/85/105.
La serie de antorchas Duramax es una mejora opcional de antorcha para sistemas Powermax45.



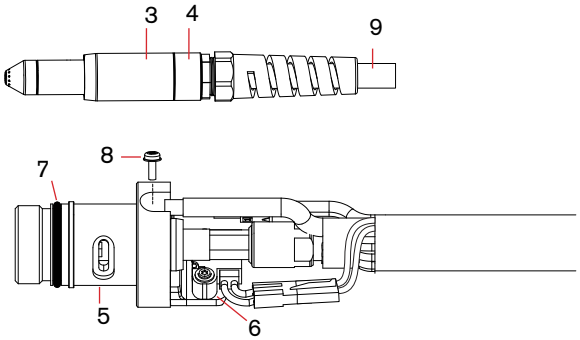


## Conjunto de mini antorcha Duramax 180°

| Componente | Núm. de pieza/juego | Descripción |
|---|---|---|
| | 059481 | Conjunto de mini antorcha mecanizada Duramax 180° con conjunto de cables y mangueras de la antorcha de 4,5 m (15 pies) |
| | 059482 | Conjunto de mini antorcha mecanizada Duramax 180° con conjunto de cables y mangueras de la antorcha de 7,6 m (25 pies) |
| | 059483 | Conjunto de mini antorcha mecanizada Duramax 180° con conjunto de cables y mangueras de la antorcha de 10,7 m (35 pies) |
| | 059484 | Conjunto de mini antorcha mecanizada Duramax 180° con conjunto de cables y mangueras de la antorcha de 15,2 m (50 pies) |
| 3 | 220956 | Juego: Duramax 180°/Camisa de montaje frontal para mini antorcha Duramax 180° |
| 4 | 220808 | Juego: Duramax 180°/Anillo adaptador (acople) para mini antorcha Duramax 180° |
| 5 | 228716 | Juego: Duramax 180°/Repuesto de cuerpo principal para mini antorcha Duramax 180° |
| 6 | 228720 | Juego: repuesto de interruptor de sensado de capuchón |
| 7 | 058519 | Junta tórica |
| 8 | 075504 | Tornillo terminal cable arco piloto |
| 9 | 228730 | Juego: Duramax 180°/Repuesto de conjunto de cables y mangueras de mini antorcha Duramax 180°, 4,5 m (15 pies) |
| 9 | 228731 | Juego: Duramax 180°/Repuesto de conjunto de cables y mangueras de mini antorcha Duramax 180°, 7,6 m (25 pies) |
| 9 | 228732 | Juego: Duramax 180°/Repuesto de conjunto de cables y mangueras de mini antorcha Duramax 180°, 10,7 m (35 pies) |
| 9 | 228733 | Juego: Duramax 180°/Repuesto de conjunto de cables y mangueras de mini antorcha Duramax 180°, 15,2 m (50 pies) |
| | 228300 | Cable de masa con pinza, 6,1 m (20 pies) |
| | 228307 | Cable de masa con pinza, 15,2 m (50 pies) |

# Piezas de antorcha robótica Duramax® 180°

Para uso con Powermax45® XP y Powermax65/85/105. La serie de antorchas Duramax es una mejora opcional de antorcha para sistemas Powermax45.



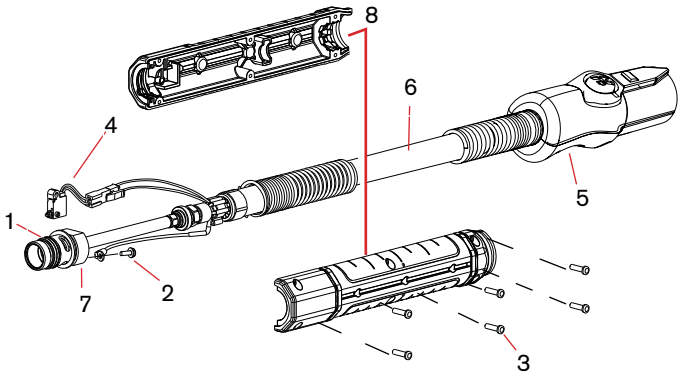


## Conjunto de antorcha robótica Duramax 180°

El conjunto de antorcha robótica Duramax 180° con el conjunto de cables y mangueras de la antorcha se puede reemplazar del todo o por componentes individuales.

| Componente | Núm. de pieza/juego | Descripción |
|---|---|---|
| | 059466 | Conjunto de antorcha robótica Duramax 180° con conjunto de cables y mangueras de 7.6 m (25 pies) |
| | 059587 | Conjunto de antorcha robótica Duramax de 180° con conjunto de cables y mangueras de 15,2 m (50 pies) |
| 1 | 058519 | Junta tórica |
| 2 | 075504 | Tornillo terminal cable arco piloto |
| 3 | 075714 | Tornillos de cabeza redonda de estrella, #4 x 1/2 |
| 4 | 228109 | Juego: repuesto de interruptor de sensado de capuchón |
| 5 | 428260 | Juego: repuesto de FastConnect |
| 6 | 228852 | Juego: repuesto de conjunto de cables y mangueras de antorcha robótica, 7,6 m (25 pies) |
| 7 | 228853 | Juego: repuesto de cuerpo principal de antorcha robótica 180˚ |
| 8 | 228856 | Juego: repuesto de cilindro de posicionamiento de antorcha robótica 180° |
| | 228806 | Juego: conjunto de abrazaderas de antorcha robótica |

# Piezas de antorcha robótica Duramax® 90°

Para uso con Powermax45® XP y Powermax65/85/105. La serie de antorchas Duramax es una mejora opcional de antorcha para sistemas Powermax45.



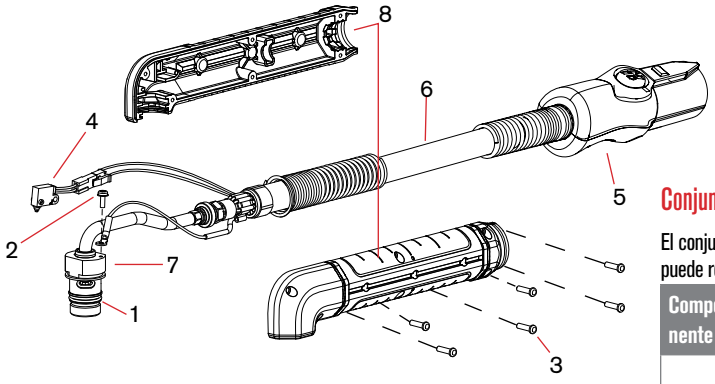


## Conjunto de antorcha robótica Duramax 90°

El conjunto de antorcha robótica Duramax 90° con el conjunto de cables y mangueras de la antorcha se puede reemplazar del todo o por componentes individuales.

| Componente | Núm. de pieza/juego | Descripción |
|---|---|---|
| | 059465 | Conjunto de antorcha robótica Duramax 90° con conjunto de cables y mangueras de 7.6 m (25 pies) |
| | 059586 | Conjunto de antorcha robótica Duramax de 90° con conjunto de cables y mangueras de 15,2 m (50 pies) |
| 1 | 058519 | Junta tórica |
| 2 | 075504 | Tornillo terminal cable arco piloto |
| 3 | 075714 | Tornillos de cabeza redonda de estrella, #4 x 1/2 |
| 4 | 228109 | Juego: repuesto de interruptor de sensado de capuchón |
| 5 | 428260 | Juego: repuesto de FastConnect |
| 6 | 228852 | Juego: repuesto de conjunto de cables y mangueras de antorcha robótica, 7,6 m (25 pies) |
| 7 | 228854 | Juego: Repuesto de cuerpo principal de antorcha robótica 90˚ |
| 8 | 228857 | Juego: Repuesto de cilindro de posicionamiento de antorcha robótica 90° |
| | 228806 | Juego: conjunto de abrazaderas de antorcha robótica |

# Piezas de antorcha robótica Duramax® 45°

Para uso con Powermax45® XP y Powermax65/85/105. La serie de antorchas Duramax es una mejora opcional de antorcha para sistemas Powermax45.

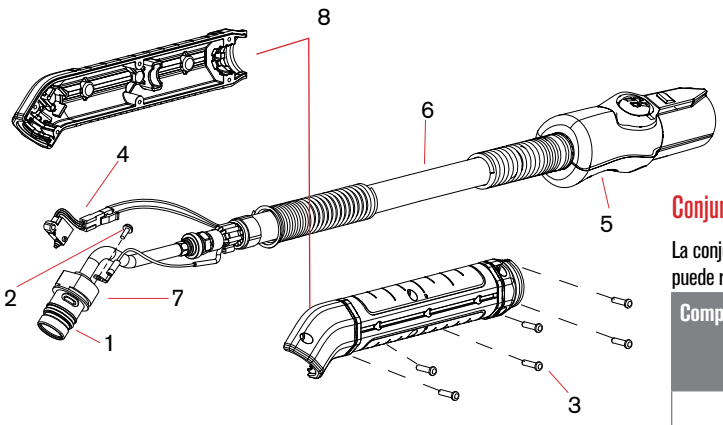




## Conjunto de cables y mangueras de la antorcha robótica Duramax 45°

La conjunto de antorcha robótica Duramax 45° con el conjunto de cables y mangueras de la antorcha se puede reemplazar del todo o por componentes individuales.

| Componente | Número de pieza / juego | Descripción |
|---|---|---|
| | 059464 | Conjunto de antorcha robótica Duramax 45° con conjunto de cables y mangueras de 7,6 m (25 pies) |
| | 059585 | Conjunto de antorcha robótica Duramax de 45° con conjunto de cables y mangueras de 15,2 m (50 pies) |
| 1 | 058519 | Junta tórica |
| 2 | 075504 | Tornillo terminal cable arco piloto |
| 3 | 075714 | Tornillos de cabeza redonda de estrella, #4 x 1/2 |
| 4 | 228109 | Juego: repuesto de interruptor de sensado de capuchón |
| 5 | 428260 | Juego: repuesto de FastConnect |
| 6 | 228852 | Juego: repuesto de conjunto de cables y mangueras de antorcha robótica, 7,6 m (25 pies) |
| 7 | 228855 | Juego: repuesto de cuerpo principal de antorcha robótica 45° |
| 8 | 228858 | Juego: repuesto de cilindro de posicionamiento de antorcha robótica 45° |
| | 228806 | Juego: conjunto de abrazaderas de antorcha robótica |

# Piezas de antorcha manual Duramax® Lock 75°

## Para uso con el Powermax45® XP



## Conjunto de antorcha manual Duramax Lock 75°

| Componente | Número de pieza / juego | Descripción |
|---|---|---|
| | 088164[1] | Conjunto de antorcha manual Duramax Lock 75° con conjunto de cables y mangueras de la antorcha de 6,1 m (20 pies) |
| | 088165[1] | Conjunto de antorcha manual Duramax Lock de 75° con conjunto de cables y mangueras de 15 m (50 pies) |
| 1 | 428590 | Juego: Mango de antorcha manual de 75° (con tornillos) |
| 2 | 428162 | Juego: interruptor de arranque de antorcha manual |
| 3 | 428594 | Juego: conjunto de interruptor de sensado capuchón/ interruptor para inhabilitar la antorcha para antorcha manual (incluye cables y conectores) |
| 4 | 428588 | Juego: cuerpo principal de la antorcha manual 75° (con junta tórica) |
| 5 | 428180 | Juego: Repuesto de junta tórica p/cuerpo de antorcha |
| 6 | 075504 | Tornillo terminal cable arco piloto |
| 7 | 428156 | Juego: gatillo de antorcha manual y resorte–incluye interruptor de arranque y tornillos para el mango de la antorcha |
| 8 | 428182 | Juego: resortes de repuestos para gatillo de la antorcha manual |
| 9 | 428148 | Juego: tornillos de repuestos para el mango de la antorcha |
| 10 | 228314 | Juego: reparación de antorcha de desconexión rápida (manguito con botón - no incluye cables y mangueras de la antorcha) |
| 11 | 428592 | Juego: Repuesto del conjunto de cables y mangueras de la antorcha manual, 6,1 m (20 pies) |
| 11 | 428593 | Juego: Repuesto del conjunto de cables y mangueras de la antorcha manual, 15 m (50 pies) |
| 12 | 428595 | Juego: botón deslizante para inhabilitar la antorcha manual (con etiqueta amarilla/verde) |

[1]El conjunto de cables y mangueras de la antorcha no incluye los consumibles.

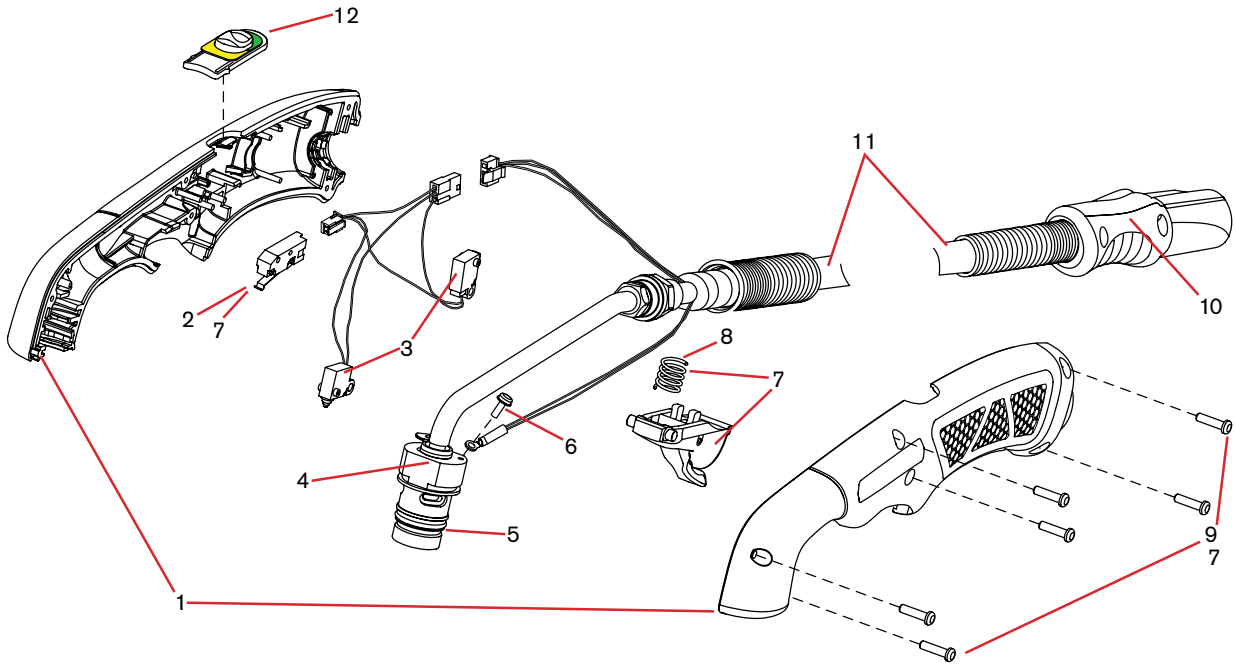

# Piezas de antorcha manual Duramax® Lock 15°

## Para uso con el Powermax45® XP



## Conjunto de antorcha manual Duramax Lock 15°

| Componente | Número de pieza / juego | Descripción |
|---|---|---|
| | 088162[1] | Conjunto de antorcha manual Duramax Lock 15° con conjunto de cables y mangueras de la antorcha de 6,1 m (20 pies) |
| | 088163[1] | Conjunto de antorcha manual Duramax Lock de 15° con conjunto de cables y mangueras de 15 m (50 pies) |
| 1 | 428591 | Juego: Mango de la antorcha de 15° (con tornillos) |
| 2 | 428162 | Juego: interruptor de arranque de antorcha manual |
| 3 | 428594 | Juego: conjunto de interruptor de sensado capuchón/ interruptor para inhabilitar la antorcha para antorcha manual (incluye cables y conectores) |
| 4 | 428589 | Juego: Cuerpo principal de la antorcha manual de 15° (con junta tórica) |
| 5 | 428180 | Juego: Repuesto de junta tórica p/cuerpo de antorcha |
| 6 | 075504 | Tornillo terminal cable arco piloto |
| 7 | 428156 | Juego: gatillo de antorcha manual y resorte–incluye interruptor de arranque y tornillos para el mango de la antorcha |
| 8 | 428182 | Juego: resortes de repuestos para gatillo de la antorcha manual |
| 9 | 428148 | Juego: tornillos de repuestos para el mango de la antorcha |
| 10 | 228314 | Juego: reparación de antorcha de desconexión rápida (manguito con botón - no incluye cables y mangueras de la antorcha) |
| 11 | 428592 | Juego: Repuesto del conjunto de cables y mangueras de la antorcha manual, 6,1 m (20 pies) |
| 11 | 428593 | Juego: Repuesto del conjunto de cables y mangueras de la antorcha manual, 15 m (50 pies) |
| 12 | 428595 | Juego: botón deslizante para inhabilitar la antorcha manual (con etiqueta amarilla/verde) |

[1]El conjunto de cables y mangueras de la antorcha no incluye los consumibles.

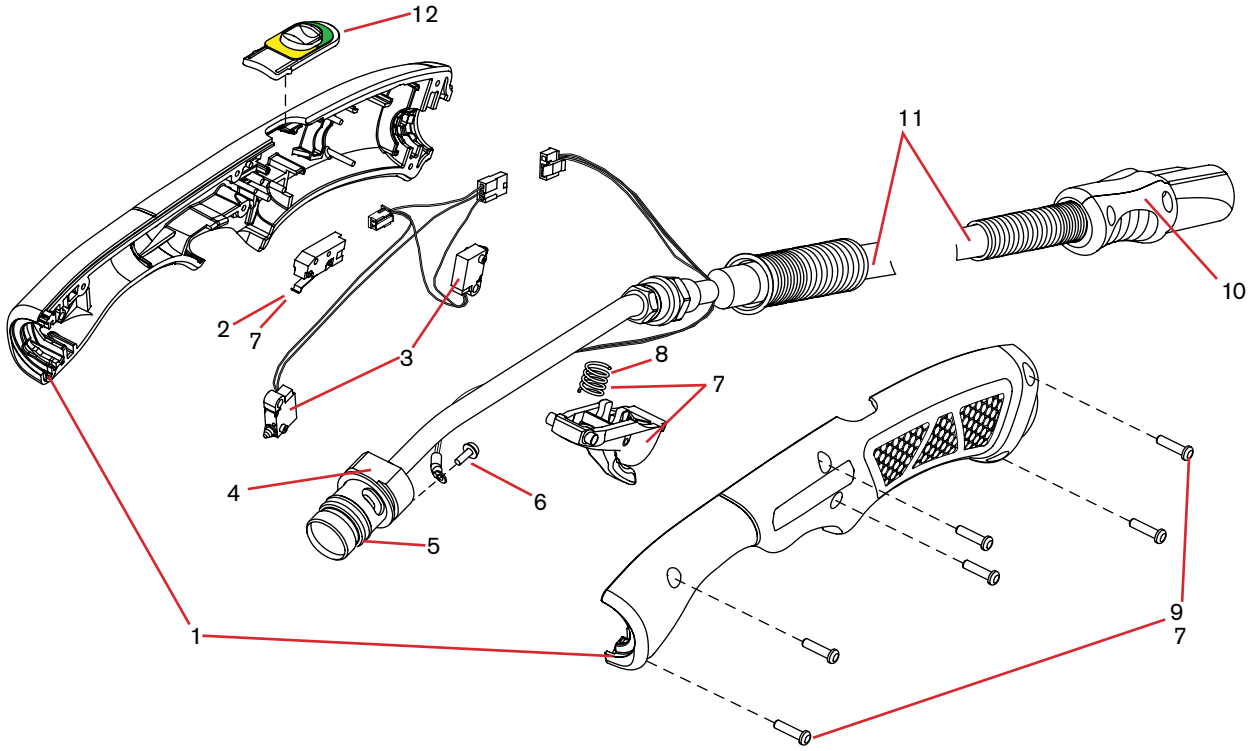

# Piezas de antorcha mecanizada de longitud total Duramax® Lock 180°

## Para uso con el Powermax45® XP



### Conjunto de antorcha mecanizada Duramax Lock 180°

| Componente | Número de pieza / juego | Descripción |
|---|---|---|
| | 088167* | Juego: Conjunto de antorcha mecanizada Duramax Lock con conjunto de cables y mangueras de la antorcha de 7,6 m (25 pies) |
| | 088168* | Juego: Conjunto de antorcha mecanizada Duramax Lock con conjunto de cables y mangueras de la antorcha de 10,7 m (35 pies) |
| | 088169* | Juego: Conjunto de antorcha mecanizada Duramax Lock con conjunto de cables y mangueras de la antorcha de 15 m (50 pies) |
| 1 | 428703 | Juego: cremallera extraíble paso 32 (con tornillos) |
| 2 | 428596 | Juego: manguito de antorcha mecanizada (con tornillos) |
| 3 | 428704 | Juego: repuesto de cuerpo principal de antorcha mecanizada |
| 4 | 428180 | Juego: Repuesto de junta tórica p/cuerpo de antorcha |
| 5 | 075504 | Tornillo terminal cable arco piloto |
| 6 | 428148 | Juego: Tornillos de repuestos para el manguito de la antorcha |
| 7 | 428260 | Juego: reparación de antorcha de desconexión rápida (manguito con botón - no incluye cables y mangueras de la antorcha) |
| 8 | 428699 | Juego: Repuesto de cables y mangueras de la antorcha mecanizada, 7,6 m (25 pies) |
| 8 | 428710 | Juego: Repuesto de cables y mangueras de la antorcha mecanizada, 10,7 m (35 pies) |
| 8 | 428700 | Juego: Repuesto de cables y mangueras de la antorcha mecanizada, 15 m (50 pies) |
| 9 | 428705 | Juego: conjunto de interruptor de sensado capuchón/ interruptor para inhabilitar la antorcha para antorcha mecanizada (incluye cables y conector) |
| 10 | 428706[1] | Juego: botón deslizante para inhabilitar la antorcha mecanizada (con etiqueta amarilla/verde) |

[1]El conjunto de cables y mangueras de la antorcha no incluye los consumibles.

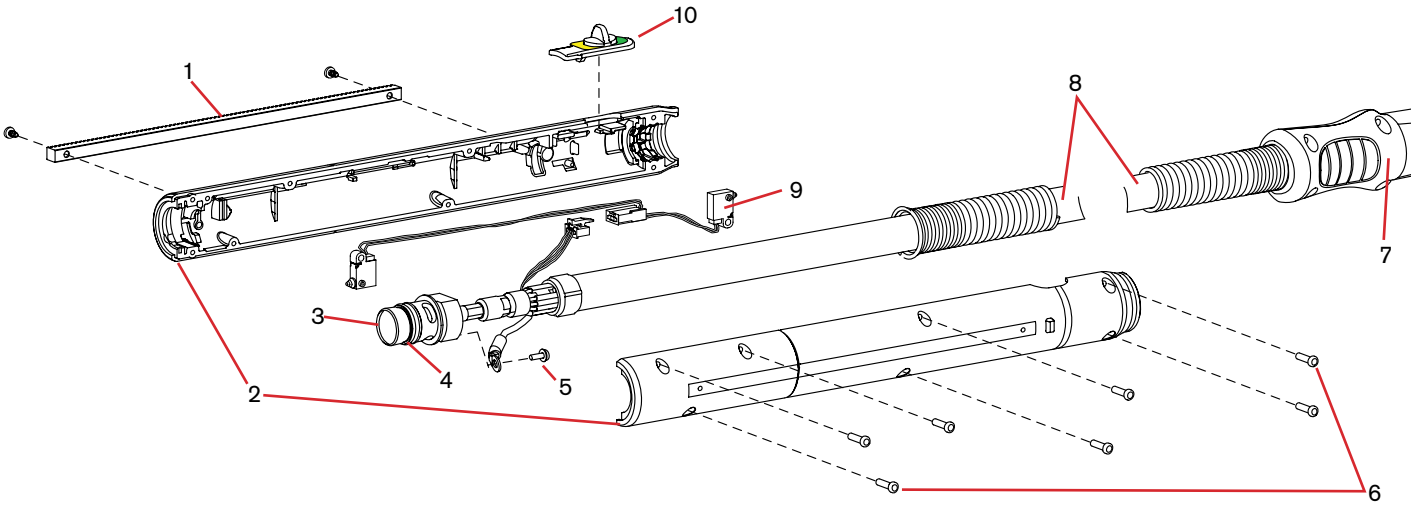

# Piezas de antorcha manual Duramax® HRT/HRTs



## Piezas de la antorcha manual Duramax HRT

| Componente | Número de pieza | Descripción |
|---|---|---|
| | 228788 | Conjunto de antorcha manual HRT con conjunto de cables y mangueras de 7,6 m (25 pies) |
| | 228789 | Conjunto de antorcha manual HRT con conjunto de cables y mangueras de 15,2 m (50 pies) |
| 5 | 058519 | Junta tórica |
| | 075504 | Tornillo terminal cable arco piloto |
| 2 | 075714 | Tornillos para el mango, #4 x 1/2, cabeza redonda de estrella, S/B |
| 1 | 228954 | Juego: Repuesto de mango de antorcha Duramax HRT/ 75° |
| 6 | 228719 | Juego: repuesto interruptor de sensado capuchón Duramax HRT/75° |
| 3 | 228721 | Juego: gatillo de seguridad con resorte de repuesto Duramax HRT/HRTs, 75°/15° |
| 7 | 228952 | Juego: Cable de repuesto para antorcha HRT/HRTS, de 7,6 m (25 pies), con acoplador de rosca de 12,7 mm (1/2 pulg.). |
| | 228953 | Juego: Cable de repuesto para antorcha HRT/HRTs, de 15,2 m (50 pies), con acoplador de rosca de 12,7 mm (1/2 pulg.). |
| 4 | 228792 | Juego: Repuesto de cuerpo principal para antorcha HRT, acoplador con rosca de 9,5 mm (3/8 pulg.) |
| | 228950 | Juego: Repuesto de cuerpo principal para antorcha HRT, acoplador con rosca de 12,7 mm (1/2 pulg.) |

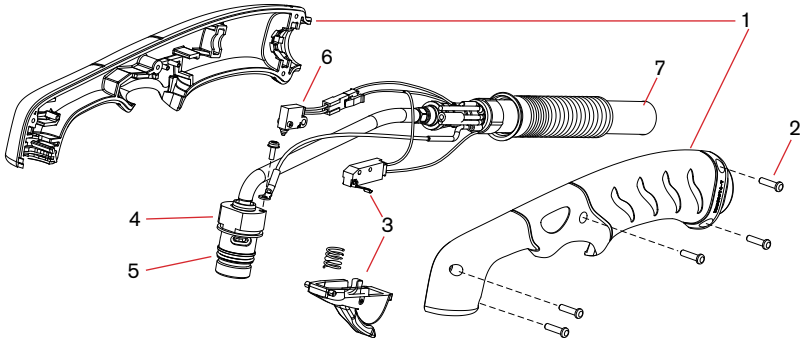




## Piezas de la antorcha manual Duramax HRTs

| Componente | Número de pieza | Descripción |
|---|---|---|
| | 228807 | Conjunto de antorcha manual HRTs con conjunto de cables y mangueras de 7,6 m (25 pies) |
| 5 | 058519 | Junta tórica |
| | 075504 | Tornillo terminal cable arco piloto |
| 2 | 075714 | Tornillos para el mango, #4 x 1/2, cabeza redonda de estrella, S/B |
| 1 | 228955 | Juego: Repuesto de mango de antorcha Duramax HRTs/ 15° |
| 6 | 228109 | Juego: repuesto interruptor de sensado capuchón Duramax HRTs/15° |
| 3 | 228721 | Juego: gatillo de seguridad con resorte de repuesto Duramax HRT/HRTs, 75°/15° |
| 7 | 228952 | Juego: Cable de repuesto para antorcha HRT/HRTS, de 7,6 m (25 pies), con acoplador de rosca de 12,7 mm (1/2 pulg.). |
| | 228953 | Juego: Cable de repuesto para antorcha HRT/HRTs, de 15,2 m (50 pies), con acoplador de rosca de 12,7 mm (1/2 pulg.). |
| 4 | 228951 | Juego: Repuesto de cuerpo principal para antorcha HRTs, acople con roscas de 12,7 mm (1/2 pulg.) |

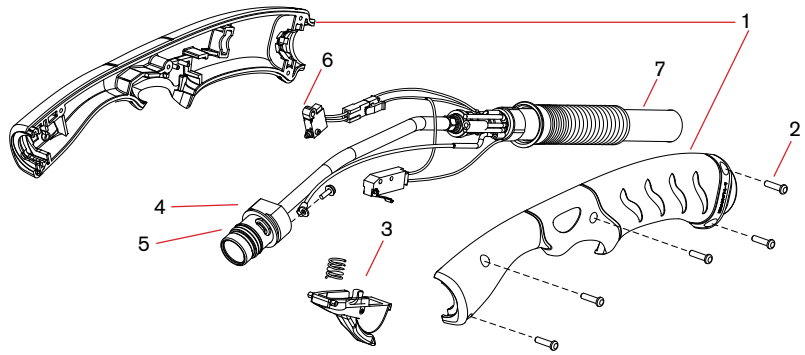

# Piezas de antorcha mecanizada Duramax® MRT

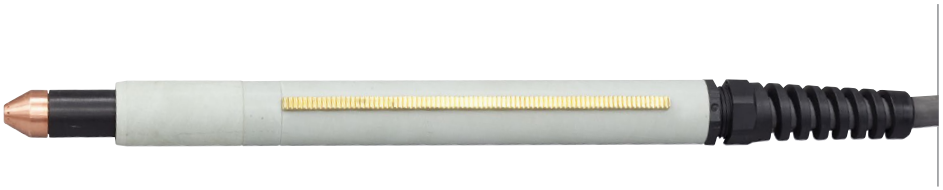

## Piezas de antorcha mecanizada Duramax MRT

| Componente | Número de pieza | Descripción |
|---|---|---|
| | 228790[1] | Conjunto de antorcha mecanizada MRT con cables y mangueras de 7,6 m (25 pies) |
| | 228791[1] | Conjunto de antorcha mecanizada MRT con cables y mangueras de 15,2 m (50 pies) |
| 1 | 228737 | Juego: manguito de posicionamiento M65/M85/MRT |
| 2 | 228738 | Juego: cremallera extraíble M65/M85/MRT |
| 3 | 228735 | Juego: camisa de montaje frontal M65/M65m/M85/M85m/MRT |
| 4 | 228736 | Juego: anillo adaptador (acople) M65/M85/M65m/M85m |
| 5 | 228793 | Juego: repuesto de cuerpo principal de antorcha MRT |
| 6 | 228720 | Juego: repuesto de interruptor de sensado de capuchón |
| 7 | 058519 | Junta tórica |
| 8 | 075504 | Tornillo terminal cable arco piloto |
| 9 | 228786 | Juego: Repuesto de cables y mangueras de la antorcha MRT, 7,6 m (25 pies) |
| 9 | 228787 | Juego: Repuesto de cables y mangueras de la antorcha MRT, 15,2 m (50 pies) |
| | 128650 | Interruptor de arranque remoto antorcha mecanizada, 7,6 m (25 pies) |
| | 128651 | Interruptor de arranque remoto antorcha mecanizada, 15,2 m (50 pies) |

[1] El conjunto incluye varios consumibles Duramax.

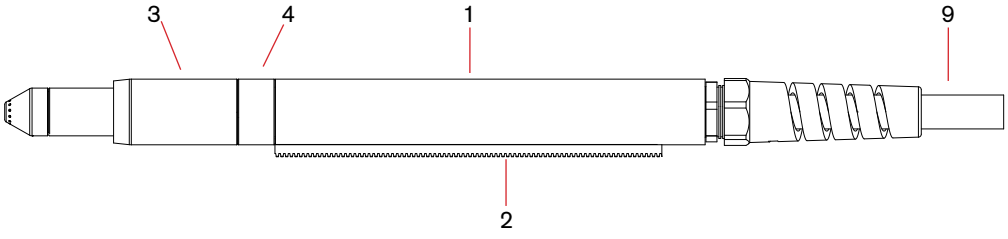


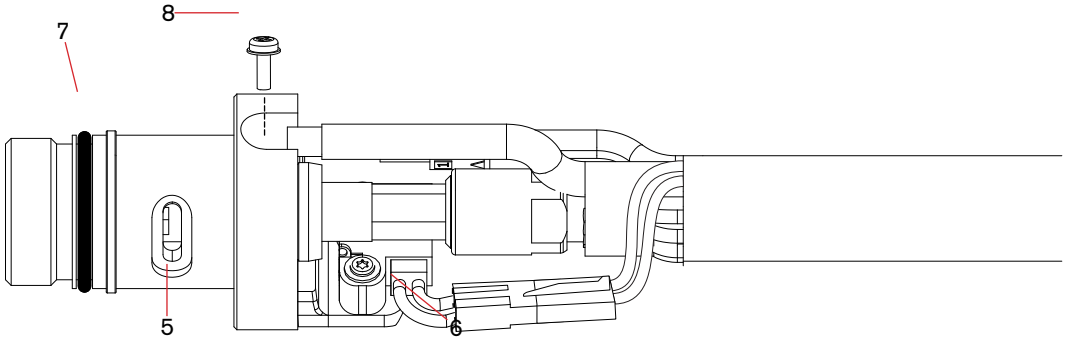

# Piezas de la antorcha manual Duramax® HRT




## Piezas de la antorcha manual Duramax HRT

| Componente | Número de pieza | Descripción |
|---|---|---|
| | 228916[1] | Conjunto de antorcha manual HRT con conjunto de cables y mangueras de 7,6 m (25 pies) |
| | 228917[1] | Conjunto de antorcha manual HRT con conjunto de cables y mangueras de 15,2 m (50 pies) |
| | 228918[1] | Conjunto de la antorcha HRT con cable de 7,6 m (25 pies), sin desconexión rápida |
| | ~~228919~~[1] | Conjunto de la antorcha manual HRT con cable de 15,2 m (50 pies), sin desconexión rápida |
| 1 | 228954 | Juego: repuesto de mango de antorcha Duramax 75°/HRT |
| 2 | 075714 | Tornillos para el mango, #4 x 1/2, cabeza redonda de estrella, S/B |
| 3 | 228721 | Juego: Duramax 75° / Duramax 15° / HRT / (conjunto de resorte y gatillo) |
| 4 | 228950 | Juego: Repuesto de cuerpo principal para antorcha HRT |
| 5 | 058519 | Junta tórica |
| 6 | 228719 | Juego: repuesto interruptor de sensado capuchón Duramax HRT/75° |
| 7 | 228924 | Juego: Repuesto de cables y mangueras de la antorcha HRT, 7,6 m (25 pies) |
| 7 | 228925 | Juego: Repuesto de cables y mangueras de la antorcha HRT, 15,2 m (50 pies) |
| 7 | 228926 | Juego: Repuesto de cables y mangueras para la antorcha HRT, 7,6 m (25 pies), sin desconexión rápida |
| 7 | 228927 | Juego: Repuesto de cables y mangueras para la antorcha HRT, 15,2 m (50 pies), sin desconexión rápida |
| | ~~128926~~ | Juego: Reparación de desconexión rápida (solo en centros regionales de reparación) |

[1] El conjunto incluye varios consumibles Duramax.

~~ Las antorchas y piezas de repuesto seleccionadas ya no están disponibles. Se recomienda la actualización del sistema. Consulte la página 3 para sistemas por amperaje.

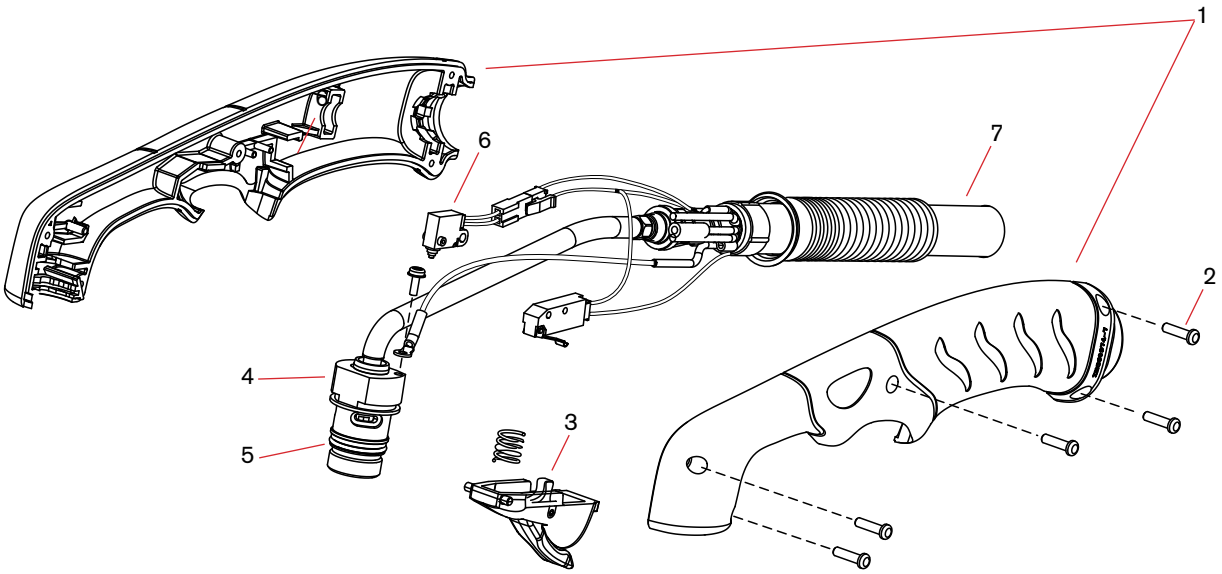

# Piezas de antorcha mecanizada Duramax® MRT

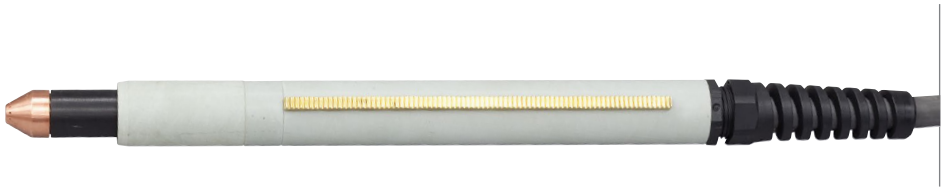

## Piezas de antorcha mecanizada Duramax MRT

| Componente | Número de pieza | Descripción |
|---|---|---|
| | 228920* | Conjunto de antorcha mecanizada MRT con cables y mangueras de 7,6 m (25 pies) |
| | 228921* | Conjunto de antorcha mecanizada MRT con cables y mangueras de 15,2 m (50 pies) |
| | ~~228922*~~ | Conjunto de la antorcha mecanizada MRT con cable de 7,6 m (25 pies), sin desconexión rápida |
| 1 | 228737 | Juego: Manguito de posicionamiento de Duramax 180°/MRT |
| 2 | 228738 | Juego: Cremallera extraíble de Duramax 180°/MRT |
| 3 | 228735 | Juego: Camisa de montaje frontal para antorcha Duramax 180° / Duramax 180° mini |
| 4 | 228736 | Juego: Anillo adaptador (acoplador) para mini antorcha Duramax 180° / Duramax 180° mini/MRT |
| 5 | 228793 | Juego: repuesto de cuerpo principal de antorcha MRT |
| 6 | 228720 | Juego: Repuesto de interruptor de sensado de capuchón (incluye tornillos) |
| 7 | 058519 | Junta tórica |
| 8 | 075504 | Tornillo terminal cable arco piloto |
| 9 | 228928 | Juego: Repuesto de cables y mangueras de la antorcha MRT, 7,6 m (25 pies) |
| 9 | 228929 | Juego: Repuesto de cables y mangueras de la antorcha MRT, 15,2 m (50 pies) |
| 9 | 228930 | Juego: Repuesto de cables y mangueras de la antorcha MRT, 7,6 m (25 pies), sin desconexión rápida |
| 9 | 228931 | Juego: Repuesto de cables y mangueras para la antorcha MRT, 15,2 m (50 pies), sin desconexión rápida |

[1] El conjunto incluye varios consumibles Duramax.

~~Las antorchas y piezas de repuesto seleccionadas ya no están disponibles.~~ Se recomienda la actualización del sistema. Consulte la página 3 para sistemas por amperaje.

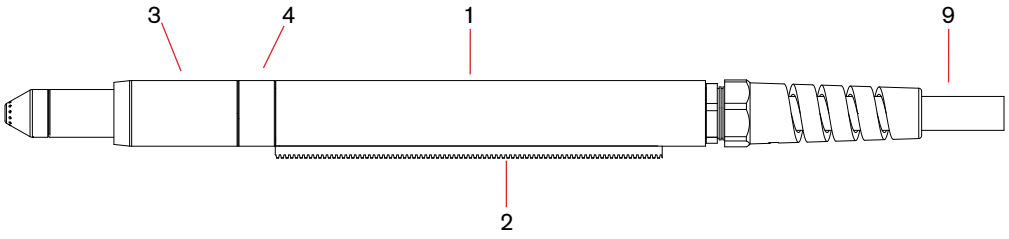


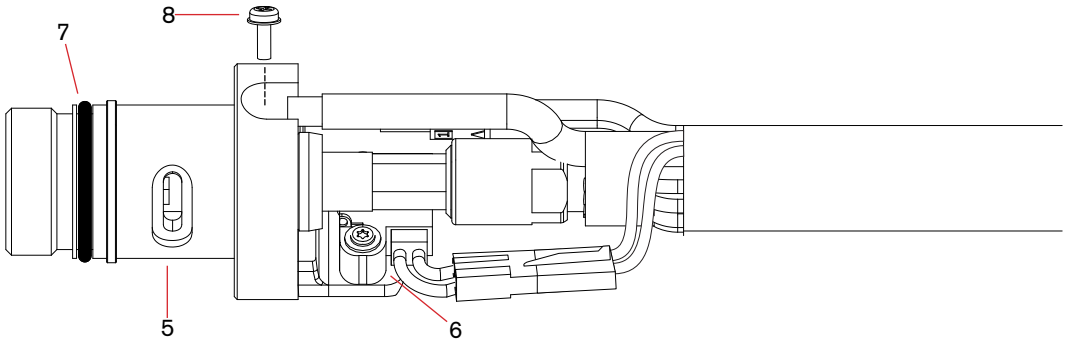

# Powermax1000/1250/1650®

## Consumibles para antorchas T60/T80 y T100/T100M/T100M-2

Los consumibles originales para las antorchas T60/T80/T100 siguen disponibles y se enumeran a continuación.

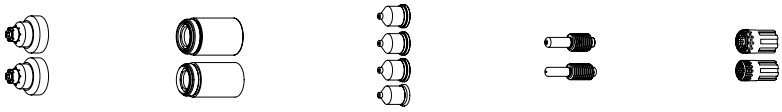

| Cantidad mínima de pedido | | | 1 | 1 | 5 | 5 | 1 |
|---|---|---|---|---|---|---|---|
| **Tipo de consumible** | **Tipo de antorcha** | **Amperaje** | **Escudo frontal/ deflector[1]** | **Capuchón de retención** | **Boquilla** | **Electrodo** | **Anillo distribuidor** |
| Con protección | Manual | 40 | 120929[1] | 120928 | 120932[1] | 120926[3] | 120925 |
| | | 60 | | | 120931[1] | | |
| | | 80 | | | 120927[1] | | |
| | | 100 | 220065[1] | 220048 | 220011[1] | 220037[1] | 220051 |

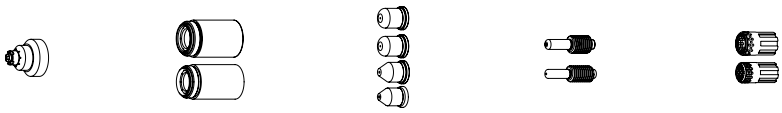

| Cantidad mínima de pedido | | | 1 | 1 | 5 | 5 | 1 |
|---|---|---|---|---|---|---|---|
| **Tipo de consumible** | **Tipo de antorcha** | **Amperaje** | **Escudo frontal/ deflector** | **Capuchón de retención** | **Boquilla[2]** | **Electrodo[2]** | **Anillo distribuidor** |
| Sin protección[3] | Manual/mecanizada | 40 | 120979 | 120928 | 220006 | 120926[1] | 120925 |
| | | 60 | | | 220007 | | |
| | | 80 | | | 120980 | | |
| | | 100 | | 220048 | 220064 | 220037[1] | 220051 |

[1]Consumibles disponibles en embalajes al por mayor. Vea la información para pedidos en la página siguiente.

[2]En países que siguen las normas CE, los consumibles sin protección solo pueden utilizarse en aplicaciones para antorchas mecanizadas.

[3]Protector CE para uso en países que exigen los marcados CE, CCC y GOST.

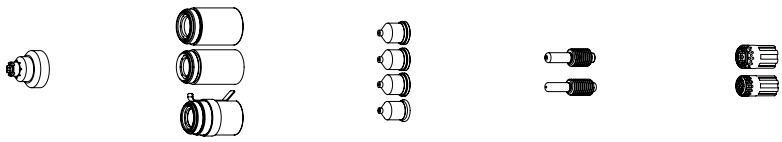

| Cantidad mínima de pedido | | | 1 | 1 | 5 | 5 | 1 |
|---|---|---|---|---|---|---|---|
| **Tipo de consumible** | **Tipo de antorcha** | **Amperaje** | **Escudo frontal/ deflector** | **Capuchón de retención** | **Boquilla** | **Electrodo** | **Anillo distribuidor** |
| Mecanizado | Mecánica | 40 | 120930[1] | 120928<br>220061 (óhmico) | 120932[1] | 120926 | 120925 |
| | | 60 | | | 120931[1] | | |
| | | 80 | | | 120927[1] | | |
| | | 100 | 220047[1] | 220048<br>220206 (óhmico) | 220011[1] | 220037[1] | 220051 |

# Powermax1000/1250/1650® (continuación)

## Consumibles para antorchas T60/T80 y T100/T100M/T100M-2

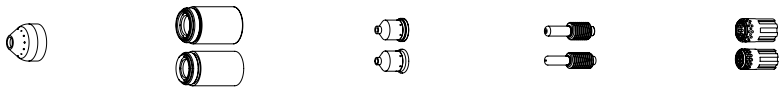

| Cantidad mínima de pedido | | | 1 | 1 | 5 | 5 | 1 |
|---|---|---|---|---|---|---|---|
| | | | | | | | |
| Ranurado | Manual/mecanizada | 60–80 | 120977 | 120928 | 220059 | 120926[1] | 120925 |
| | | 100 | | 220048 | 220063 | 220037[1] | 220051 |

[1]Consumibles disponibles en embalajes al por mayor. Vea la información para pedidos a continuación.

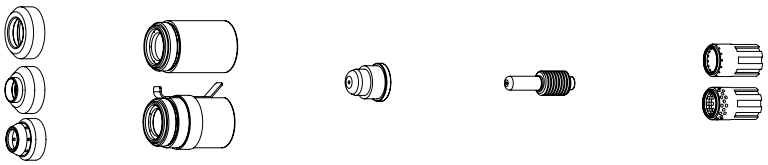

| Cantidad mínima de pedido | | | 1 | 1 | 5 | 5 | 1 |
|---|---|---|---|---|---|---|---|
| **Tipo de consumible** | **Tipo de antorcha** | **Amperaje** | **Escudo frontal/ deflector** | **Capuchón de retención** | **Boquilla** | **Electrodo** | **Anillo distribuidor** |
| FineCut® | Manual | 40 | 120979 | 120928<br>220061 (óhmico) | 220329 | 120926[1] | 220327 |
| | | 40 CE[3] | 220325 | | | | |
| | Máquina | 40 | 120979<br>220404 (óhmico) | | | | 120925 |
| | | 40 CE[3] | 220325<br>220404 (óhmico) | | | | |

[1]Consumibles disponibles en embalajes al por mayor. Vea la información para pedidos a continuación.

[3]Protector CE para uso en países que exigen los marcados CE, CCC y GOST.

## Juegos de consumibles al por mayor

| Cantidad del pedido | 25 | 25 | 25 | 25 | 25 | 10 | 10 |
|---|---|---|---|---|---|---|---|
| **Número de pieza del juego surtido** | **228437** | **228443** | **228440** | **228442** | **228438** | **228439** | **228444** |
| Contenidos | Electrodo 120926 | Electrodo 220037 | Boquilla 120931 | Boquilla 220011 | Boquilla 120927 | Escudo frontal 120929 | Escudo frontal 220065 |



# Consumibles en paquete al por mayor Powermax®

| Contenido del paquete | Número pieza surtido (SKU, número pedido) | Tipo de pieza | Cantidad |
|---|---|---|---|
| 120926 | 228437 | Electrodo | 25 |
| 120927 | 228438 | Boquilla | 25 |
| 120929 | 228439 | Escudo frontal | 10 |
| 120931 | 228440 | Boquilla | 25 |
| 220011 | 228442 | Boquilla | 25 |
| 220037 | 228443 | Electrodo | 25 |
| 220065 | 228444 | Escudo frontal | 10 |
| 220669 | 228844 | Electrodo | 25 |
| 220671 | 228843 | Boquilla | 25 |
| 220777 | 228934 | Electrodo | 25 |
| 220797 | 228762 | Boquilla | 25 |
| 220816 | 228760 | Boquilla | 25 |
| 220817 | 228763 | Escudo frontal | 10 |
| 220818 | 228764 | Escudo frontal | 10 |
| 220819 | 228759 | Boquilla | 25 |
| 220842 | 228767 | Electrodo | 25 |
| 220930 | 228761 | Boquilla | 25 |
| 220941 | 228765 | Boquilla | 25 |
| 220990 | 228797 | Boquilla | 25 |
| 220991 | 228796 | Boquilla | 25 |
| 220992 | 228798 | Escudo frontal | 10 |
| 220993 | 228799 | Escudo frontal | 10 |



# Apéndice

En el 2012, Hypertherm inició un proceso de gestión del ciclo de vida del producto de los sistemas heredados MAX® y Powermax®, con la intención de facilitar a los clientes el camino de actualización de sus antorchas y consumibles, maximizar el rendimiento y asegurar su satisfacción en general. Las opciones de antorchas modernizadas para reemplazar las antorchas originales que ya no están disponibles son resumidas por el sistema en los cuadros a continuación.

Consulte también los gráficos de amperaje de las series de sistemas y antorchas que se encuentran en las páginas 4 y 5 del catálogo para obtener información adicional sobre la disponibilidad de las series de antorchas y las rutas recomendadas de actualización de sistemas para los sistemas heredados MAX y Powermax.

**Antorchas modernizadas Duramax® para sistemas MAX42® y MAX43®**

| Original núm. de pieza | Descripción | Duramax núm. de pieza | Descripción del reemplazo |
|---|---|---|---|
| 071069 | Conjunto de antorcha manual PAC121P/43, 25 pies | 228916 | Conjunto de antorcha manual Duramax RT, 25 pies |
| 071070 | Conjunto de antorcha manual PAC121P/43, 50 pies | 228917 | Conjunto de antorcha manual Duramax RT, 50 pies |
| 083215 | Conjunto de antorcha manual RT60, 25 pies | 228916 | Conjunto de antorcha manual Duramax RT, 25 pies |
| 083216 | Conjunto de antorcha manual RT60, 50 pies | 228917 | Conjunto de antorcha manual Duramax RT, 50 pies |
| 083217 | Conjunto de antorcha mecanizada RT60M, 25 pies | 228920 | Conjunto de antorcha mecanizada Duramax RT, 25 pies |
| 083218 | Conjunto de antorcha mecanizada RT60M, 50 pies | 228921 | Conjunto de antorcha mecanizada Duramax RT, 50 pies |

**Antorchas modernizadas Duramax® para Powermax600®**

| Original núm. de pieza | Descripción | Duramax núm. de pieza | Descripción del reemplazo |
|---|---|---|---|
| 086001 | Conjunto de antorcha manual PAC123T, 15 pies | 228918 | Conjunto de antorcha manual Duramax RT, 25 pies (sin QDisc) |
| 086002 | Conjunto de antorcha manual PAC123T, 25 pies | 228918 | Conjunto de antorcha manual Duramax RT, 25 pies (sin QDisc) |
| 086003 | Conjunto de antorcha manual PAC123T, 50 pies | No disponible | Conjunto de antorcha manual Duramax RT, 50 pies (sin QDisc) |
| 086004 | Conjunto de antorcha mecanizada PAC123M, 15 pies | 228922 | Conjunto de antorcha mecanizada Duramax RT, 25 pies (sin QDisc) |
| 086005 | Conjunto de antorcha mecanizada PAC123M, 25 pies | 228922 | Conjunto de antorcha mecanizada Duramax RT, 25 pies (sin QDisc) |
| 086006 | Conjunto de antorcha mecanizada PAC123M, 50 pies | 228922 | Conjunto de antorcha mecanizada Duramax RT, 25 pies (sin QDisc) |
| 086023 | Conjunto de antorcha manual PAC123T, 15 pies (QDisc) | 228916 | Conjunto de antorcha manual Duramax RT, 25 pies |
| 086024 | Conjunto de antorcha manual PAC123T, 25 pies (QDisc) | 228917 | Conjunto de antorcha manual Duramax RT, 50 pies |
| 086025 | Conjunto de antorcha manual PAC123T, 50 pies (QDisc) | 228916 | Conjunto de antorcha manual Duramax RT, 25 pies |
| 086026 | Conjunto de antorcha mecanizada PAC123M, 15 pies (QDisc) | 228920 | Conjunto de antorcha mecanizada Duramax RT, 25 pies |
| 086027 | Conjunto de antorcha mecanizada PAC123M, 25 pies (QDisc) | 228921 | Conjunto de antorcha mecanizada Duramax RT, 50 pies |
| 086029 | Conjunto de antorcha mecanizada PAC123M, 50 pies (QDisc) | 228921 | Conjunto de antorcha mecanizada Duramax RT, 50 pies (sin QDisc) |
| 083215 | Conjunto de antorcha manual RT60, 25 pies | 228916 | Conjunto de antorcha manual Duramax RT, 25 pies |
| 083216 | Conjunto de antorcha manual RT60, 50 pies | 228917 | Conjunto de antorcha manual Duramax RT, 50 pies |
| 083217 | Conjunto de antorcha mecanizada RT60M, 25 pies | 228920 | Conjunto de antorcha mecanizada Duramax RT, 25 pies |
| 083218 | Conjunto de antorcha mecanizada RT60M, 50 pies | 228921 | Conjunto de antorcha mecanizada Duramax RT, 50 pies |

**Antorchas modernizadas Duramax® para Powermax800® y Powermax900®**

| Original núm. de pieza | Descripción | Duramax núm. de pieza | Descripción del reemplazo |
|---|---|---|---|
| 083066 | Conjunto de antorcha manual PAC125T, 25 pies | 228916 | Conjunto de antorcha manual Duramax RT, 25 pies |
| 083067 | Conjunto de antorcha manual PAC125T, 50 pies | 228917 | Conjunto de antorcha manual Duramax RT, 50 pies |
| 083068 | Conjunto de antorcha mecanizada PAC125M, 25 pies | 228920 | Conjunto de antorcha mecanizada Duramax RT, 25 pies |
| 083069 | Conjunto de antorcha mecanizada PAC125M, 15 pies | 228920 | Conjunto de antorcha mecanizada Duramax RT, 25 pies |
| 083070 | Conjunto de antorcha mecanizada PAC125M, 35 pies (QDisc) | 228921 | Conjunto de antorcha mecanizada Duramax RT, 50 pies |
| 083071 | Conjunto de antorcha mecanizada PAC125M, 50 pies (QDisc) | 228921 | Conjunto de antorcha mecanizada Duramax RT, 50 pies |

| | | | |
|---|---|---|---|
| 083072 | Conjunto de antorcha mecanizada PAC125M, 25 pies (sin PGT) | 228920 | Conjunto de antorcha mecanizada Duramax RT, 25 pies |
| 083073 | Conjunto de antorcha mecanizada PAC125M, 15 pies (sin PGT) | 228920 | Conjunto de antorcha mecanizada Duramax RT, 25 pies |
| 083074 | Conjunto de antorcha mecanizada PAC125M, 35 pies (sin PGT) | 228921 | Conjunto de antorcha mecanizada Duramax RT, 50 pies |
| 083075 | Conjunto de antorcha mecanizada PAC125M, 50 pies (sin PGT) | 228921 | Conjunto de antorcha mecanizada Duramax RT, 50 pies |
| 083127 | Conjunto de antorcha manual PAC125T-40A, 15 pies | 228916 | Conjunto de antorcha manual Duramax RT, 25 pies |
| 083128 | Conjunto de antorcha manual PAC125T-40A, 25 pies | 228916 | Conjunto de antorcha manual Duramax RT, 25 pies |
| 083129 | Conjunto de antorcha manual PAC125T-40A, 50 pies | 228917 | Conjunto de antorcha manual Duramax RT, 50 pies |
| 083130 | Conjunto de antorcha manual PAC125T-50A, 25 pies | 228916 | Conjunto de antorcha manual Duramax RT, 25 pies |
| 083131 | Conjunto de antorcha manual PAC125T-50A, 50 pies | 228917 | Conjunto de antorcha manual Duramax RT, 50 pies |
| 083133 | Conjunto de antorcha mecanizada PAC125M-40A, 25 pies | 228920 | Conjunto de antorcha mecanizada Duramax RT, 25 pies |
| 083135 | Conjunto de antorcha mecanizada PAC125M-40A, 50 pies | 228921 | Conjunto de antorcha mecanizada Duramax RT, 50 pies |
| 083136 | Conjunto de antorcha mecanizada PAC125M-50A, 14 pies | 228920 | Conjunto de antorcha mecanizada Duramax RT, 25 pies |
| 083137 | Conjunto de antorcha mecanizada PAC125M-50A, 25 pies | 228920 | Conjunto de antorcha mecanizada Duramax RT, 25 pies |
| 083138 | Conjunto de antorcha mecanizada PAC125M-50A, 35 pies | 228921 | Conjunto de antorcha mecanizada Duramax RT, 50 pies |
| 083139 | Conjunto de antorcha mecanizada PAC125M-50A, 50 pies | 228921 | Conjunto de antorcha mecanizada Duramax RT, 50 pies |
| 083140 | Antorcha mecanizada PAC125M-50A, 14 pies (sin PGTL) | 228920 | Conjunto de antorcha mecanizada Duramax RT, 25 pies |
| 083141 | Antorcha mecanizada PAC125M-50A, 25 pies (sin PGTL) | 228920 | Conjunto de antorcha mecanizada Duramax RT, 25 pies |
| 083142 | Antorcha mecanizada PAC125M-50A, 35 pies (sin PGTL) | 228921 | Conjunto de antorcha mecanizada Duramax RT, 50 pies |
| 083143 | Antorcha mecanizada PAC125M-50A, 50 pies (sin PGTL) | 228921 | Conjunto de antorcha mecanizada Duramax RT, 50 pies |
| 083145 | Antorcha mecanizada PAC125M, 35 mm SLV, 25 pies (QDisc) | N/A | |
| 083148 | Antorcha mecanizada PAC125M, 35 mm SLV, 50 pies (QDisc) | N/A | |
| 083215 | Conjunto de antorcha manual RT60, 25 pies | 228916 | Conjunto de antorcha manual Duramax RT, 25 pies |
| 083216 | Conjunto de antorcha manual RT60, 50 pies | 228917 | Conjunto de antorcha manual Duramax RT, 50 pies |
| 083217 | Conjunto de antorcha mecanizada RT60M, 25 pies | 228920 | Conjunto de antorcha mecanizada Duramax RT, 25 pies |
| 083218 | Conjunto de antorcha mecanizada RT60M, 50 pies | 228921 | Conjunto de antorcha mecanizada Duramax RT, 50 pies |

### Antorchas modernizadas Duramax® para Powermax1000®

| Original núm. de pieza | Descripción | Duramax núm. de pieza | Descripción del reemplazo |
|---|---|---|---|
| 083171 | Conjunto de antorcha manual T60, 50 pies | 228789 | Duramax HRT manual 50 pies |
| 083172 | Conjunto de antorcha manual T60, 25 pies | 228788 | Duramax HRT manual 25 pies |
| 083174 | Antorcha mecanizada T60M 60A 25 pies | 228790 | Duramax MRT mecanizada 25 pies |
| 083175 | Antorcha mecanizada T60M 60A 15 pies | 228790 | Duramax MRT mecanizada 25 pies |
| 083176 | Antorcha mecanizada T60M 60A 35 pies | 228791 | Duramax MRT mecanizada 50 pies |
| 083177 | Antorcha mecanizada T60M 60A 50 pies | 228791 | Duramax MRT mecanizada 50 pies |

### Antorchas modernizadas Duramax® para Powermax1250®

| Original núm. de pieza | Descripción | Duramax núm, de pieza | Descripción del reemplazo |
|---|---|---|---|
| 087001 | Conjunto de antorcha manual T80, 25 pies | 228788 | Duramax HRT manual 25 pies |
| 087002 | Conjunto de antorcha manual T80, 50 pies | 228789 | Duramax HRT manual 50 pies |
| 087003 | Antorcha mecanizada T80M 80A 15 pies | 228790 | Duramax MRT mecanizada 25 pies |
| 087004 | Antorcha mecanizada T80M 80A 25 pies | 228790 | Duramax MRT mecanizada 25 pies |
| 087005 | Antorcha mecanizada T80M 80A 35 pies | 228791 | Duramax MRT mecanizada 50 pies |
| 087006 | Antorcha mecanizada T80M 80A 50 pies | 228791 | Duramax MRT mecanizada 50 pies |
| 087029 | Antorcha mecanizada T80M 80A 35 mm 15 pies | No disponible | |
| 087030 | Antorcha mecanizada T80M 80A 35 mm 25 pies | No disponible | |
| 087031 | Antorcha mecanizada T80M 80A 35 mm 50 pies | No disponible | |
| 087032 | Antorcha mecanizada T80M 80A 35 mm 35 pies | No disponible | |
| 087047 | Conjunto de antorcha manual T80 de 75 pies | No disponible | |

| | | | |
|---|---|---|---|
| 087048 | Antorcha mecanizada T80M 80A de 75 pies | No disponible | |
| 087064 | Antorcha mecanizada T80M-2 80A de 75 pies | No disponible | |
| 087065 | Antorcha mecanizada T80M óhmica 25 pies | No disponible | |
| 087066 | Antorcha mecanizada T80M de 50 pies | No disponible | |
| 087082 | Conjunto de antorcha mecanizada T80M-2 de 35 mm 75 pies | No disponible | |

## Antorchas de repuesto Powermax1650® Duramax®

| Original número de pieza | Descripción | Duramax número de pieza | Descripción del reemplazo |
|---|---|---|---|
| 059264 | Conjunto de antorcha manual T100, 25 pies | 228788 | Duramax HRT manual 25 pies |
| 059270 | Conjunto de antorcha manual T100, 50 pies | 228789 | Duramax HRT manual 50 pies |
| 059299 | Conjunto de antorcha manual T100, 75 pies | No disponible | |
| 059315 | Conjunto de antorcha mecanizada T100M-2, 25 pies | 228790 | Duramax MRT mecanizada 25 pies |
| 059324 | Conjunto de antorcha mecanizada T100M-2, 35 pies | 228791 | Duramax MRT mecanizada 50 pies |
| 059325 | Conjunto de antorcha mecanizada T100M-2, 50 pies | 228791 | Duramax MRT mecanizada 50 pies |
| 059326 | Conjunto de antorcha mecanizada T100M-2, 75 pies | No disponible | |
| 059333 | Conjunto de antorcha mecanizada T100M-2, 35 mm, 25 pies | 228790 | Duramax MRT mecanizada 25 pies |
| 059334 | Conjunto de antorcha mecanizada T100M-2, 35 mm, 35 pies | 228791 | Duramax MRT mecanizada 50 pies |
| 059335 | Conjunto de antorcha mecanizada T100M-2, 35 mm, 50 pies | 228791 | Duramax MRT mecanizada 50 pies |
| 059336 | Conjunto de antorcha mecanizada T100M-2, 35 mm, 75 pies | No disponible | |

## Antorchas de repuesto Powermax65® Duramax®

| Original núm. de pieza | Descripción | Duramax núm. de pieza | Descripción del reemplazo |
|---|---|---|---|
| 083247 | Conjunto de antorcha manual Powermax65 75° de 25 pies | 059473 | Conjunto de antorcha manual Powermax65/85/105 75° de 25 pies |
| 083248 | Conjunto de antorcha manual Powermax65, 75°, 50 pies | 059474 | Conjunto de antorcha manual Powermax65/85/105 75° de 50 pies |
| 083249 | Conjunto de antorcha manual Powermax65, 75°, 75 pies | 059475 | Conjunto de antorcha manual Powermax65/85/105 75° de 75 pies |
| 083251 | Conjunto de antorcha manual Powermax65, 15°, 25 pies | 059470 | Conjunto de antorcha manual Powermax65/85/105 15° de 25 pies |
| 083252 | Conjunto de antorcha manual Powermax65, 15°, 50 pies | 059471 | Conjunto de antorcha manual Powermax65/85/105 15° de 50 pies |
| 083253 | Conjunto de antorcha manual Powermax65, 15°, 75 pies | 059472 | Conjunto de antorcha manual Powermax65/85/105 15° de 75 pies |
| 083254 | Conjunto de antorcha mecanizada Powermax65 180°, 15 pies | 059476 | Conjunto de antorcha mecanizada Powermax65/85/105 de 180°, 15 pies |
| 083255 | Conjunto de antorcha mecanizada Powermax65 180°, 25 pies | 059477 | Conjunto de antorcha mecanizada Powermax65/85/105 de 180°, 25 pies |
| 083256 | Conjunto de antorcha mecanizada Powermax65 180°, 35 pies | 059478 | Conjunto de antorcha mecanizada Powermax65/85/105 de 180°, 35 pies |
| 083257 | Conjunto de antorcha mecanizada Powermax65 180°, 50 pies | 059479 | Conjunto de antorcha mecanizada Powermax65/85/105 de 180°, 50 pies |
| 083258 | Conjunto de antorcha mecanizada Powermax65 180°, 75 pies | 059480 | Conjunto de antorcha mecanizada Powermax65/85/105 de 180°, 75 pies |
| 083259 | Conjunto de mini antorcha mecanizada Powermax65 180°, 15 pies | 059481 | Conjunto de mini antorcha mecanizada Powermax65/85/105 de 180°, 15 pies |
| 083260 | Conjunto de mini antorcha mecanizada Powermax65 180°, 25 pies | 059482 | Conjunto de mini antorcha mecanizada Powermax65/85/105 de 180°, 25 pies |
| 083261 | Conjunto de mini antorcha mecanizada Powermax65 180°, 35 pies | 059483 | Conjunto de mini antorcha mecanizada Powermax65/85/105 de 180°, 35 pies |
| 083262 | Conjunto de mini antorcha mecanizada Powermax65 180°, 50 pies | 059484 | Conjunto de mini antorcha mecanizada Powermax65/85/105 de 180°, 50 pies |
| 083263 | Conjunto de mini antorcha mecanizada Powermax65 180°, 75 pies | No disponible | |

## Antorchas de repuesto Powermax85® Duramax®

| Original núm. de pieza | Descripción | Duramax núm. de pieza | Descripción del reemplazo |
|---|---|---|---|
| 087085 | Conjunto de antorcha manual Powermax85 75° de 25 pies | 059473 | Conjunto de antorcha manual Powermax65/85/105 75° de 25 pies |
| 087086 | Conjunto de antorcha manual Powermax85 75° de 50 pies | 059474 | Conjunto de antorcha manual Powermax65/85/105 75° de 50 pies |
| 087087 | Conjunto de antorcha manual Powermax85 75° de 75 pies | 059475 | Conjunto de antorcha manual Powermax65/85/105 75° de 75 pies |
| 087089 | Conjunto de antorcha manual Powermax85 15° de 25 pies | 059470 | Conjunto de antorcha manual Powermax65/85/105 15° de 25 pies |
| 087090 | Conjunto de antorcha manual Powermax85 15° de 50 pies | 059471 | Conjunto de antorcha manual Powermax65/85/105 15° de 50 pies |
| 087091 | Conjunto de antorcha manual Powermax85 15° de 75 pies | 059472 | Conjunto de antorcha manual Powermax65/85/105 15° de 75 pies |
| 087092 | Conjunto de antorcha mecanizada Powermax85 180°, 15 pies | 059476 | Conjunto de antorcha mecanizada Powermax65/85/105 de 180°, 15 pies |
| 087093 | Conjunto de antorcha mecanizada Powermax85 180°, 25 pies | 059477 | Conjunto de antorcha mecanizada Powermax65/85/105 de 180°, 25 pies |
| 087094 | Conjunto de antorcha mecanizada Powermax85 180°, 35 pies | 059478 | Conjunto de antorcha mecanizada Powermax65/85/105 de 180°, 35 pies |
| 087095 | Conjunto de antorcha mecanizada Powermax85 180°, 50 pies | 059479 | Conjunto de antorcha mecanizada Powermax65/85/105 de 180°, 50 pies |
| 087096 | Conjunto de antorcha mecanizada Powermax85 180°, 75 pies | 059480 | Conjunto de antorcha mecanizada Powermax65/85/105 de 180°, 75 pies |
| 087097 | Conjunto de mini antorcha mecanizada Powermax85 180°, 15 pies | 059481 | Conjunto de mini antorcha mecanizada Powermax65/85/105 de 180°, 15 pies |
| 087098 | Conjunto de mini antorcha mecanizada Powermax85 180°, 25 pies | 059482 | Conjunto de mini antorcha mecanizada Powermax65/85/105 de 180°, 25 pies |
| 087099 | Conjunto de mini antorcha mecanizada Powermax85 180°, 35 pies | 059483 | Conjunto de mini antorcha mecanizada Powermax65/85/105 de 180°, 35 pies |
| 087100 | Conjunto de mini antorcha mecanizada Powermax85 180°, 50 pies | 059484 | Conjunto de mini antorcha mecanizada Powermax65/85/105 de 180°, 50 pies |
| 087101 | Conjunto de mini antorcha mecanizada Powermax85 180°, 75 pies | No disponible | |

## Juegos de repuesto de cables y antorchas para Powermax65® y Powermax85®

| Original núm. de pieza | Descripción | Duramax núm. de pieza | Descripción del reemplazo |
|---|---|---|---|
| 228717 | Juego: repuesto mango de antorchas H65/H85/HRT | 228954 | Juego: repuesto mango de antorcha Duramax HT/HRT |
| 228718 | Juego: repuesto de mango de antorcha H65s/H85s | 228955 | Juego: repuesto de mango de antorcha para Duramax HTS/HRTS |
| 228723 | Juego: repuesto cables y mangueras de la antorcha H65/H85, 25 pies | No disponible | |
| 228724 | Juego: repuesto de cables y mangueras de la antorcha H65/H85, 50 pies | No disponible | |
| 228725 | Juego: repuesto de cables y mangueras de la antorcha H65/H85, 75 pies | No disponible | |
| 228727 | Juego: repuesto de cables y mangueras de la antorcha H65s/H85s, 25 pies | 228959 | Juego: repuesto de cables y mangueras de la antorcha manual Duramax, 25 pies |
| 228728 | Juego: repuesto de cables y mangueras de la antorcha H65s/H85s, 50 pies | 228960 | Juego: repuesto de cables y mangueras de la antorcha manual Duramax, 50 pies |
| 228729 | Juego: repuesto de cables y mangueras de la antorcha H65s/H85s, 75 pies | 228961 | Juego: repuesto de cables y mangueras de la antorcha manual Duramax, 75 pies |
| 228784 | Juego: Repuesto del conjunto de cables y mangueras para Duramax HRT/HRTs, 25 pies | 228952 | Juego: Repuesto del conjunto de cables y mangueras de 25 pies con acoplador de 1/2" para Duramax HRT/HRTS |
| 228785 | Juego: Repuesto del conjunto de cables y mangueras para Duramax HRT/HRTs, 50 pies | 228953 | Juego: Repuesto del conjunto de cables y mangueras de 50 pies con acoplador de 1/2" para Duramax HRT/HRTS |

# Soporte para productos heredados MAX® y Powermax®







| | MAX40 | MAX40CS | MAX42 | MAX20 | MAX70 |
|---|---|---|---|---|---|
| Fin de la producción | 1990 | 1996 | 1996 | 1997 | 1997 |
| Piezas de servicio disponibles | No | No | No | No | No |
| Serie de antorchas originales disponible | No | No | No | No | No |
| Consumibles originales disponibles | No | No | No | No | No |
| Opciones de antorchas modernizadas/antorchas actualizadas | Ninguna | Ninguna | Duramax® RT | Ninguna | Ninguna |
| Opciones de actualización de sistema | Powermax45 SYNC | Powermax45 SYNC | Powermax45 SYNC | Powermax33 XP | Powermax85 SYNC |
| Opciones de soporte técnico | Hypertherm.com, socio comercial | Hypertherm.com, socio comercial | Hypertherm.com, socio comercial | Hypertherm.com, socio comercial | Hypertherm.com, socio comercial |
| Número de pieza del manual del producto | 800640 | 801000 | 801160 | 800710 | 801770 |








| | Powermax380 | Powermax600 | Powermax190c | Powermax1000 | Powermax1250 | Powermax1650 |
|---|---|---|---|---|---|---|
| Fin de la producción | 2007 | 2008 | Enero de 2009 - | 2010 | 2010 | 2012 |
| Piezas de servicio disponibles | No | No | No | No | No | No |
| Serie de antorchas originales disponible | No | No | No | No | No | No |
| Consumibles originales disponibles | No | No | No | Sí | Sí | Sí |
| Opciones de modernización/ actualización de antorcha | Ninguna | Duramax RT | Ninguna | Duramax RT | Duramax RT | Duramax RT |
| Opciones de actualización de sistema | Powermax33 XP | Powermax45 SYNC | Powermax30 AIR | Powermax65 SYNC | Powermax85 SYNC | Powermax105 SYNC |
| Opciones de soporte técnico | Hypertherm.com, socio comercial | Hypertherm.com, socio comercial | Hypertherm.com, socio comercial | Hypertherm.com, socio comercial | Hypertherm.com, socio comercial | Hypertherm.com, socio comercial |
| Número de pieza del manual del producto | 803990 | 803400 | 803660 | 804300 | 803940 | 804470 |

# Soporte para los productos heredados MAX® y Powermax®

(continuación)



| HT40/HT40c | Powermax800 | MAX43 | Powermax350 | Powermax900 | Powermax1100 | MAX100/100D |
|---|---|---|---|---|---|---|
| 1998/1997 | 1998 | 1999 | 2001 | 2001 | 2002 | 2002/1999 |
| No | No | No | No | No | No | No |
| No | No | No | No | No | No | No |
| No | No | No | No | No | No | No |
| Ninguna | Duramax RT | Duramax RT | Ninguna | Duramax RT | Ninguna | Ninguna |
| Powermax45 SYNC | Powermax65 SYNC | Powermax45 SYNC | Powermax33 XP | Powermax65 SYNC | Powermax85 SYNC | Powermax85 SYNC |
| Hypertherm.com, socio comercial | Hypertherm.com, socio comercial | Hypertherm.com, socio comercial | Hypertherm.com, socio comercial | Hypertherm.com, socio comercial | Hypertherm.com, socio comercial | Hypertherm.com, socio comercial |
| N/A | 802280 | 801680 | 802920 | 803150 | 802910 | N/A |



| Powermax30 | Powermax45 | Powermax65 | Powermax85 | Powermax105 | Powermax30 XP | Powermax45 XP |
|---|---|---|---|---|---|---|
| 2014 | 2016 | 2021 | 2021 | 2021 | 2026 | 2024 |
| Sí | Sí | Sí | Sí | Sí | Sí | Sí |
| Sí | Sí | Sí | Sí | Sí | Sí | Sí |
| Sí | Sí | Sí | Sí | Sí | Sí | Sí |
| Ninguna | Duramax | Adaptador de cartucho, Cartucho RT | Adaptador de cartucho, Cartucho RT | Adaptador de cartucho, Cartucho RT | Ninguna | Adaptador de cartucho, Cartucho RT |
| Powermax33 XP | Powermax45 SYNC | Powermax65 SYNC | Powermax85 SYNC | Powermax105 SYNC | Powermax33 XP | Powermax45 SYNC |
| Soporte técnico, Hypertherm.com, socio de canal | Soporte técnico, Hypertherm.com, socio de canal | Soporte técnico, Hypertherm.com, socio de canal | Soporte técnico, Hypertherm.com, socio de canal | Soporte técnico, Hypertherm.com, socio de canal | Soporte técnico, Hypertherm.com, socio de canal | Soporte técnico, Hypertherm.com, socio de canal |
| 805170 | 806110 | 807120 | 807120 | 807580 | 808160 | 809240 |

# Accesorios

## Medios de protección individual



**Careta doble**
127239 Sombra 6
127103 Sombra 8



**Guantes de cuero para corte**
127169



**Protector de calor para ranurado**
428347 Duramax y SmartSYNC®
428348 Duramax Hyamp



**Gafas de seguridad para corte**
ANSI Z87.1, CSA Z94.3, CE

**Protectores oculares ajustables**
127416 Sombra 5



**Viseras de seguridad transparentes**
017034



**Gafas con sombra abatible**
ANSI Z87.1, CSA Z94.3, CE
017033 Sombra 5

## Accesorios de antorcha



**Adaptador de antorcha Hyamp**
428495

**Soporte de antorcha mecanizada**



120595 1-3/8 pulg. Diám.
120596 1-3/4 pulg. Diám.

**Soporte de antorcha robótica**



228806

**Programadores de robot de antorchas**



Los programadores de robot de antorchas posibilitan al operador del sistema programar la ruta de corte del robot, sin dejar de verificar con la vista que la antorcha no toque la pieza a cortar mientras corte.



429054 para antorchas robóticas SmartSYNC®
429057 para antorchas robóticas SmartSYNC® HyAccess
229456 para antorchas robóticas Duramax
229832 para antorchas robóticas Duramax Hyamp

## Accesorios para sistema



### Juegos de filtración de aire

128647 Juego de filtro solamente
228570 Powermax® 65/85, juego y cubierta
228890 Powermax105/125, juego y cubierta
011092 Elemento filtrante de reemplazo
428719 Juego de filtro de aire para eliminar aceite



### Funda de cuero para antorcha

024877 Cuero negro 7,6 m (25 pies)




### Juegos de ruedas/pórtico

229370 Juego de ruedas Powermax65/85, 65 SYNC /85 SYNC
229569 Juego de pórtico Powermax65/85, 65 SYNC /85 SYNC
229467 Powermax105/105 SYNC/125, juego de ruedas
229570 Powermax/105 SYNC/125, juego de pórtico




### Cubiertas contra el polvo para el sistema

127144 Powermax30/30 XP
127469 Powermax30 AIR
127219 Powermax45/45 XP/45 SYNC
127301 Powermax65/85
127360 Powermax105/125



### Interruptor remoto del gatillo

128650 7,6 m (25 pies)
128651 15,2 m (50 pies)
128652 22,8 m (75 pies)
428755 45,7 m (150 pies)



### Lector de cartuchos

El lector de cartuchos funciona con la aplicación del lector de cartuchos Powermax SYNC para revisar la información almacenada en los cartuchos Powermax de manera sencilla.

528083

## Guías de corte



### Guía de corte circular

127102 Duramax Básica®, Duramax LT, AIR, T30
027668 Duramax Deluxe, Duramax LT, AIR, T30
017053 Duramax Hyamp™
027669 SmartSYNC Deluxe®
017065 SmartSYNC Básica



### Guía de corte en ángulo

017041



### Borde recto magnético

017042



### Guía de corte en bisel

017059 Estándar
017058 Duramax Hyamp®
017066 SmartSYNC




### Paquete de 2 bloques magnéticos

017043



### Guía de alineación de la antorcha

Diseñada para configurar una antorcha mecanizada para producir cortes en bisel del alta calidad, con ángulos precisos, utilizando un tractor.

528077

SHAPING POSSIBILITY®

PLASMA | LÁSER | CHORRO DE AGUA | AUTOMATIZACIÓN | SOFTWARE | CONSUMIBLES

Para más información, visite:www.hypertherm.com

Hypertherm, Powermax, Duramax, Powermax SYNC, SmartSYNC, FineCut, CopperPlus, HyAccess, FlushCut, Hyamp, SpringStart, y Conical Flow son marcas comerciales de Hypertherm, Inc. y pueden estar registradas en Estados Unidos u otros países.

Visite www.hyperthermassociates.com/patents para conocer más detalles sobre los números y tipos de patentes de Hypertherm Associates.

© 10/2026 Hypertherm, Inc. Revisión 22

880200ES Español/Spanish

HYPERTHERM ASSOCIATES®