HYPERTHERM®
A Hypertherm Associates Brand

Catálogo de antorchas y consumibles

Para sistemas de plasma Powermax® y MAX®







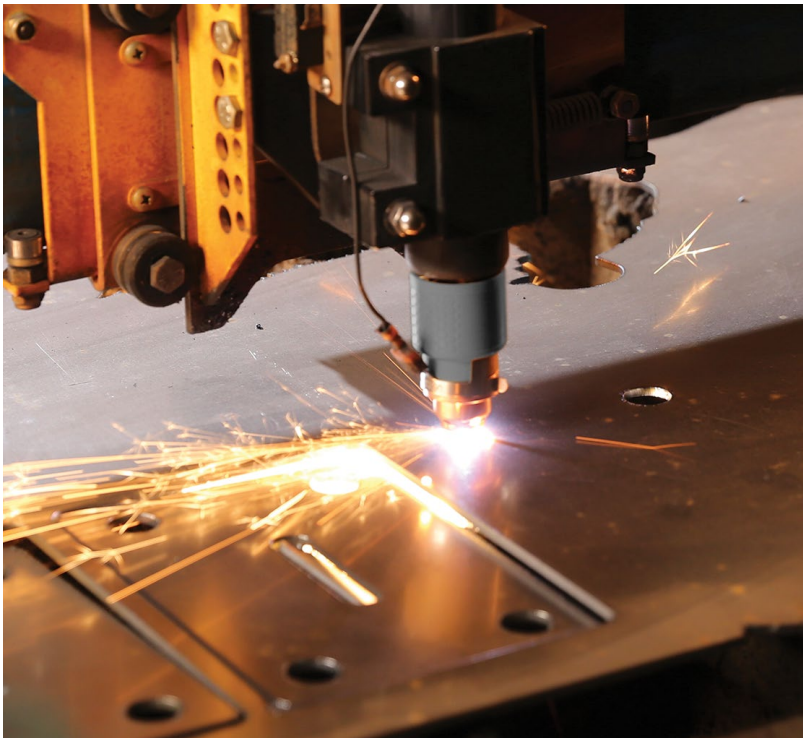



Contenidos

4 Powermax30® XP y Powermax33® XP
5 Piezas de antorcha manual Duramax®LT
5 Piezas de antorcha mecanizada Duramax ® LT

6 Powermax30® AIR
7 Piezas de la antorcha manual AIR T30

8 Powermax45 SYNC®/65 SYNC/85 SYNC/105 SYNC
9 Piezas de antorcha manual SmartSYNC® 75°
10 Piezas de antorcha manual SmartSYNC® 15°
11 Piezas de antorcha mecanizada de longitud total SmartSYNC® 180°
12 Piezas de antorcha mecanizada robótica/mini de 180° SmartSYNC®
13 Piezas de antorcha robótica SmartSYNC® 45°
14 Piezas de antorcha robótica SmartSYNC® 90°
15 Piezas de repuesto para antorcha manual larga SmartSYNC®
16 Piezas de repuesto para antorcha manual larga SmartSYNC®
17 Piezas de repuesto para antorcha manual larga SmartSYNC®
18 Piezas de repuesto para antorcha manual larga SmartSYNC®

20 Powermax125®
22 Piezas de antorcha manual Duramax® Hyamp™ de 85˚
23 Piezas de antorcha manual Duramax® Hyamp™ de 15˚
24 Piezas de antorcha mecanizada de longitud total Duramax® Hyamp™ 180°
25 Piezas de mini antorcha mecanizada Duramax® Hyamp™
26 Piezas de antorcha robótica Duramax® Hyamp™ 180°
27 Piezas de antorcha robótica Duramax® Hyamp™ 90°
28 Piezas de antorcha robótica Duramax® Hyamp™ 45°
29 Piezas de repuesto antorcha manual Duramax® Hyamp™ 45˚
31 Piezas de repuesto de la antorcha manual Duramax® Hyamp™ de 90˚
34 Opciones de actualización del cartucho Powermax
34 Compatibilidad
35 Cartuchos Powermax
35 Corte con arrastre y FineCut® para antorchas manuales
35 Corte mecanizado y FineCut para antorchas mecanizadas
35 Ranurado de máxima remoción y máximo control
35 Aplicaciones

36 Powermax30®
37 Piezas de antorcha manual T30v

38 Powermax45®
40 Piezas antorcha manual T45v
41 Piezas antorcha mecanizada T45m

42 Powermax45 XP/65/85/105®
44 Piezas de antorcha manual Duramax® 75°
44 Piezas de antorcha manual Duramax® 15°
45 Piezas de antorcha mecanizada Duramax® 180°
45 Piezas de mini antorcha mecanizada Duramax® 180°
46 Piezas de antorcha robótica Duramax® 180°
46 Piezas de antorcha robótica Duramax® 90°
47 Piezas de antorcha robótica Duramax® 45°
48 Piezas de antorcha manual Duramax® Lock 75°
49 Piezas de antorcha manual Duramax® Lock 15°
50 Piezas de antorcha mecanizada de longitud total Duramax® Lock 180°
51 Piezas de antorcha manual Duramax® HRT/HRTs
52 Piezas de antorcha mecanizada Duramax® MRT
53 Piezas de la antorcha manual Duramax® HRT
54 Piezas de antorcha mecanizada Duramax® MRT

55 Powermax1000/1250/1650®

57 Consumibles en paquete al por mayor Powermax®

58 Apéndice
62 Soporte para productos heredados MAX® y Powermax®

64 Accesorios
64 Medios de protección individual
64 Accesorios de antorcha
65 Accesorios para sistema
65 Guías de corte

Tipo de antorcha	Sistema	Estilo de antorcha
SmartSYNC®	Powermax45 SYNC/65 SYNC/85 SYNC/105 SYNC	 Manual
		 Larga
		 Mecanizada
		 Robótica

Powermax®

Descripción general de la línea de productos



		Powermax30® AIR	Powermax33 XP	Powermax45 SYNC	Powermax65 SYNC	Powermax85 SYNC	Powermax105 SYNC	Powermax125
Capacidad de corte recomendada		8 mm (5/16 pulg.)	13 mm (1/2 pulg.)	16 mm (5/8 pulg.)	20 mm (3/4 pulg.)	25 mm (1 pulg.)	32 mm (1-1/4 pulg.)	38 mm (1-1/2 pulg.)
Capacidad de corte de separación		16 mm (5/8 pulg.)	20 mm (3/4 pulg.)	29 mm (1-1/8 pulg.)	32 mm (1-1/4 pulg.)	8 mm (1-1/2 pulg.)	50 mm (2 pulg.)	57 mm (2-1/4 pulg.)
Rango de potencia		15-30	15–33	9–45	20-65	25-85	30-105	30-125
Fase de entrada		Monofásica	Único	Monofásica o trifásica	Monofásica o trifásica	Monofásica o trifásica	Trifásica	Trifásica
Capacidades de aplicación	**Corte mecanizado**		●	●	●	●	●	●
	Consumibles para automatización portátil, mesa CNC y corte robótico.							
	Corte con arrastre	●	●	●	●	●	●	●
	Consumibles para colocar la antorcha directamente sobre la pieza a cortar sin una separación.							
	FineCut®		●	●	●	●	●	●
	Consumibles FineCut® para una menor sangría con escoria y zonas afectadas por el calor mínimas.							
	Marcado			●*				
	Consumibles para marcar, indicando la identificación de la pieza, el orificio o las ubicaciones de la soldadura.							
	Ranurado de máximo control			●	●	●	●	●
	Consumibles para la remoción precisa de metales, perfiles de ranurado más superficiales y lavado ligero de metales.							
	Ranurado de máxima remoción			●	●	●	●	●
	Consumibles para una remoción agresiva de metales, perfiles de ranurado profundo y lavado extremo de metales.							
	HyAccess™		●		●	●	●	
	Consumibles de largo alcance HyAccess™ para mejorar la visibilidad y la accesibilidad a la hora de cortar o ranurar en espacios confinados.							
	FlushCut™				●	●	●	●
	Consumibles FlushCut™ para cortar lo más cerca posible de la base sin perforar o dañar la pieza a cortar.							
	HyPilot™						●	
	Optimiza la vida útil de los consumibles para minimizar los costos del corte por plasma con arco piloto continuo							

* Marque y corte con el mismo cartucho

Powermax30® XP y Powermax33® XP

Consumibles antorcha manual Duramax®



Cantidad mínima de pedido		1	1	5		5	1
Tipo de consumible	**Tipo de antorcha**	**Escudo frontal/deflector**	**Capuchón de retención**	**Boquilla**		**Electrodo**	**Anillo distribuidor**
Estándar (15–33 A)	Manual	420116	420114	420118		420120	420211
Cantidad en el juego		2 (1 cada uno)	1	4	3	7	1
Juego de corte Essential – 851479 (15–33 A)	Manual	420116 (protección estándar) 420115 (deflector FineCut)	420114	420118 (Estándar)	420117 (FineCut)	420120	420211
				Juego combinado 428243[1]			



[1]El juego contiene 2 boquillas estándar (420118) y 2 electrodos (420120)



Cantidad mínima de pedido		1	1	5	5	1
Tipo de consumible	**Tipo de antorcha**	**Escudo frontal/ deflector**	**Capuchón de retención**	**Boquilla**	**Electrodo**	**Anillo distribuidor**
FineCut (15–33 A)	Manual	420115	420114	420117	420120	420211
				Juego combinado 428244[2]		

[2]El juego contiene 2 boquillas FineCut (420117) y 2 electrodos (420120)



Cantidad mínima de pedido		1	1		1	1
Tipo de consumible	**Tipo de antorcha**	**Capuchón de retención**	**Boquilla**		**Electrodo**	**Anillo distribuidor**
Corte con arrastre HyAccess (15–33 A)	Manual	420148	420144		420137	420211
Ranurado HyAccess (15–33 A)			420147			
Cantidad en el juego		1	1	1	2	1
Juego HyAccess – 428337 (15–33 A)	Manual	420148	420144 (corte)	420147 (ranurado)	420137	420211



Cantidad mínima de pedido		1	1	5	5	1
Tipo de consumible	**Tipo de antorcha**	**Escudo frontal/ deflector**	**Capuchón de retención**	**Boquilla**	**Electrodo**	**Anillo distribuidor**
Mecanizada (15-33 A)	Máquina	220673	420114	420118	420120	420211



Piezas de antorcha manual Duramax®LT

Para uso con Powermax30® XP y Powermax33® XP



Piezas antorcha manual Duramax LT

La antorcha manual y el conjunto de cables y mangueras de la antorcha se pueden reemplazar del todo o por componentes individuales.

Componente	Número de pieza / juego	Descripción
	428174	Juego: Conjunto de antorcha manual Duramax LT con cable de 4,6 m (15 pies). El conjunto de antorcha incluye un juego de consumibles de uso general (estándar): electrodo (420120), anillo distribuidor (420211), capuchón de retención (420114), boquilla (420118), escudo frontal (420116)
1	228109	Juego: interruptor de sensado capuchón antorcha
2	428162	Juego: interruptor de arranque antorcha
3	428178	Juego: Cuerpo de antorcha Duramax LT (incluye junta tórica)
4	428179	Juego: repuesto de junta tórica p/cuerpo de antorcha
5	428156	Juego: gatillo antorcha y resorte
6	428182	Juego: repuesto de resortes gatillo antorcha
7	428177	Juego: Mango de antorcha Duramax LT (con tornillos)
8	428181	Juego: Repuesto de tornillos del mango de la antorcha Duramax LT
9	428176	Juego: Cables y mangueras de la antorcha Duramax LT, 4,6 m (15 pies) con pasacables

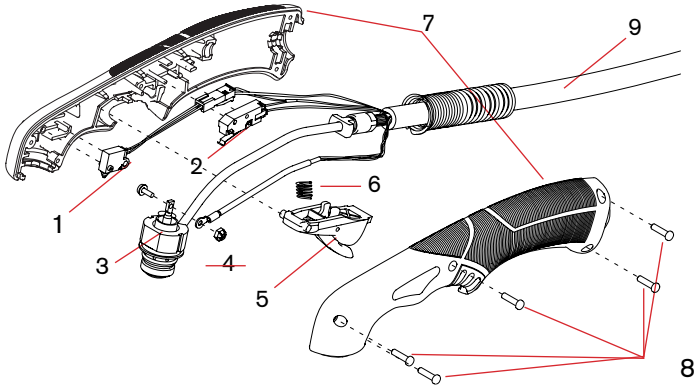

Piezas de antorcha mecanizada Duramax ® LT

Para uso con Powermax30® XP y Powermax33® XP



Piezas de antorcha mecanizada Duramax LT

Componente	Número de pieza / juego	Descripción
	429219[1]	Juego: Conjunto de antorcha mecanizada Duramax LT con conjunto de cables y mangueras de la antorcha de 4,6 m (15 pies)
	429224	Juego: Cuerpo principal de antorcha mecanizada Duramax LT
1	429241	Juego: Manguito de posicionamiento Duramax LT
2	429242	Juego: Repuesto de cables y mangueras de la antorcha Duramax LT 4.6 m (15 pies)
3	228322[2]	Juego: Anillo de montaje frontal Duramax LT
4	228323[2]	Juego: Anillo de montaje trasero Duramax LT
5	228321[2]	Juego: Repuesto de interruptor de sensado de capuchón Duramax LT
6	058503	Junta tórica: Viton 9,626 x 0,070
	228229[2]	Juego: Reemplazo de cremallera T45m/Duramax LT (opcional)

[1]Este juego incluye un conjunto de consumibles estándar para antorcha mecanizada.
[2]Este juego se puede usar tanto en la antorcha mecanizada Duramax LT como en la antorcha mecanizada Powermax45 T45m.

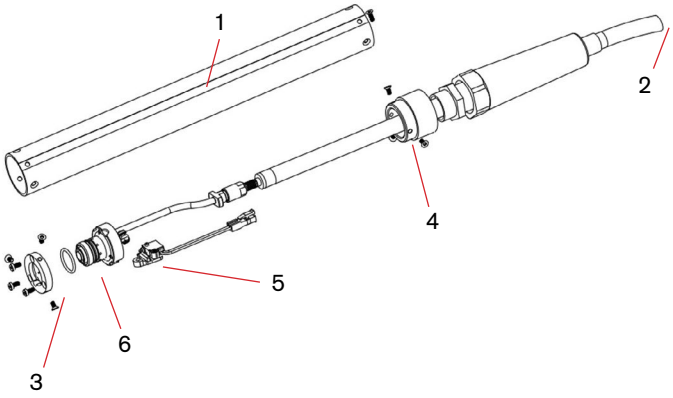

Powermax30® AIR

Consumibles para antorcha manual AIR T30







Cantidad mínima de pedido		1	1	5	5	1
Tipo de consumible	**Tipo de antorcha**	**Escudo frontal/ deflector**	**Capuchón de retención**	**Boquilla**	**Electrodo**	**Anillo distribuidor**
Corte con arrastre (15–30 A)	Manual	420399	420135	420134	420132	420133
Cantidad en el juego		1	1	7	7	1
Juego de corte Essential – 851462 (15–30 A)	Manual	420399	420135	420134	420132	420133
				Juego combinado 428350[1]		



[1]El juego contiene 2 boquillas estándar (420134) y 2 electrodos (420132)



Piezas de la antorcha manual AIR T30

Para uso con el Powermax30® AIR



Piezas de la antorcha manual AIR T30

La antorcha manual y el conjunto de cables y mangueras de la antorcha se pueden reemplazar del todo o por componentes individuales.

Componente	Número de pieza / juego	Descripción
	428393[1]	Juego: Conjunto de antorcha manual AIR T30 con cable de 4,6 m (15 pies)
1	228109	Juego: interruptor de sensado capuchón antorcha
2	428162	Juego: interruptor de arranque antorcha
3	428394	Juego: Cuerpo de antorcha AIR T30 (incluye junta tórica)
4	428179	Juego: repuesto de junta tórica p/cuerpo de antorcha
5	428156	Juego: gatillo antorcha y resorte
6	428182	Juego: repuesto de resortes gatillo antorcha
7	428381	Juego: Mango de antorcha AIR T30 (incluye tornillos del mango)
8	428181	Juego: Repuesto de tornillos del mango de antorcha AIR T30
9	428176	Juego: Cables y mangueras de la antorcha AIR T30, 4,6 m (15 pies) con pasacables

[1]El conjunto incluye consumibles.

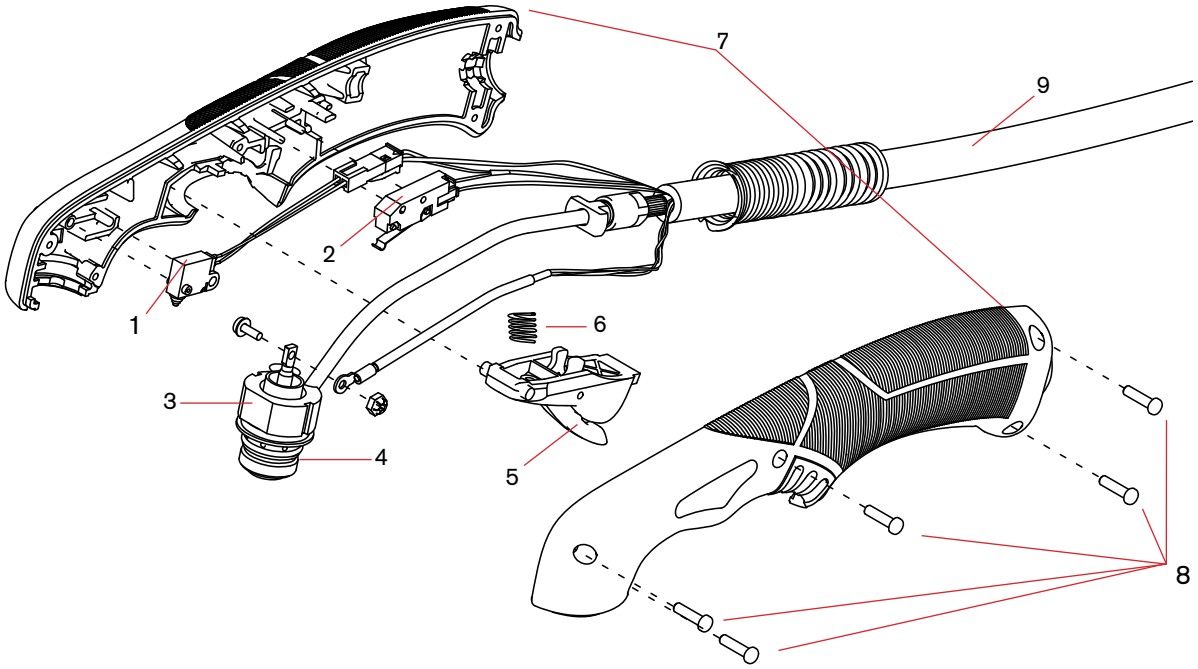

Powermax45 SYNC®/65 SYNC/85 SYNC/105 SYNC

Cartuchos para antorcha manual/mecanizada SmartSYNC®





Cantidad mínima de pedido para socio de canal		5	Powermax45 SYNC	Powermax65 SYNC	Powermax85 SYNC	Powermax105 SYNC
Corte con arrastre	45 A	428927	●	●	●	●
	65 A	428931		●	●	●
	85 A	428935			●	●
	105 A	428937				●

Cantidad mínima de pedido para socio de canal		1				
Corte manual FineCut	30-45 A	428928	●	●	●	●



Cantidad mínima de pedido para socio de canal		5				
Corte mecanizado	45 A	428925	●	●	●	●
	65 A	428930		●	●	●
	85 A	428934			●	●
	105 A	428936				●
Corte mecanizado FineCut	30-45 A	428926		●	●	●



Sin cantidad mínima de pedido para socios de canal		1				
Juego de anillos de sensado óhmico (3 anillos por juego)	Todos	428895	●	●	●	●

Cantidad mínima de pedido para socio de canal		5				
Ranurado de máxima remoción	45–85 A	428932	●	●	●	
	105 A	428938				●
Ranurado de máximo control	45–85 A	428933	●	●	●	
	105 A	428939				●



Cantidad mínima de pedido para socio de canal		1				
FlushCut™	65 A	428952		●	●	●
	85 A	428953			●	●
	105 A	428954				●

Cantidad mínima de pedido para socio de canal		1				
Corte con arrastre HyAccess™	65 A	428984		●	●	●
Ranurado HyAccess	65 A	428987		●	●	●
Corte mecanizado HyAccess	65 A	528079		●	●	●

Cantidad mínima de pedido para socio de canal		5				
Corte mecanizado HyPilot	105 A	528157				●

Piezas de antorcha manual SmartSYNC® 75°

Para uso con Powermax45 SYNC®/65 SYNC/85 SYNC/105 SYNC



Conjunto de antorcha manual SmartSYNC 75°

Componente	Número de pieza / juego	Descripción
	059726	Conjunto antorcha manual 75° SmartSYNC con cables y mangueras de 7,6 m (25 pies)
	059727	Conjunto antorcha manual 75° SmartSYNC con cables y mangueras de 15 m (50 pies)
	059728	Conjunto antorcha manual 75° SmartSYNC con cables y mangueras de 23 m (75 pies)
	059770	Conjunto antorcha manual 75° SmartSYNC con cables y mangueras de 30 m (100 pies)
1	428856	Juego: Mango para antorcha manual de 75°, con 7 tornillos
2	428873	Juego: Control de ajuste de amperaje
3	428871	Juego: Deslizador de bloqueo de la antorcha, con etiqueta amarilla y verde
4	428852	Juego: Cables y mangueras para antorcha manual, 7,6 m (25 pies)
4	428853	Juego: Cables y mangueras para antorcha manual, 15 m (50 pies)
4	428854	Juego: Cables y mangueras para antorcha manual, 23 m (75 pies)
5	428863	Juego: Manguito de desconexión rápida, con botón, palanca y 4 tornillos (no incluye conector de cables y mangueras de la antorcha)
6	428148	Juego: Tornillos para mango de la antorcha, 7 por juego
7	428958	Juego: Interruptor de arranque
8	428156	Juego: Gatillo, con resorte, interruptor de arranque y 7 tornillos para el mango de la antorcha
9	428182	Juego: Resorte para gatillo, 5 por juego
10	428877	Juego: Clip para cables RFID, 2 por juego
11	528066	Juego: Anillo de contacto de la antorcha, 2 por juego (para cabezal de la antorcha)
12	428950	Juego: Junta tórica, 5 por juego (para cabezal de la antorcha)
13	428858	Juego: Cuerpo para antorcha manual de 75°, con tornillo terminal (1/4"), 7 tornillos para mango de antorcha, lubricante de silicona y fijador de roscas
14	428865	Juego: Interruptor de sensado capuchón para antorcha manual de 75°
15	428869	Juego: Tarjeta de circuito impreso de radiofrecuencia

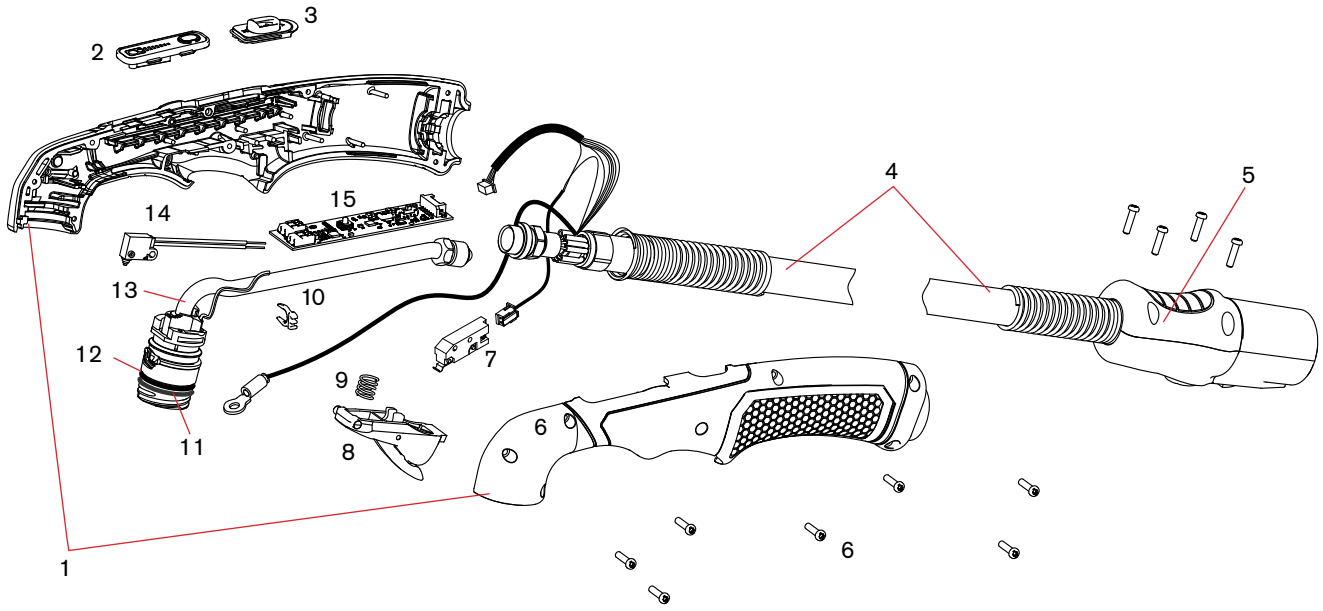

Piezas de antorcha manual SmartSYNC® 15°

Para uso con Powermax45 SYNC®/65 SYNC/85 SYNC/105 SYNC



Conjunto de antorcha manual SmartSYNC 15°

Componente	Número de pieza / juego	Descripción
	059723	Conjunto antorcha manual 15° SmartSYNC con cables y mangueras de 7,6 m (25 pies)
	059724	Conjunto antorcha manual 15° SmartSYNC con cables y mangueras de 15 m (50 pies)
	059725	Conjunto antorcha manual 15° SmartSYNC con cables y mangueras de 23 m (75 pies)
1	428855	Juego: Mango para antorcha manual de 15°, con 7 tornillos
2	428873	Juego: Control de ajuste de amperaje
3	428871	Juego: Deslizador de bloqueo de la antorcha, con etiqueta amarilla y verde
4	428852	Juego: Cables y mangueras para antorcha manual, 7,6 m (25 pies)
4	428853	Juego: Cables y mangueras para antorcha manual, 15 m (50 pies)
4	428854	Juego: Cables y mangueras para antorcha manual, 23 m (75 pies)
5	428863	Juego: Manguito de desconexión rápida, con botón, palanca y 4 tornillos (no incluye conector de cables y mangueras de la antorcha)
6	428148	Juego: Tornillos para mango de la antorcha, 7 por juego
7	428958	Juego: Interruptor de arranque
8	428156	Juego: Gatillo, con resorte, interruptor de arranque y 7 tornillos para el mango de la antorcha
9	428182	Juego: Resorte para gatillo, 5 por juego
10	528066	Juego: Anillo de contacto de la antorcha, 2 por juego (para cabezal de la antorcha)
11	428950	Juego: Junta tórica, 5 por juego (para cabezal de la antorcha)
12	428864	Juego: Interruptor de sensado capuchón para antorcha manual de 15°
13	428857	Juego: Cuerpo para antorcha manual de 15°, con tornillo terminal (1/4"), 7 tornillos para mango de antorcha, lubricante de silicona y fijador de roscas
14	428877	Juego: Clip para cables RFID, 2 por juego
15	428869	Juego: Tarjeta de circuito impreso de radiofrecuencia

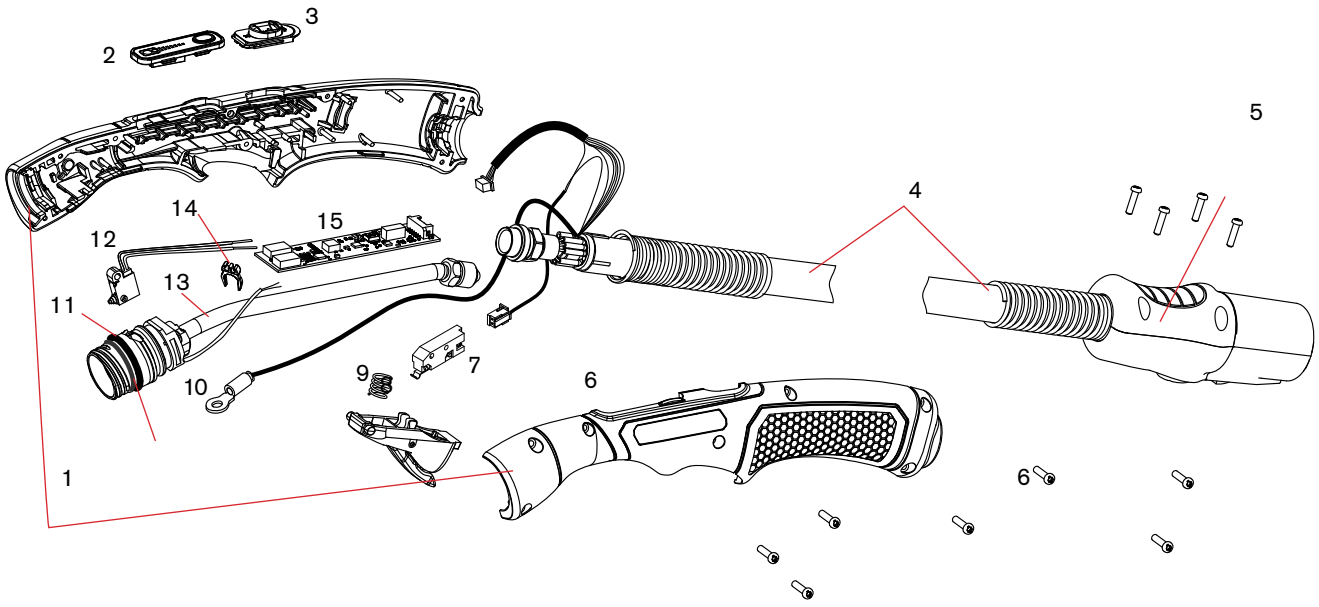

Piezas de antorcha mecanizada de longitud total SmartSYNC® 180°

Para uso con Powermax45 SYNC®/65 SYNC/85 SYNC/105 SYNC



Conjunto de antorcha mecanizada SmartSYNC 180°

Componente	Número de pieza / juego	Descripción
	059719	Conjunto de antorcha mecanizada de longitud total SmartSYNC con conjunto de cables y mangueras de 7,6 m (25 pies)
	059720	Conjunto antorcha mecanizada de longitud total SmartSYNC, con cables y mangueras de 10,7 m (35 pies)
	059721	Conjunto de antorcha mecanizada de longitud total SmartSYNC con conjunto de cables y mangueras de 15 m (50 pies)
	059722	Conjunto de antorcha mecanizada de longitud total SmartSYNC con conjunto de cables y mangueras de 23 m (75 pies)
1	428874	Juego: Manguito para antorcha mecanizada de longitud total
2	428703	Juego: Cremallera para antorcha mecanizada de longitud total
3	428872	Juego: Deslizador de bloqueo de la antorcha para antorcha mecanizada de longitud total, con etiqueta amarilla y verde)
4	428847	Juego: Cables y mangueras para antorcha mecanizada de longitud total, 4,6 m (15 pies)
4	428848	Juego: Cables y mangueras para antorcha mecanizada de longitud total, 7,6 m (25 pies)
4	428849	Juego: Cables y mangueras para antorcha mecanizada de longitud total, 10,7 m (35 pies)
4	428850	Juego: Cables y mangueras para antorcha mecanizada de longitud total, 15 m (50 pies)
4	428851	Juego: Cables y mangueras para antorcha mecanizada de longitud total, 23 m (75 pies)
5	428863	Juego: Manguito de desconexión rápida, con botón, palanca y 4 tornillos (no incluye conector de cables y mangueras de la antorcha)
6	428148	Juego: Tornillos para manguito de la antorcha, 7 por juego
7	428877	Juego: Clip para cables RFID, 2 por juego
8	528066	Juego: Anillo de contacto de la antorcha, 2 por juego (para cabezal de la antorcha)
9	428950	Juego: Junta tórica, 5 por juego (para cabezal de la antorcha)
10	428859	Juego: Cuerpo para antorcha mecanizada de longitud total, con tornillo terminal (1/4"), 7 tornillos para el mango de la antorcha y lubricante de silicona
11	428866	Juego: Interruptor de sensado capuchón para antorcha mecanizada de longitud total
12	428870	Juego: Tarjeta de circuito impreso de radiofrecuencia
13	428868	Juego: Conjunto de interruptor para deslizador de bloqueo de la antorcha para antorcha mecanizada de longitud total

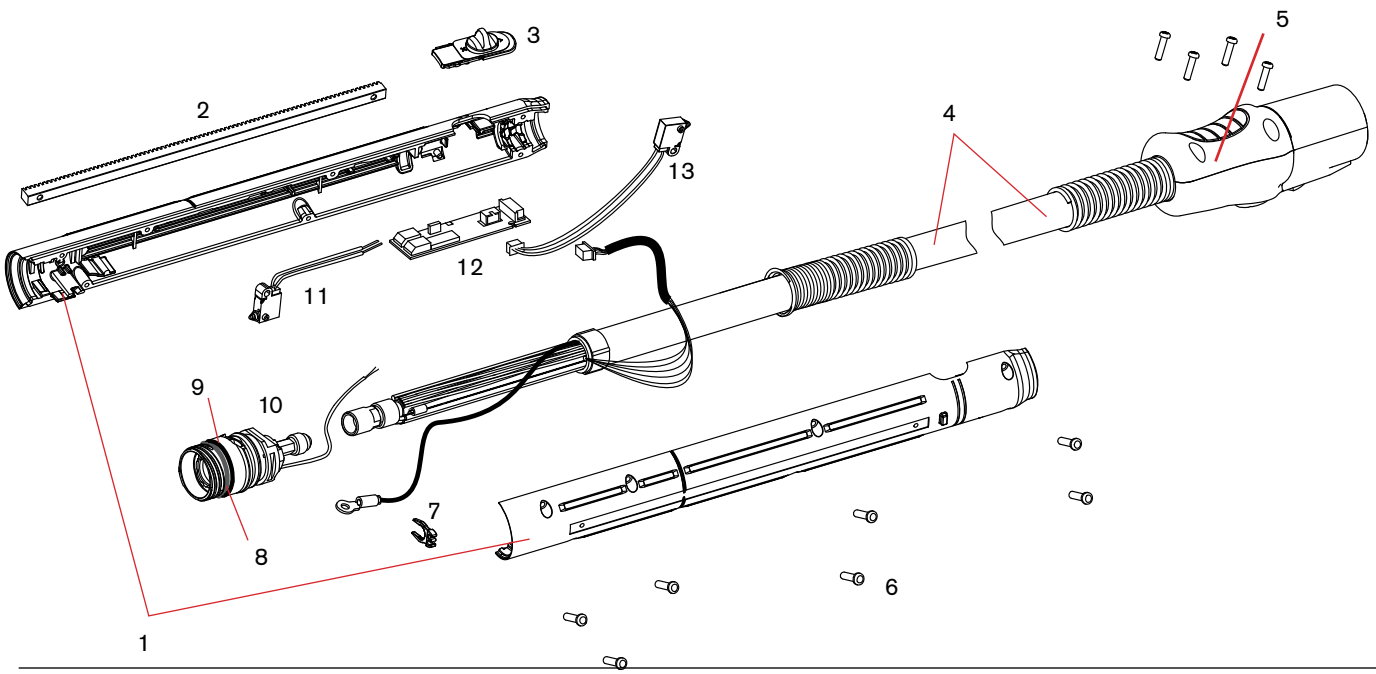

Piezas de antorcha mecanizada robótica/mini de 180° SmartSYNC®

Para uso con Powermax45 SYNC®/65 SYNC/85 SYNC/105 SYNC



Conjunto de mini antorcha SmartSYNC 180°

Componente	Número de pieza / juego	Descripción
	0597333	Conjunto de mini antorcha mecanizada SmartSYNC con conjunto de cables y mangueras de 4,6 m (15 pies)
	059734	Conjunto de mini antorcha mecanizada SmartSYNC con conjunto de cables y mangueras de la antorcha de 7,6 m (25 pies)
	059735	Conjunto de mini antorcha mecanizada SmartSYNC con conjunto de cables y mangueras de 15 m (50 pies)
	059801	Antorcha mecanizada mini/robótica SmartSYNC, con conjunto de cables y mangueras de 30 m (100 pies)
1	428896	Juego: Manguito para mini antorcha mecanizada
2	528066	Juego: Anillo de contacto de la antorcha, 2 por juego (para cabezal de la antorcha)
3	428950	Juego: Junta tórica, 5 por juego (para cabezal de la antorcha)
4	428860	Juego: Cuerpo para mini antorcha mecanizada, con tornillo terminal (1/4"), 7 tornillos para el mango de la antorcha y lubricante de silicona
5	428867	Juego: Interruptor de sensado capuchón para mini antorcha mecanizada
6	428870	Juego: Tarjeta de circuito impreso de radiofrecuencia
7	428901	Juego: Mini antorcha mecanizada con conjunto de cables y mangueras de 4,6 m (15 pies)
7	428900	Juego: Mini antorcha mecanizada con conjunto de cables y mangueras de 7,6 m (25 pies)
7	428902	Juego: Mini antorcha mecanizada con conjunto de cables y mangueras de 10,7 m (35 pies)
7	428903	Juego: Mini antorcha mecanizada con conjunto de cables y mangueras de 15 m (50 pies)
7	428904	Juego: Mini antorcha mecanizada con conjunto de cables y mangueras de 23 m (75 pies)
7	429247	Juego: Mini antorcha mecanizada con conjunto de cables y mangueras de 30 m (100 pies)
8	428863	Juego: Manguito de desconexión rápida, con botón, palanca y 4 tornillos (no incluye conector de cables y mangueras de la antorcha)
9	428148	Juego: Tornillos para manguito de la antorcha, 7 por juego
10	428877	Juego: Clip para cables RFID, 2 por juego
11	428899	Juego: Cable puente para placa de mini antorcha mecanizada

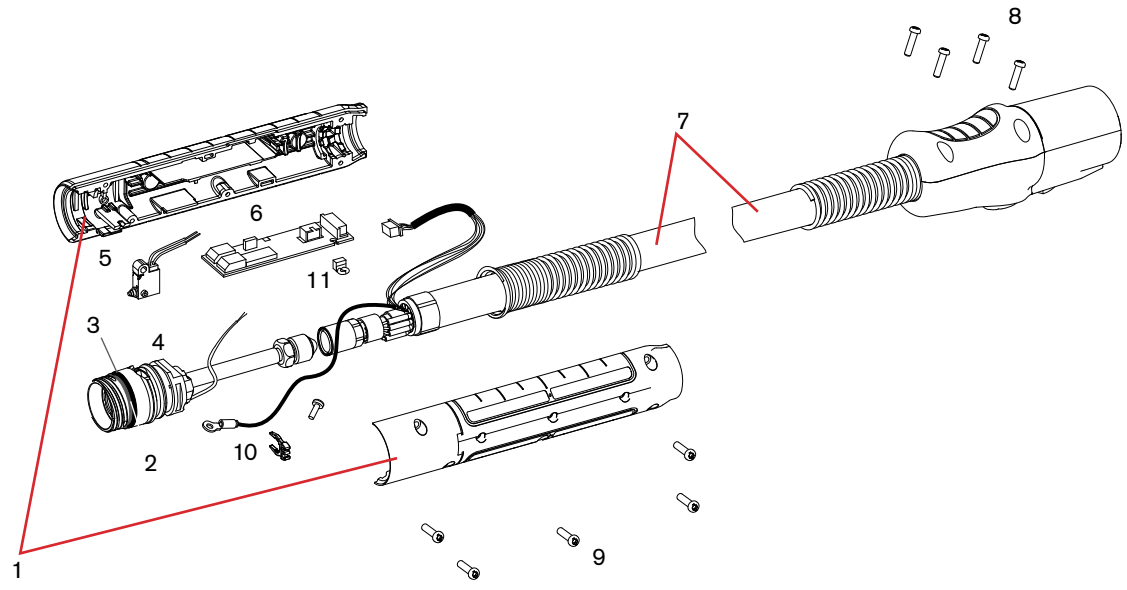

Piezas de antorcha robótica SmartSYNC® 45°

Para uso con Powermax45 SYNC®/65 SYNC/85 SYNC/105 SYNC



Conjunto de antorcha robótica SmartSYNC 45°

Componente	Número de pieza / juego	Descripción
	059729	Conjunto de antorcha robótica de 45° con cables y mangueras de 7,6 m (25 pies)
	059730	Conjunto de antorcha robótica de 45° con cables y mangueras de 15 m (50 pies)
	059766	Conjunto de antorcha robótica de 45° con cables y mangueras de 23 m (75 pies)
1	428897	Juego: Manguito para antorcha robótica de 45°
2	528066	Juego: Anillo de contacto de la antorcha (para cabezal de la antorcha)
3	428950	Juego: Junta tórica, 5 por juego (para cabezal de la antorcha)
4	428861	Juego: Cuerpo para antorcha robótica de 45°, con tornillo terminal (1/4"), 5 tornillos para el mango de la antorcha y lubricante de silicona
5	428867	Juego: Interruptor de sensado capuchón para mini antorcha mecanizada o robótica
6	428870	Juego: Tarjeta de circuito impreso de radiofrecuencia
7	428900	Juego: Cables y mangueras para mini antorcha mecanizada y robótica, 7,6 m (25 pies)
7	428903	Juego: Cables y mangueras para mini antorcha mecanizada y robótica, 15 m (50 pies)
7	428904	Juego: Cables y mangueras para mini antorcha mecanizada y robótica, 23 m (75 pies)
7	229967	Cables y mangueras para juego 428900, 7,6 m (25 pies)
7	229969	Cables y mangueras para juego 428903, 15 m (50 pies)
7	229970	Cables y mangueras para juego 428904, 23 m (75 pies)
8	428863	Juego: Manguito de desconexión rápida, con botón, palanca y 4 tornillos (no incluye conector de cables y mangueras de la antorcha)
9	428148	Juego: Tornillos para manguito de la antorcha, 7 por juego
10	428877	Juego: Clip para cables RFID, 2 por juego
11	428899	Juego: Cable puente para placa de mini antorcha mecanizada

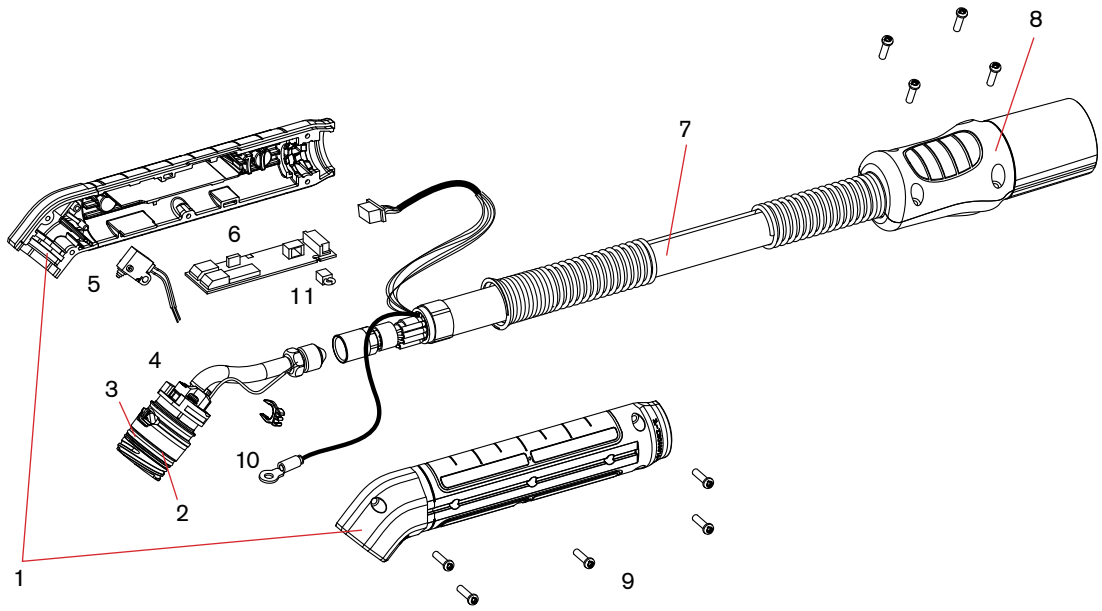

Piezas de antorcha robótica SmartSYNC® 90°

Para uso con Powermax45 SYNC®/65 SYNC/85 SYNC/105 SYNC



Conjunto de antorcha robótica SmartSYNC 90°

Componente	Número de pieza / juego	Descripción
	059731	Conjunto de antorcha robótica de 90° con cables y mangueras de 7,6 m (25 pies)
	059732	Conjunto de antorcha robótica de 90° con cables y mangueras de 15 m (50 pies)
	059767	Conjunto de antorcha robótica de 90° con cables y mangueras de 23 m (75 pies)
1	428898	Juego: Manguito para antorcha robótica de 90°
2	528066	Juego: Anillo de contacto de la antorcha (para cabezal de la antorcha)
3	428950	Juego: Junta tórica, 5 por juego (para cabezal de la antorcha)
4	428862	Juego: Cuerpo para antorcha robótica de 90°, con tornillo terminal (1/4"), 5 tornillos para el mango de la antorcha y lubricante de silicona
5	428867	Juego: Interruptor de sensado capuchón para mini antorcha mecanizada o robótica
6	428870	Juego: Tarjeta de circuito impreso de radiofrecuencia
7	428900	Juego: Cables y mangueras para mini antorcha mecanizada y robótica, 7,6 m (25 pies)
7	428903	Juego: Cables y mangueras para mini antorcha mecanizada y robótica, 15 m (50 pies)
7	428904	Juego: Cables y mangueras para mini antorcha mecanizada y robótica, 23 m (75 pies)
7	229967	Cables y mangueras para juego 428900, 7,6 m (25 pies)
7	229969	Cables y mangueras para juego 428903, 15 m (50 pies)
7	229970	Cables y mangueras para juego 428904, 23 m (75 pies)
8	428863	Juego: Manguito de desconexión rápida, con botón, palanca y 4 tornillos (no incluye conector de cables y mangueras de la antorcha)
9	428148	Juego: Tornillos para manguito de la antorcha, 7 por juego
10	428877	Juego: Clip para cables RFID, 2 por juego
11	428899	Juego: Cable puente para placa de mini antorcha mecanizada

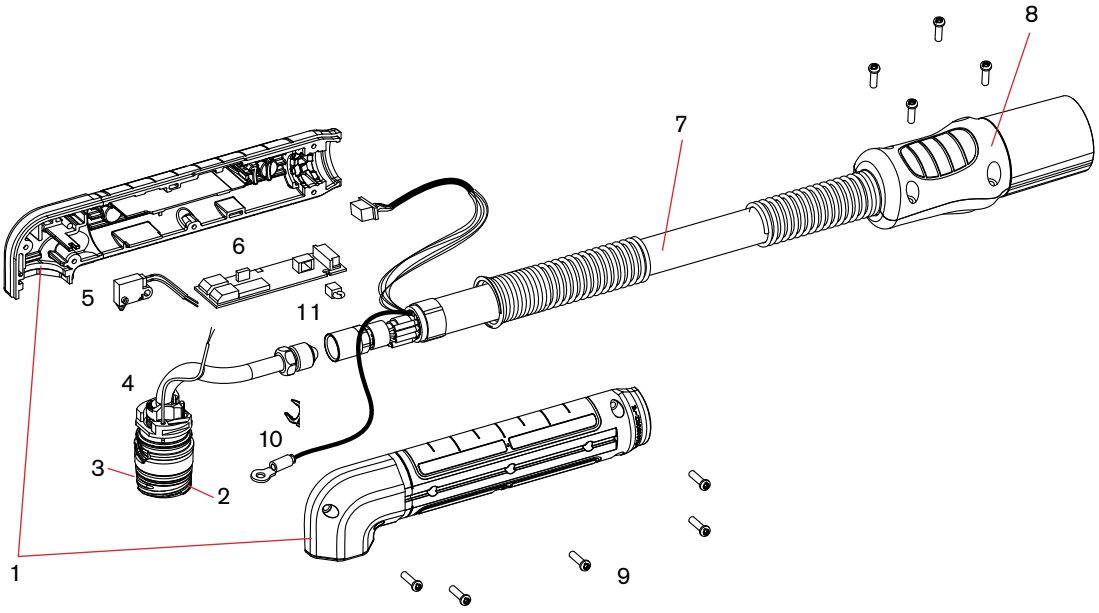

Piezas de repuesto para antorcha manual larga SmartSYNC®

Para uso con Powermax45 SYNC®/65 SYNC/85 SYNC/105 SYNC



Conjunto de antorcha manual larga SmartSYNC 45° – piezas externas

Componente	Número de pieza / juego	Descripción
	528114	Antorcha larga SmartSYNC de 45° con cable de extensión de 1,2 m (4 pulg.), y cable de 7,6 m (25 pulg.)
	528116	Antorcha larga SmartSYNC de 45° con cable de extensión de 0,6 m (2 pulg.) y cable de 15,2 m (50 pulg.)
	528118	Antorcha larga SmartSYNC de 45° con cable de extensión de 1,2 m (4 pulg.) y cable de 15,2 m (50 pulg.)
	428852	Juego: Cables y mangueras para antorcha manual, 7,6 m (25 pies)
	428853	Juego: Cables y mangueras para antorcha manual, 15.2 m (50 pulg.)
	528091	Juego: Repuesto de cuerpo principal de antorcha larga SmartSYNC – 0,6 m (2 pulg.), 45°
	528093	Juego: Repuesto de cuerpo principal de antorcha larga SmartSYNC – 1,2 m (4 pulg.), 45°
1	528085	Juego: Repuesto mango de antorcha larga SmartSYNC
2	528086	Juego: Repuesto frontal de antorcha larga SmartSYNC de 45°
3	528088	Juego: Tubo de extensión para antorcha larga SmartSYNC – 0.6 m (2 pulg.)
3	528089	Juego: Tubo de extensión para antorcha larga – 1.2 m (4 pulg.)
4	528100	Juego: Repuesto de mango auxiliar para antorcha larga SmartSYNC
5	428287	Juego: Tornillos para antorcha larga, 17 por juego
6	428863	Juego: Manguito de desconexión rápida, con botón, nivel y 4 tornillos (no incluye conector de cables y mangueras de la antorcha)
7	428595	Juego: Interruptor deslizante para desactivar la antorcha manual
8	428156	Juego: Gatillo, con resorte, interruptor de arranque y 7 tornillos para el mango de la antorcha
9	428182	Juego: Resorte para gatillo, 5 por juego
10	528066	Juego: Anillo de contacto de la antorcha, 2 por juego (para cabezal de la antorcha)
11	428950	Juego: Junta tórica, 5 por juego (para cabezal de la antorcha)

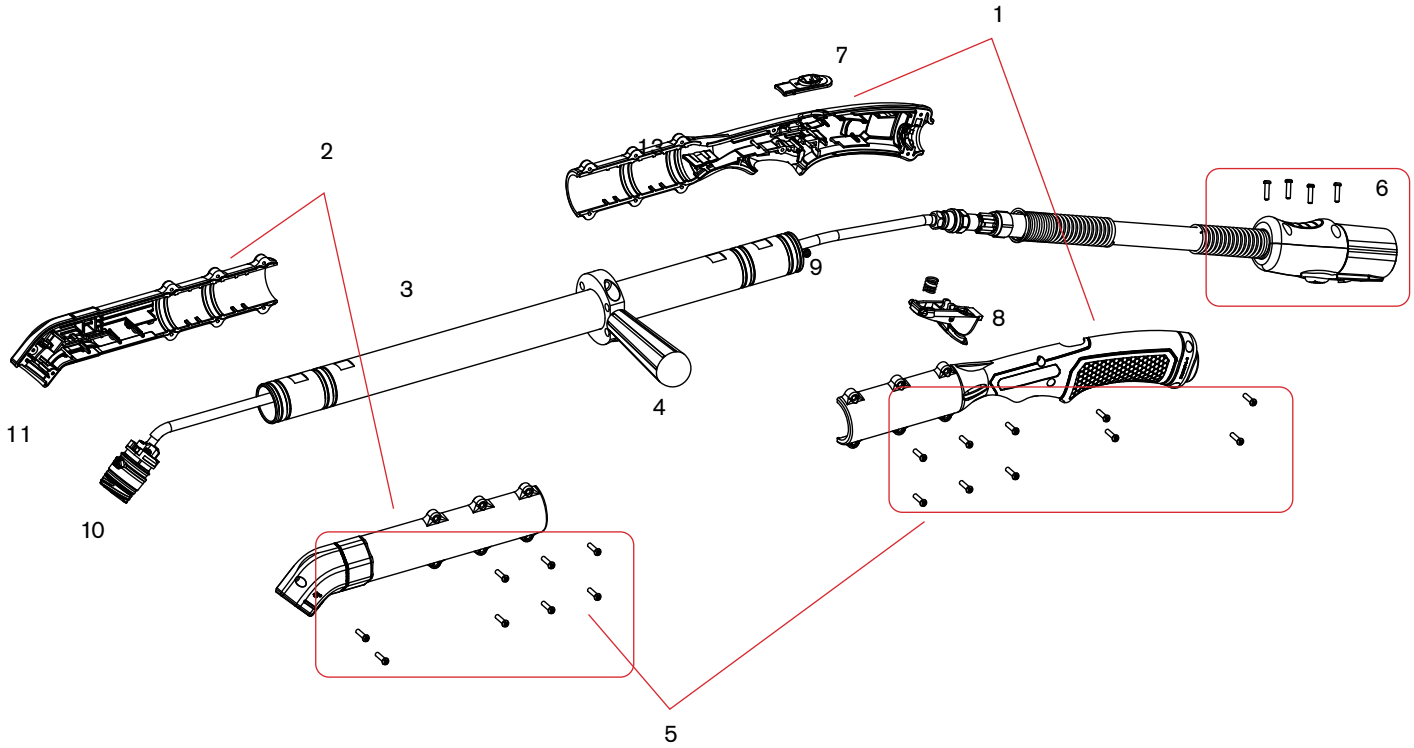

Piezas de repuesto para antorcha manual larga SmartSYNC®

Para uso con Powermax45 SYNC®/65 SYNC/85 SYNC/105 SYNC

Conjunto de antorcha manual larga SmartSYNC 45° – piezas internas

Componente	Número de pieza / juego	Descripción
	528114	Antorcha larga SmartSYNC de 45° con cable de extensión de 1,2 m (4 pulg.), y cable de 7,6 m (25 pulg.)
	528116	Antorcha larga SmartSYNC de 45° con cable de extensión de 0,6 m (2 pulg.) y cable de 15,2 m (50 pulg.)
	528118	Antorcha larga SmartSYNC de 45° con cable de extensión de 1,2 m (4 pulg.) y cable de 15,2 m (50 pulg.)
	428852	Juego: Cables y mangueras para antorcha manual, 7,6 m (25 pies)
	428853	Juego: Cables y mangueras para antorcha manual, 15.2 m (50 pulg.)
1	528097	Juego: Repuesto del cable para antorcha larga SmartSYNC – 0.6 m (2 pulg.)
1	528098	Juego: Repuesto del cable para antorcha larga SmartSYNC – 1.2 m (4 pulg.)
2	428958	Juego: Interruptor de arranque
3	528066	Juego: Anillo de contacto de la antorcha, 2 por juego (para cabezal de la antorcha)
4	428950	Juego: Junta tórica, 5 por juego (para cabezal de la antorcha)
5	428870	Juego: Tarjeta de circuito impreso de radiofrecuencia
6	428864	Juego: Sensor de capuchón SmartSYNC para antorchas de 15° y 45°

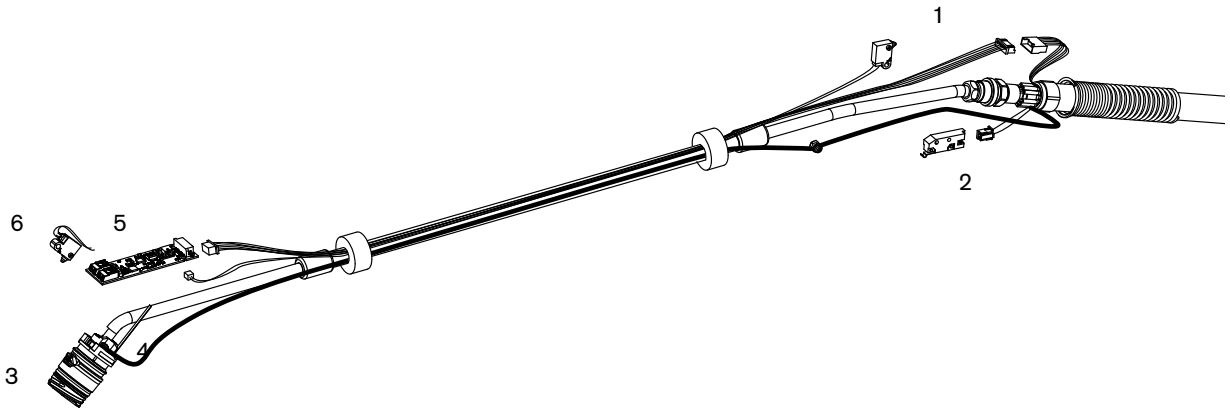

Piezas de repuesto para antorcha manual larga SmartSYNC®

Para uso con Powermax45 SYNC®/65 SYNC/85 SYNC/105 SYNC



Conjunto de antorcha manual larga SmartSYNC 90° – piezas externas

Componente	Número de pieza / juego	Descripción
	528117	Antorcha larga SmartSYNC de 90° con cable de extensión de 0,6 m (2 pies) y cable de 15,2 m (50 pies)
	528119	Antorcha larga SmartSYNC de 90° con cable de extensión de 1,2 m (4 pies) y cable de 15,2 m (50 pies)
	528097	Juego: Repuesto del cable para antorcha larga SmartSYNC – 0.6 m (2 pulg.)
	528098	Juego: Repuesto del cable para antorcha larga SmartSYNC – 1.2 m (4 pulg.)
	528092	Juego: Repuesto de cuerpo principal de antorcha larga SmartSYNC – 0,6 m (2 pies), 90°
	528094	Juego: Repuesto de cuerpo principal de antorcha larga SmartSYNC – 1,2 m (4 pies), 90°
1	528085	Juego: Repuesto mango de antorcha larga SmartSYNC
2	528087	Juego: Repuesto frontal de antorcha larga SmartSYNC de 90°
3	528088	Juego: Tubo de extensión para antorcha larga SmartSYNC – 0.6 m (2 pulg.)
3	528089	Juego: Tubo de extensión para antorcha larga – 1.2 m (4 pulg.)
4	528100	Juego: Repuesto de mango auxiliar para antorcha larga SmartSYNC
5	428287	Juego: Tornillos para antorcha larga, 17 por juego
6	428863	Juego: Manguito de desconexión rápida, con botón, nivel y 4 tornillos (no incluye conector de cables y mangueras de la antorcha)
7	428595	Juego: Interruptor deslizante para desactivar la antorcha manual
8	428156	Juego: Gatillo, con resorte, interruptor de arranque y 7 tornillos para el mango de la antorcha
9	428182	Juego: Resorte para gatillo, 5 por juego
10	528066	Juego: Anillo de contacto de la antorcha, 2 por juego (para cabezal de la antorcha)
11	428950	Juego: Junta tórica, 5 por juego (para cabezal de la antorcha)

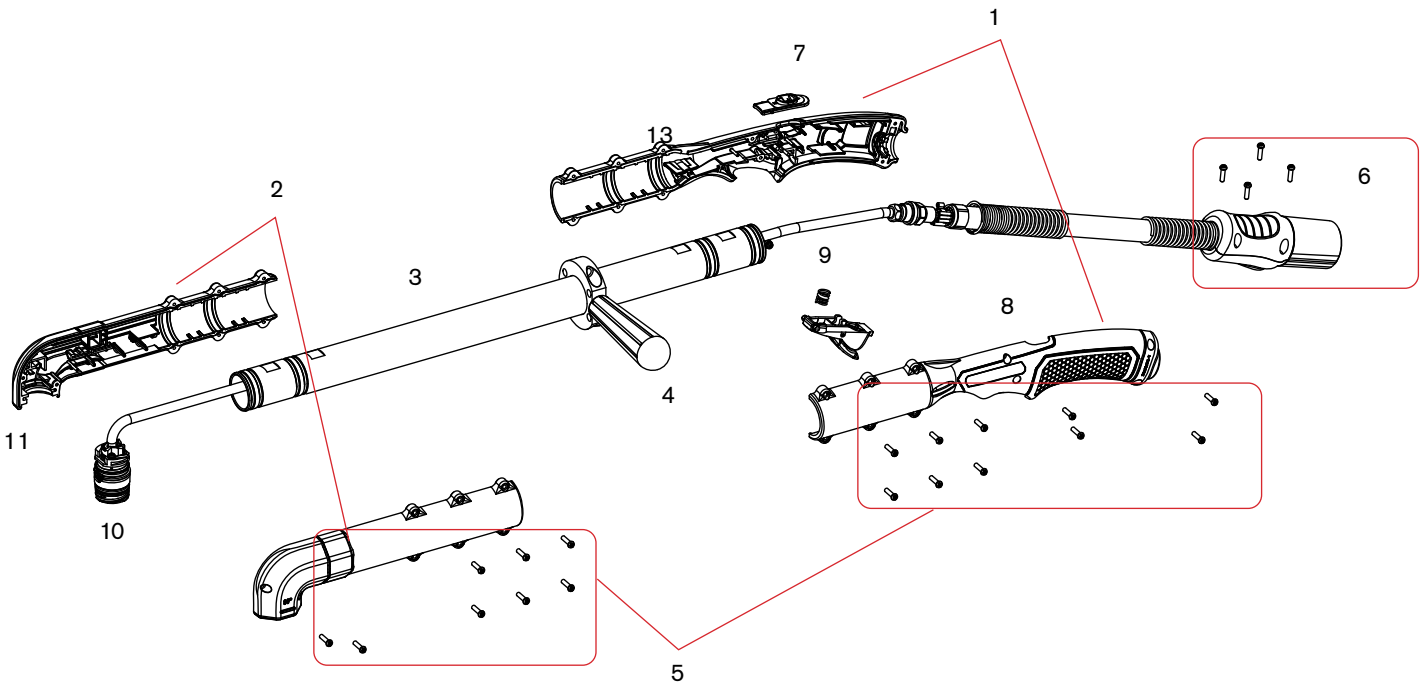

Piezas de repuesto para antorcha manual larga SmartSYNC®

Para uso con Powermax45 SYNC®/65 SYNC/85 SYNC/105 SYNC

Conjunto de antorcha manual larga SmartSYNC 90° – piezas internas

Componente	Número de pieza / juego	Descripción
	528117	Antorcha larga SmartSYNC de 90° con cable de extensión de 0,6 m (2 pies) y cable de 15,2 m (50 pies)
	528119	Antorcha larga SmartSYNC de 90° con cable de extensión de 1,2 m (4 pies) y cable de 15,2 m (50 pies)
1	528097	Juego: Repuesto del cable para antorcha larga SmartSYNC – 0.6 m (2 pulg.)
1	528098	Juego: Repuesto del cable para antorcha larga SmartSYNC – 1.2 m (4 pulg.)
2	428958	Juego: Interruptor de arranque
3	528066	Juego: Anillo de contacto de la antorcha, 2 por juego (para cabezal de la antorcha)
4	428950	Juego: Junta tórica, 5 por juego (para cabezal de la antorcha)
5	428870	Juego: Tarjeta de circuito impreso de radiofrecuencia
6	428866	Juego: Sensor de capuchón SmartSYNC 90° y antorchas mecanizadas

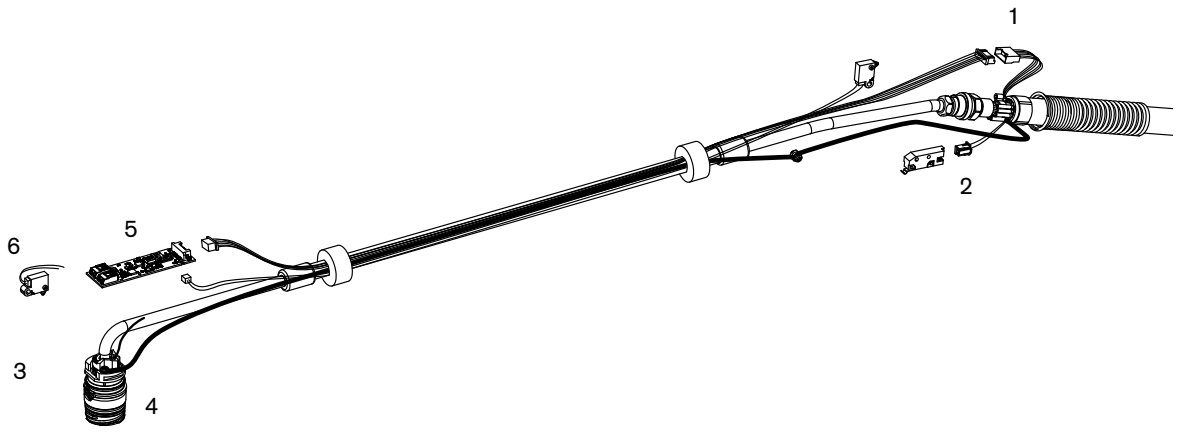


Powermax45 XP

Powermax125®

Consumibles de antorcha manual /mecanizada Duramax ® Hyamp™

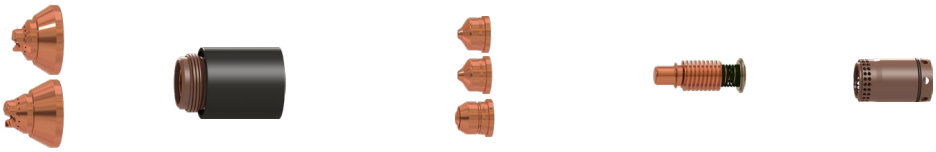

Cantidad mínima de pedido		1	1	5	5	1
Tipo de consumible	**Tipo de antorcha**	**Escudo frontal/deflector**	**Capuchón de retención**	**Boquilla**	**Electrodo**	**Anillo distribuidor**
Corte con arrastre (30-125 A)	Manual	420172 (45 A)	220977	420158 (45 A)	220971	220997
		420172 (65 A)		420169 (65 A)		
		420000 (125 A)		220975 (125 A)		
Cantidad en el juego		2	1	6	6	1
Juego de corte Essential – 851474 (30–125 A)	Manual	420000	220977	220975	220971	220997



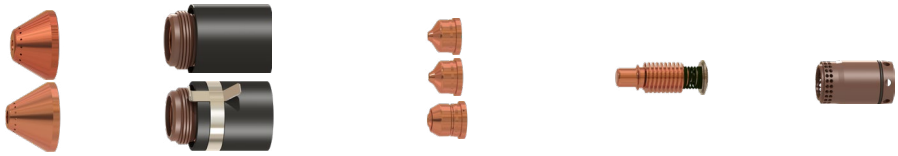

Cantidad mínima de pedido		1	1	5	5	1
Tipo de consumible	**Tipo de antorcha**	**Escudo frontal/deflector**	**Capuchón de retención**	**Boquilla**	**Electrodo**	**Anillo distribuidor**
Mecanizada (30-125 A)	Máquina	420168 (45 A)	220977 o 420156 (óhmico)	420158 (45 A)	220971	220997
		420168 (65 A)		420169 (65 A)		
		220976 (65–125 A)		220975 (125 A)		

Cantidad en el juego		2	1	1	4	6	1
Juego de corte Essential – 851475 u 851476 (óhmico) (30–125 A)	Máquina	420168 (45–65 A)	220977 o 420156 óhmico	420158 (65 A)	220975	220971	220997
		220976 (65–125 A)		420169 (105 A)			





Cantidad mínima de pedido		1	1	5	5	1
Tipo de consumible	**Tipo de antorcha**	**Escudo frontal/deflector**	**Capuchón de retención**	**Boquilla**	**Electrodo**	**Anillo distribuidor**
Ranurado de máxima remoción[1] (65-125 A)	Manual/ mecanizada	420112	220977	420001	220971	220997
Ranurado de máximo control[2] (65-125 A)	Manual/ mecanizada	420509				

[1]La protección del ranurado de máxima remoción diseñada para una remoción agresiva de metales, perfiles de ranurado profundo y lavado extremo de metales.

[2]La protección del ranurado de máximo control está diseñada para una remoción más precisa de metales, un perfil de ranurado más superficial y lavado ligero de metales.

Powermax125® (continuación)

Consumibles de antorcha manual /mecanizada Duramax ® Hyamp™



Cantidad mínima de pedido		1	1	5	5	1
Tipo de consumible	**Tipo de antorcha**	**Escudo frontal/deflector**	**Capuchón de retención**	**Boquilla**	**Electrodo**	**Anillo distribuidor**
FineCut® (30–45 A)	Manual	420152	220977 o 420156 (óhmico)	420151	220971	420159
	Mecánica					220997



Cantidad mínima de pedido		1	1	1	1	1
Tipo de consumible	**Tipo de antorcha**	**Anillo de retención**	**Capuchón de retención**	**Conjunto de boquilla/ escudo frontal**	**Electrodo**	**Anillo distribuidor**
Hyamp FlushCut (85–125 A)	Manual/mecanizada	420485	420490	420489	420553	420484
Cantidad en el juego		1	1	1	1	1
Juego FlushCut – 428713 (85–125 A)	Manual/mecanizada	420485	420490	420489	420553	420484



Actualícese a la revolucionaria plataforma de cartuchos consumibles para sistemas Powermax® con la instalación de un adaptador de antorcha o una antorcha modernizada. Vea las páginas 46 y 47 para más información.



Piezas de antorcha manual Duramax® Hyamp™ de 85°

Para usar con el sistema Powermax125®.



Piezas de antorcha manual Duramax Hyamp de 85°

La antorcha manual y el conjunto de cables y mangueras de la antorcha se pueden reemplazar del todo o por componentes individuales. Usar los siguientes números de pieza para reemplazar del todo el conjunto de cables y mangueras de la antorcha manual Duramax Hyamp de 85°. Los números de pieza que comienzan con 059 indican los conjuntos completos de antorcha y sus cables y mangueras. Tenga en cuenta que las antorchas Duramax Hyamp y los consumibles también son compatibles para su uso con los sistemas Powermax45 XP/65/85/105.

Componente	Número de pieza / juego	Descripción
	059492[1]	Conjunto antorcha manual Duramax Hyamp de 85° con conjunto de cables y mangueras de 7,6 m (25 pies)
	059493[1]	Conjunto de antorcha manual Duramax Hyamp de 85° con conjunto de cables y mangueras de 15 m (50 pies)
	059494[1]	Conjunto de antorcha manual Duramax Hyamp de 85° con conjunto de cables y mangueras de 23 m (75 pies)
	059665[1, 2]	Conjunto de antorcha manual Duramax Hyamp de 85° con conjunto de cables y mangueras de 45,7 m (150 pies)
1	228719	Juego: Interruptor de sensado de capuchón de antorcha manual Duramax y Duramax Hyamp
2	075696	Tornillo terminal cable arco piloto
3	428158	Juego: Cuerpo principal de antorcha manual Duramax Hyamp 85°
4	428253	Juego: Junta tórica de Duramax Hyamp (5)
5	428156	Juego: Gatillo con resorte para antorcha manual Duramax Hyamp
6	428162	Juego: Interruptor de arranque de Duramax Hyamp
7	428148	Juego: Tornillos, mango, antorcha manual Duramax Hyamp
8	428159	Juego: Cables y mangueras de la antorcha Duramax Hyamp, 7,6 m (25 pulg.)
8	428160	Juego: Cables y mangueras de la antorcha manual Duramax Hyamp, 15 m (50 pulg.)
8	428161	Juego: Cables y mangueras de la antorcha manual Duramax Hyamp, 23 m (75 pulg.)
8	428762	Juego: Cables y mangueras de la antorcha manual Duramax Hyamp, 45.7 m (150 pies)
9	428155	Juego: Mango de la antorcha Duramax Hyamp 85°
	428260	Juego: Reparación desconexión rápida de las antorchas Duramax y Duramax Hyamp (lado conjunto de cables y mangueras)

[1]El conjunto de cables y mangueras de la antorcha no incluye los consumibles.
[2]Esta antorchas es compatible solamente con los Powermax125 fabricados después del 14 de noviembre de 2017 (número de serie 125-007944 o posterior) o con los sistemas a los que se les haya reemplazado la tarjeta DSP con una tarjeta fabricada después de esta fecha.

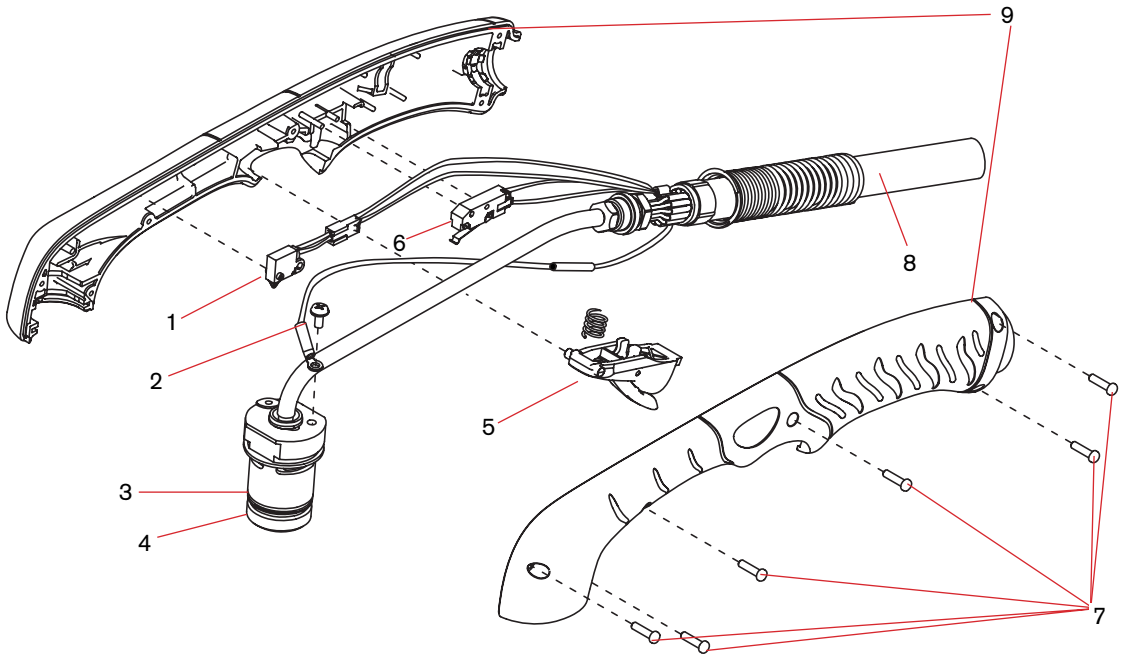

Piezas de antorcha manual Duramax® Hyamp™ de 15°

Para usar con el sistema Powermax125®.



Piezas de antorcha manual Duramax Hyamp de 15°

La antorcha manual y el conjunto de cables y mangueras de la antorcha se pueden reemplazar del todo o por componentes individuales. Usar los siguientes números de pieza para reemplazar del todo el conjunto de cables y mangueras de la antorcha manual Duramax Hyamp de 85°. Los números de pieza que comienzan con 059 indican los conjuntos completos de antorcha y sus cables y mangueras. Tenga en cuenta que las antorchas Duramax Hyamp y los consumibles también son compatibles para su uso con los sistemas Powermax45 XP/65/85/105.

Componente	Número de pieza / juego	Descripción
	059495[1]	Conjunto antorcha manual Duramax Hyamp de 15° con conjunto de cables y mangueras de 7,6 m (25 pies)
	059496[1]	Conjunto de antorcha manual Duramax Hyamp de 15° con conjunto de cables y mangueras de 15 m (50 pies)
	059497[1]	Conjunto de antorcha manual Duramax Hyamp de 15° con conjunto de cables y mangueras de 23 m (75 pies)
	059664[1, 2]	Conjunto de antorcha manual Duramax Hyamp de 15° con conjunto de cables y mangueras de 45,7 m (150 pies)
1	228719	Juego: Interruptor de sensado de capuchón de antorcha manual Duramax y Duramax Hyamp
2	075696	Tornillo terminal cable arco piloto
3	428157	Juego: Cuerpo principal de antorcha manual Duramax Hyamp 15°
4	428253	Juego: Junta tórica de Duramax Hyamp (5)
5	428156	Juego: Gatillo con resorte para antorcha manual Duramax Hyamp
6	428162	Juego: Interruptor de arranque de Duramax Hyamp
7	428148	Juego: Tornillos, mango, antorcha manual Duramax Hyamp
8	428159	Juego: Cables y mangueras de la antorcha Duramax Hyamp, 7,6 m (25 pulg.)
8	428160	Juego: Cables y mangueras de la antorcha manual Duramax Hyamp, 15 m (50 pulg.)
8	428161	Juego: Cables y mangueras de la antorcha manual Duramax Hyamp, 23 m (75 pulg.)
8	428762	Juego: Cables y mangueras de la antorcha manual Duramax Hyamp, 45.7 m (150 pies)
9	428154	Juego: Mango de la antorcha Duramax Hyamp 15°
	428260	Juego: Reparación desconexión rápida de las antorchas Duramax y Duramax Hyamp (lado conjunto de cables y mangueras)

[1]El conjunto de cables y mangueras de la antorcha no incluye los consumibles.
[2]Esta antorchas es compatible solamente con los Powermax125 fabricados después del 14 de noviembre de 2017 (número de serie 125-007944 o posterior) o con los sistemas a los que se les haya reemplazado la tarjeta DSP con una tarjeta fabricada después de esta fecha.

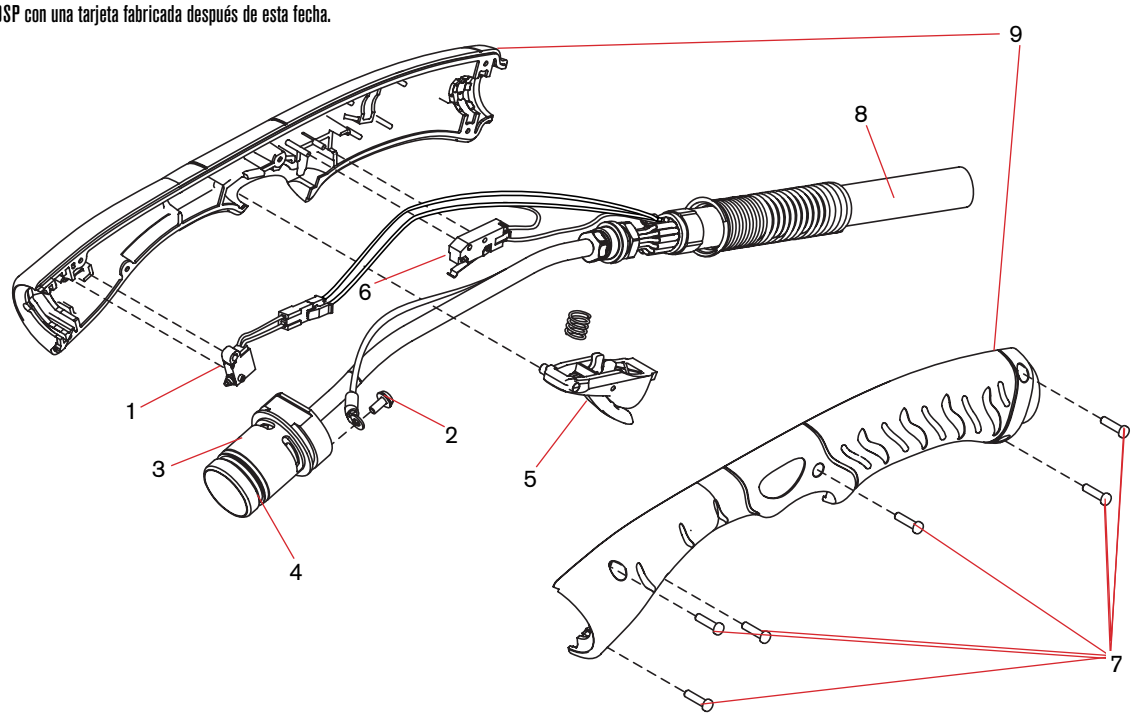

Piezas de antorcha mecanizada de longitud total Duramax® Hyamp™ 180°

Para usar con el sistema Powermax125®.



Conjunto de antorcha mecanizada de longitud total Duramax Hyamp 180°

La antorcha mecanizada y el conjunto de cables y mangueras de la antorcha se pueden reemplazar del todo o por componentes individuales. Usar los siguientes números de pieza para reemplazar del todo el conjunto de la antorcha mecanizada de longitud completa Duramax Hyamp 180°. Los números de pieza que comienzan con 059 indican los conjuntos completos de antorcha y sus cables y mangueras. El diámetro exterior estándar en las antorchas Duramax Hyamp es de 45 mm (1,75 pulg.). Tenga en cuenta que las antorchas Duramax Hyamp y los consumibles también son compatibles para su uso con los sistemas Powermax45 XP/65/85/105.

Componente	Número de pieza / juego	Descripción
	059519[1]	Conjunto antorcha mecanizada de longitud total Duramax Hyamp 180°, con cables y mangueras de 4,6 m (15 pulg.)
	059520[1]	Conjunto antorcha mecanizada de longitud total Duramax Hyamp 180°, con cables y mangueras de 7,6 m (25 pulg.)
	059521[1]	Conjunto antorcha mecanizada de longitud total Duramax Hyamp 180°, con cables y mangueras de 10,7 m (35 pulg.)
	059522[1]	Conjunto antorcha mecanizada de longitud total Duramax Hyamp 180°, con cables y mangueras de 15 m (50 pulg.)
	059523[1]	Conjunto antorcha mecanizada de longitud total Duramax Hyamp 180°, con cables y mangueras de 23 m (75 pulg.)
1	428248	Juego: Acople de antorcha mecanizada Duramax Hyamp 180°
2	428144	Juego: Manguito de posicionamiento de antorcha mecanizada de longitud total Duramax Hyamp 180°
3	428145	Juego: Camisa de montaje de antorcha mecanizada Duramax Hyamp 180°
4	428253	Juego: Junta tórica de Duramax Hyamp (5)
5	075696	Tornillo terminal cable arco piloto
6	228720	Juego: Interruptor de sensado de capuchón de antorcha mecanizada Duramax/Hyamp/MRT 180°
7	428147	Juego: Cuerpo principal de antorcha mecanizada Duramax Hyamp 180°
8	428149	Juego: Cables y mangueras de la antorcha mecanizada Duramax Hyamp 180°, 4,6 m (15 pies)
8	428150	Juego: Cables y mangueras de la antorcha mecanizada Duramax Hyamp 180°, 7,6 m (25 pies)
8	428151	Juego: Cables y mangueras de la antorcha mecanizada Duramax Hyamp 180°, 10,7 m (35 pies)
8	428152	Juego: Cables y mangueras de la antorcha mecanizada Duramax Hyamp 180°, 15 m (50 pies)
8	428153	Juego: Cables y mangueras de la antorcha mecanizada Duramax Hyamp 180°, 23 m (75 pies)
	428260	Juego: Reparación desconexión rápida de las antorchas Duramax y Duramax Hyamp (lado conjunto de cables y mangueras)

[1]El conjunto de cables y mangueras de la antorcha no incluye los consumibles.

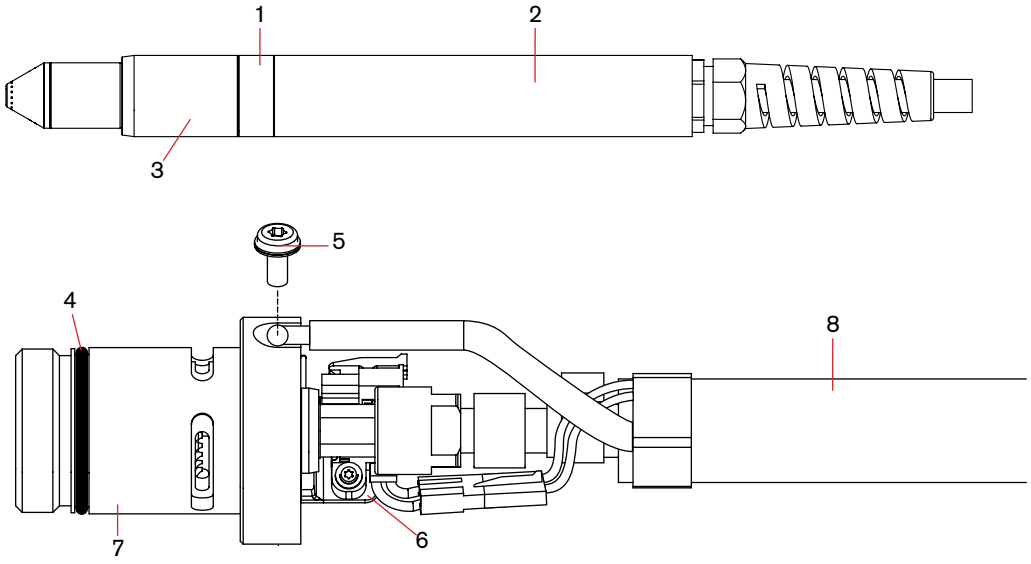

Piezas de mini antorcha mecanizada Duramax® Hyamp™

Para usar con el sistema Powermax125®.



Conjunto de mini antorcha mecanizada Duramax Hyamp 180°

La antorcha mecanizada y el conjunto de cables y mangueras de la antorcha se pueden reemplazar del todo o por componentes individuales. Usar los siguientes números de pieza para reemplazar del todo el conjunto de la mini antorcha mecanizada Duramax Hyamp 180°. Los números de pieza que comienzan con 059 indican los conjuntos completos de antorcha y sus cables y mangueras. Tenga en cuenta que las antorchas Duramax Hyamp y los consumibles también son compatibles para su uso con los sistemas Powermax45 XP/65/85/105.

Componente	Número de pieza / juego	Descripción
	059514[1]	Conjunto de mini antorcha mecanizada Duramax Hyamp 180°, con cables y mangueras de 4,6 m (15 pies)
	059515[1]	Conjunto de mini antorcha mecanizada Duramax Hyamp 180°, con cables y mangueras de 7,6 m (25 pies)
	059516[1]	Conjunto de mini antorcha mecanizada Duramax Hyamp 180°, con cables y mangueras de 10,7 m (35 pies)
	059517[1]	Conjunto de mini antorcha mecanizada Duramax Hyamp 180°, con cables y mangueras de 15 m (50 pies)
	059666[1, 2]	Conjunto de mini antorcha mecanizada Duramax Hyamp 180°, con cables y mangueras de 45,7 m (150 pies)
1	428248	Juego: Acople de antorcha mecanizada Duramax Hyamp 180°
2	428146	Juego: Anillo adaptador de la mini antorcha mecanizada Duramax Hyamp de 180°
3	428145	Juego: Camisa de montaje de antorcha mecanizada Duramax Hyamp 180°
4	428253	Juego: Junta tórica de Duramax Hyamp (5)
5	075696	Tornillo terminal cable arco piloto
6	228720	Juego: Interruptor de sensado de capuchón de antorcha mecanizada Duramax/Hyamp/MRT 180°
7	428147	Juego: Cuerpo principal de antorcha mecanizada Duramax Hyamp 180°
8	428149	Juego: Cables y mangueras de la antorcha mecanizada Duramax Hyamp 180°, 4,6 m (15 pies)
8	428150	Juego: Cables y mangueras de la antorcha mecanizada Duramax Hyamp 180°, 7,6 m (25 pies)
8	428151	Juego: Cables y mangueras de la antorcha mecanizada Duramax Hyamp 180°, 10,7 m (35 pies)
8	428152	Juego: Cables y mangueras de la antorcha mecanizada Duramax Hyamp 180°, 15 m (50 pies)
8	428761	Juego: Cables y mangueras de la antorcha mecanizada Duramax Hyamp 180°, 45,7 m (150 pies)
	428260	Juego: Reparación desconexión rápida de las antorchas Duramax y Duramax Hyamp (lado conjunto de cables y mangueras)

[1]El conjunto de cables y mangueras de la antorcha no incluye los consumibles.
[2]Esta antorchas es compatible solamente con los Powermax125 fabricados después del 14 de noviembre de 2017 (número de serie 125-007944 o posterior) o con los sistemas a los que se les haya reemplazado la tarjeta DSP con una tarjeta fabricada después de esta fecha.

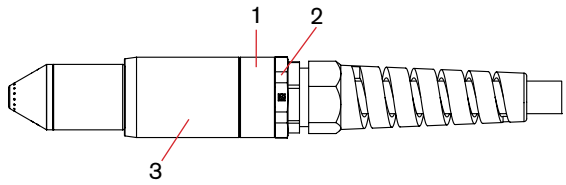

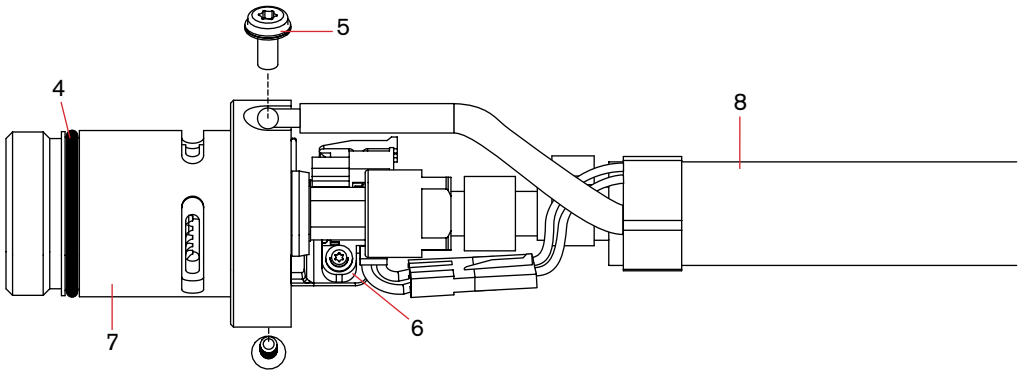

Piezas de antorcha robótica Duramax® Hyamp™ 180°

Para usar con el sistema Powermax125®.



Conjunto de antorcha robótica Duramax Hyamp 180°

La antorcha robótica Duramax Hyamp 180° y el conjunto de cables y mangueras de la antorcha se pueden reemplazar del todo o por componentes individuales. Tenga en cuenta que las antorchas Duramax Hyamp y los consumibles también son compatibles para su uso con los sistemas Powermax45 XP/65/85/105.

Componente	Número de pieza / juego	Descripción
	059566	Conjunto de antorcha robótica Duramax Hyamp 180° con conjunto de cables y mangueras 7,6 m (25 pies)
	059672	Antorcha robótica Duramax Hyamp, 180°, con cable de 15,2 m (50 pies)
1	428295	Juego: Cilindro de antorcha robótica Duramax Hyamp 180°
2	428298	Juego: Cuerpo principal de antorcha robótica Duramax Hyamp 180°
3	428253	Juego: Junta tórica de Duramax Hyamp (5)
4	075714	Tornillos cilindro de posicionamiento
5	428260	Juego: FastConnect
6	428292	Juego: Cables y mangueras de la antorcha robótica Duramax Hyamp, 7,6 m (25 pies)
7	228109	Juego: Interruptor de sensado capuchón
	228806	Juego: conjunto de abrazaderas de antorcha robótica

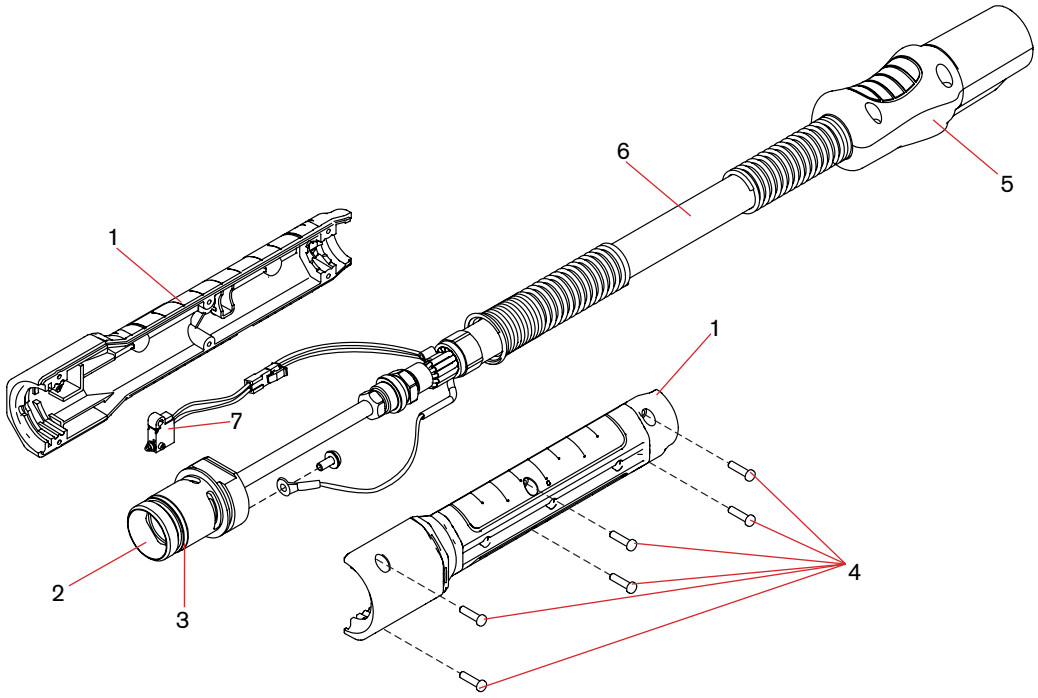

Piezas de antorcha robótica Duramax® Hyamp™ 90°

Para usar con el sistema Powermax125®.



Conjunto de antorcha robótica Duramax Hyamp 90°

La antorcha robótica Duramax Hyamp 90° y el conjunto de cables y mangueras de la antorcha se pueden reemplazar del todo o por componentes individuales. Tenga en cuenta que las antorchas Duramax Hyamp y los consumibles también son compatibles para su uso con los sistemas Powermax45 XP/65/85/105.

Componente	Número de pieza / juego	Descripción
	059565	Conjunto de antorcha robótica Duramax Hyamp 90° con conjunto de cables y mangueras 7,6 m (25 pies)
	059671	Antorcha robótica Duramax Hyamp, 90º, con cable de 15,2 m (50 pies)
1	428294	Juego: Cilindro de antorcha robótica Duramax Hyamp 90°
2	428297	Juego: Cuerpo principal de antorcha robótica Duramax Hyamp 90°
3	428253	Juego: Junta tórica de Duramax Hyamp (5)
4	075714	Tornillos cilindro de posicionamiento
5	428260	Juego: FastConnect
6	428292	Juego: Cables y mangueras de la antorcha robótica Duramax Hyamp, 7,6 m (25 pies)
7	228109	Juego: Interruptor de sensado capuchón
	228806	Juego: conjunto de abrazaderas de antorcha robótica

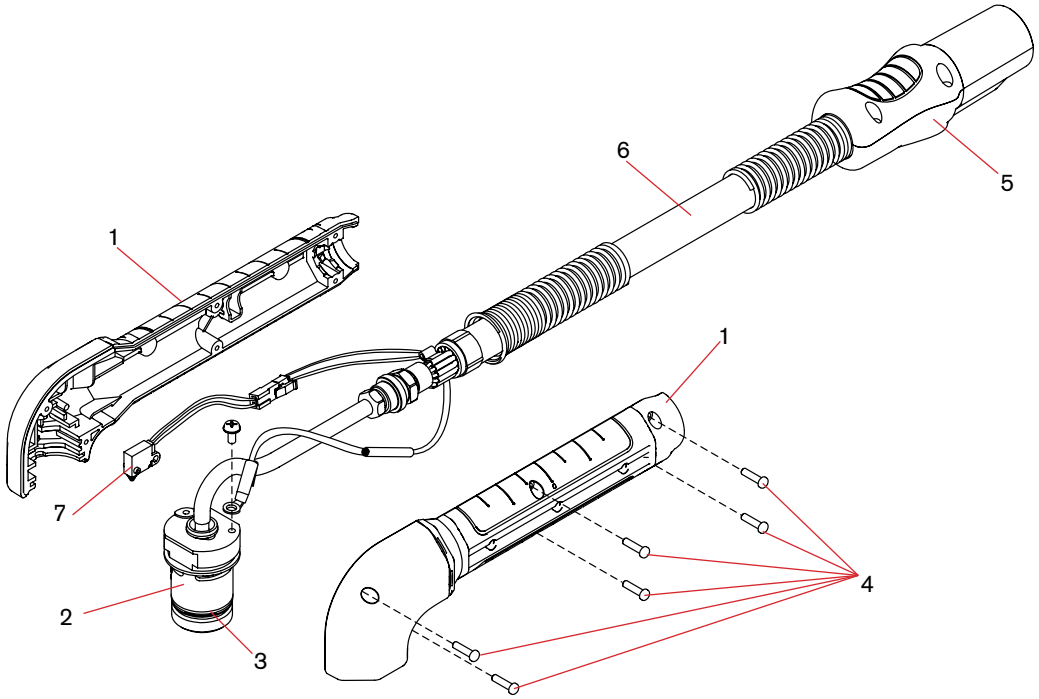

Piezas de antorcha robótica Duramax® Hyamp™ 45°

Para usar con el sistema Powermax125®.



Conjunto de antorcha robótica Duramax Hyamp 45°

La antorcha robótica Duramax Hyamp 45° y el conjunto de cables y mangueras de la antorcha se pueden reemplazar del todo o por componentes individuales. Tenga en cuenta que las antorchas Duramax Hyamp y los consumibles también son compatibles para su uso con los sistemas Powermax45 XP/65/85/105.

Componente	Número de pieza / juego	Descripción
	059564	Conjunto de antorcha robótica Duramax Hyamp 45° con conjunto de cables y mangueras 7,6 m (25 pies)
	059670	Antorcha robótica Duramax Hyamp, 45º, con cable de 15,2 m (50 pies)
1	428293	Juego: Cilindro de antorcha robótica Duramax Hyamp 45°
2	428296	Juego: Cuerpo principal de antorcha robótica Duramax Hyamp 45°
3	428253	Juego: Junta tórica de Duramax Hyamp (5)
4	075714	Tornillos cilindro de posicionamiento
5	428260	Juego: FastConnect
6	428292	Juego: Cables y mangueras de la antorcha robótica Duramax Hyamp, 7,6 m (25 pies)
7	228109	Juego: Interruptor de sensado capuchón
	228806	Juego: conjunto de abrazaderas de antorcha robótica

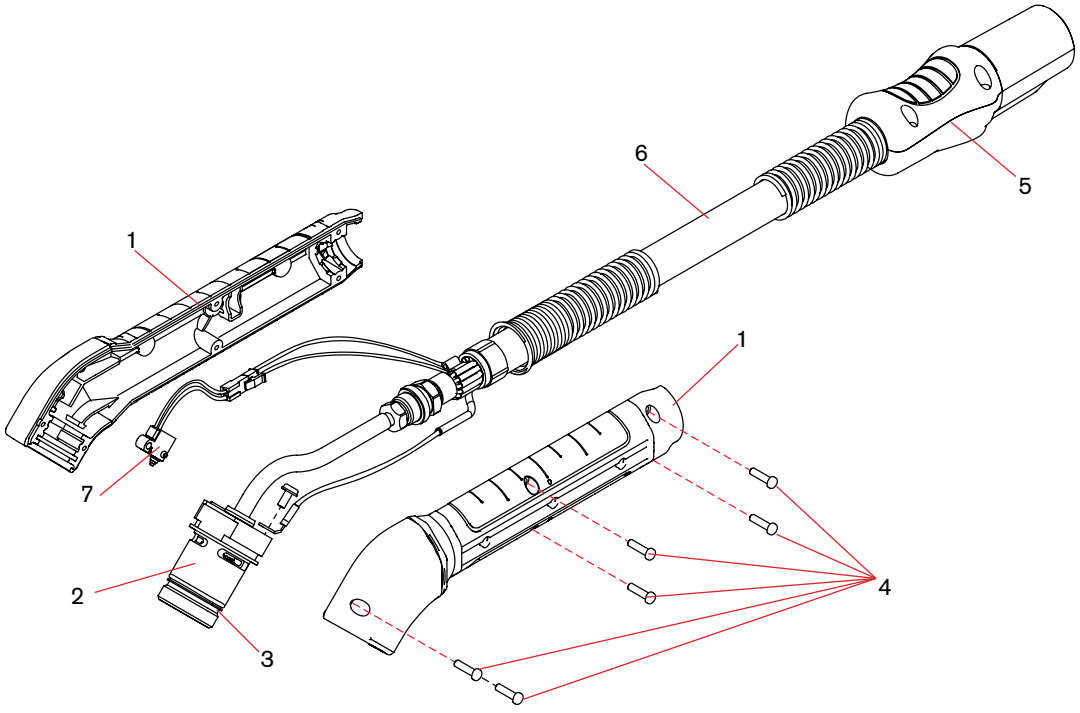

Piezas de repuesto antorcha manual Duramax® Hyamp™ 45°

Para usar con el sistema Powermax125®.



Conjunto de antorcha manual larga Duramax Hyamp de 45° – componentes externos

Se puede reemplazar todo el conjunto de antorcha manual larga Duramax Hyamp de 45° con el conjunto de cables y mangueras o se pueden reemplazar componentes individuales. Tenga en cuenta que las antorchas Duramax Hyamp y los consumibles también son compatibles para su uso con los sistemas Powermax45 XP/65/85/105.

Componente	Número de pieza / juego	Descripción
	059562	Conjunto de antorcha manual larga Duramax Hyamp 45° con cable de extensión de 0,6 m (2 pies) y conjunto de cables y mangueras de 7,6 m (25 pies)
	059579	Conjunto de antorcha manual larga Duramax Hyamp 45° con cable de extensión de 0,6 m (2 pies) y conjunto de cables y mangueras de 15 m (50 pies)
	059567	Conjunto antorcha manual larga Duramax Hyamp 45° con cable de extensión de 1,2 m (4 pies) y conjunto de cables y mangueras de 7,6 m (25 pies)
	059581	Conjunto de antorcha manual larga Duramax Hyamp 45° con cable de extensión de 1,2 m (4 pies) y conjunto de cables y mangueras de 15 m (50 pies)
	059667[1]	Conjunto de antorcha manual larga Duramax Hyamp 45° con cable de extensión de 1,2 m (4 pies) y conjuntos de cables y mangueras de 45,7 m (150 pies)
	059758	Antorcha manual larga Duramax Hyamp, 45º, extensión de 1,8 m (6 pies), con conjunto de cables y mangueras de 7,6 m (25 pies)
	059759	Antorcha manual larga Duramax Hyamp, 45º, extensión de 1,8 m (6 pies), con conjunto de cables y mangueras de 7,6 m (50 pies)
1	428278	Juego: Manguitos frontales de la antorcha manual larga Duramax Hyamp 45°
2	428280	Juego: Tubo alargador de antorcha manual larga Duramax Hyamp, 0,6 m (2 pies)
2	428281	Juego: Tubo alargador de antorcha manual larga Duramax Hyamp, 1,2 m (4 pies)
2	428822	Juego: Interruptor de sensado de capuchón de antorcha manual larga Duramax Hyamp, 1,8 m (6 pies)
2	059587	Juego: Tubo alargador de antorcha manual larga Duramax Hyamp, 1,8 m (6 pies)
2	428820	Tubo alargador de antorcha manual larga Duramax Hyamp, 1,8 m (6 pies)
3	428286	Juego: Mango auxiliar de antorcha manual larga Duramax Hyamp (con tornillos)
4	428287	Juego: Tornillos del mango de antorcha Duramax Hyamp
5	428156	Juego: Gatillo para antorcha manual Duramax Hyamp (con resorte)
6	428277	Juego: Mango de antorcha manual larga Duramax Hyamp
7	428260	Juego: FastConnect antorchas Duramax y Duramax Hyamp

[1]Esta antorchas es compatible solamente con los Powermax125 fabricados después del 14 de noviembre de 2017 (número de serie 125-007944 o posterior) o con los sistemas a los que se les haya reemplazado la tarjeta DSP con una tarjeta fabricada después de esta fecha.

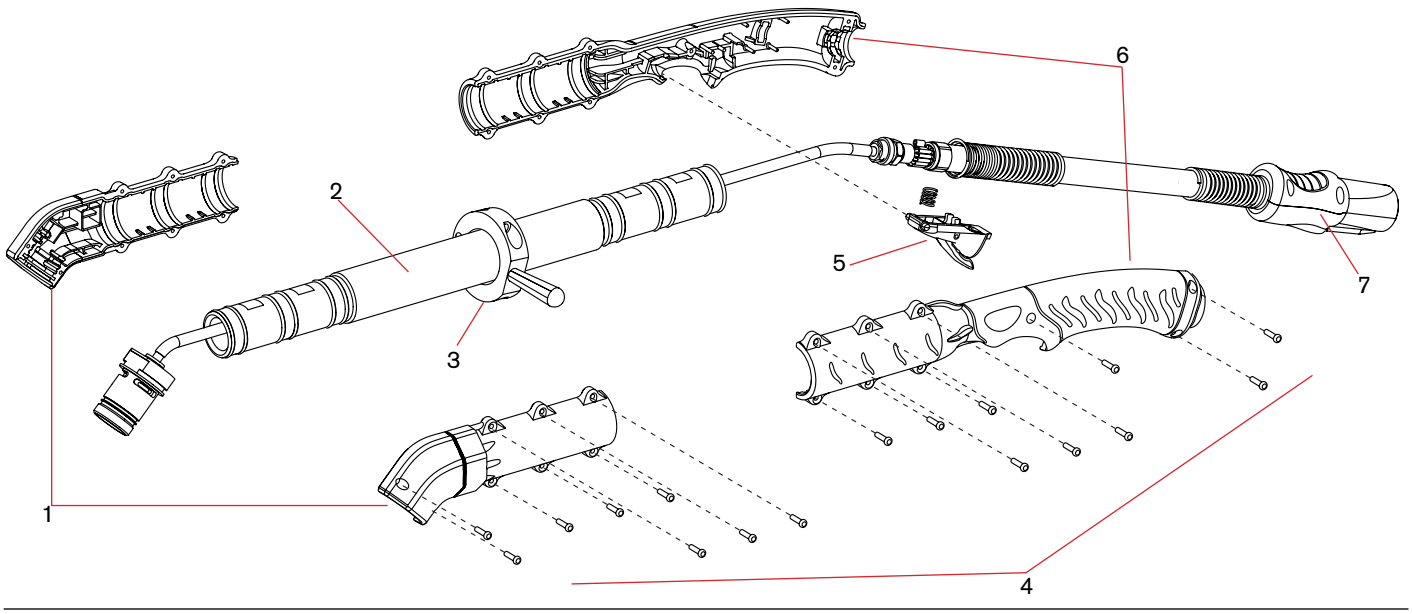

Piezas de repuesto para antorcha manual larga de 45° Duramax® Hyamp™ (continuación)

Para usar con el sistema Powermax125®.

Conjunto de antorcha manual larga Duramax® Hyamp™ de 45° – componentes internos

Tenga en cuenta que las antorchas Duramax Hyamp y los consumibles también son compatibles para su uso con los sistemas Powermax45 XP/65/85/105.

Componente	Número de pieza / juego	Descripción
1	428288	Juego: Interruptor de sensado de capuchón de antorcha manual larga Duramax Hyamp, 0,6 m (2 pies)
1	428289	Juego: Interruptor de sensado de capuchón de antorcha manual larga Duramax Hyamp, 1,2 m (4 pies)
2	428282	Juego: Cuerpo de antorcha manual larga Duramax Hyamp de 45° (cabezal de antorcha más tubería de gas), 0,6m (2 pies) - incluye cable de arco piloto, interruptor de sensado de capuchón y tiras de espuma
2	428284	Juego: Cuerpo de antorcha manual larga Duramax Hyamp de 45° (cabezal de antorcha más tubería de gas), 1,2 m (4 pies) - incluye cable de arco piloto, interruptor de sensado de capuchón y tiras de espuma
2	428822	Juego: Interruptor de sensado de capuchón de antorcha manual larga Duramax Hyamp, 1,8 m (6 pies)
3	428253	Juego: Junta tórica de Duramax Hyamp (5)
4	428290	Juego: Cable de arco piloto para antorcha manual larga Duramax Hyamp (con tornillos), 0,6 m (2 pies)
4	428291	Juego: Cable de arco piloto para antorcha manual larga Duramax Hyamp (con tornillos), 1,2 m (4 pies)
5	428162	Juego: Interruptor de arranque de antorcha manual Duramax Hyamp
6	428159	Juego: Cables y mangueras de la antorcha manual Duramax y Duramax Hyamp, 7,6 m (25 pies)
6	428160	Juego: Cables y mangueras de la antorcha manual Duramax y Duramax Hyamp, 15 m (50 pies)
6	428762	Juego: Cables y mangueras de la antorcha manual Duramax Hyamp, 45.7 m (150 pies)

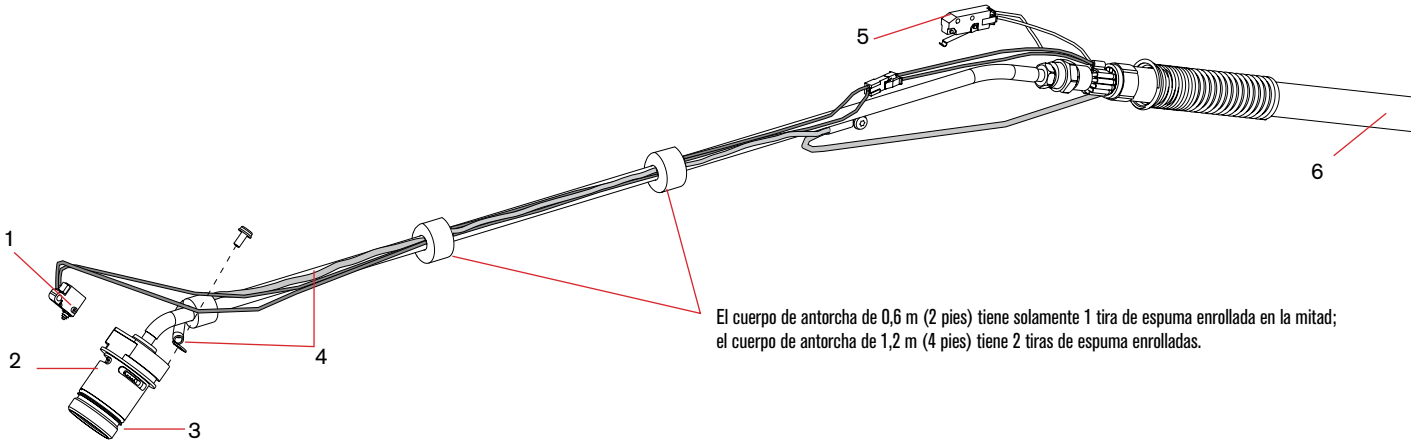

El cuerpo de antorcha de 0,6 m (2 pies) tiene solamente 1 tira de espuma enrollada en la mitad; el cuerpo de antorcha de 1,2 m (4 pies) tiene 2 tiras de espuma enrolladas.

Piezas de repuesto de la antorcha manual Duramax® Hyamp™ de 90°

Para usar con el sistema Powermax125®.



Conjunto de antorcha manual larga Duramax Hyamp 90° – componentes externos

Se puede reemplazar todo el conjunto de antorcha manual larga Duramax Hyamp de 90° con el conjunto de cables y mangueras o se pueden reemplazar componentes individuales. Tenga en cuenta que las antorchas Duramax Hyamp y los consumibles también son compatibles para su uso con los sistemas Powermax45 XP/65/85/105.

Componente	Número de pieza / juego	Descripción
	059563	Conjunto antorcha manual larga Duramax Hyamp 90° con cable de extensión 0,6 m (2 pies) y cables y mangueras de 7,6 m (25 pies)
	059580	Conjunto antorcha manual larga Duramax Hyamp 90° con cable de extensión 0,6 m (2 pies) y cables y mangueras de 15 m (50 pies)
	059568	Conjunto antorcha manual larga Duramax Hyamp 90° con cable de extensión 1,2 m (4 pies) y cables y mangueras de 7,6 m (25 pies)
	059582	Conjunto antorcha manual larga Duramax Hyamp 90° con cable de extensión 1,2 m (4 pies) y cables y mangueras de 15 m (50 pies)
	059668[1]	Conjunto antorcha manual larga Duramax Hyamp 90° con cable de extensión 1,2 m (4 pies) y cables y mangueras de 45,7 m (150 pies)
	059623	Conjunto antorcha manual larga Duramax Hyamp 90° con cable de extensión 1,8 m (6 pies) y cables y mangueras de 7,5 m (25 pies)
	059624	Conjunto antorcha manual larga Duramax Hyamp 90° con cable de extensión 1,8 m (6 pies) y cables y mangueras de 15 m (50 pies)
1	428279	Juego: Manguitos frontales de la antorcha manual larga Duramax Hyamp 90°
2	428280	Juego: Tubo alargador de antorcha manual larga Duramax Hyamp, 0,6 m (2 pies)
2	428281	Juego: Tubo alargador de antorcha manual larga Duramax Hyamp, 1,2 m (4 pies)
2	428820	Tubo alargador de antorcha manual larga Duramax Hyamp, 1,8 m (6 pies)
3	428286	Juego: Mango auxiliar de antorcha manual larga Duramax Hyamp (con tornillos)
4	428287	Juego: Tornillos del mango de antorcha Duramax Hyamp
5	428156	Juego: Gatillo para antorcha manual Duramax Hyamp (con resorte)
6	428277	Juego: Mango de antorcha manual larga Duramax Hyamp
7	428260	Juego: FastConnect antorchas Duramax y Duramax Hyamp

[1]Esta antorchas es compatible solamente con los Powermax125 fabricados después del 14 de noviembre de 2017 (número de serie 125-007944 o posterior) o con los sistemas a los que se les haya reemplazado la tarjeta DSP con una tarjeta fabricada después de esta fecha.

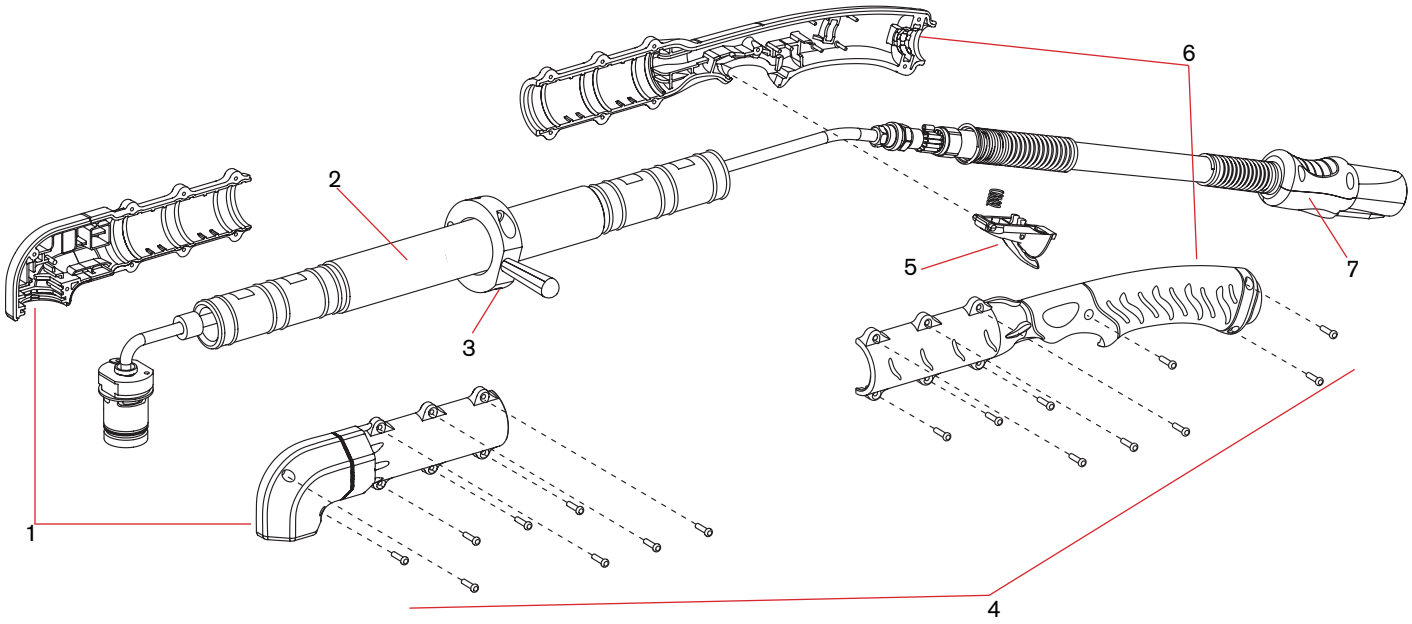

Piezas de repuesto para antorcha manual larga de 90° Duramax® Hyamp™ (continuación)

Para usar con el sistema Powermax125®.

Conjunto de antorcha manual larga Duramax® Hyamp™ de 90° – componentes internos

Tenga en cuenta que las antorchas Duramax Hyamp y los consumibles también son compatibles para su uso con los sistemas Powermax45 XP/65/85/105.

Componente	Número de pieza / juego	Descripción
1	428288	Juego: Interruptor de sensado de capuchón de antorcha manual larga Duramax Hyamp, 0,6 m (2 pies)
1	428289	Juego: Interruptor de sensado de capuchón de antorcha manual larga Duramax Hyamp, 1,2 m (4 pies)
2	428283	Juego: Cuerpo de antorcha manual larga Duramax Hyamp de 90° (cabezal de antorcha más tubería de gas), 0,6m (2 pies) - incluye cable de arco piloto, interruptor de sensado de capuchón y tiras de espuma
2	428285	Juego: Cuerpo de antorcha manual larga Duramax Hyamp de 90° (cabezal de antorcha más tubería de gas), 1,2 m (4 pies) - incluye cable de arco piloto, interruptor de sensado de capuchón y tiras de espuma
2	428822	Juego: Interruptor de sensado de capuchón de antorcha manual larga Duramax Hyamp, 1,8 m (6 pies)
2	428821	Juego: Cuerpo de antorcha manual larga Duramax Hyamp de 90° (cabezal de antorcha más tubería de gas), 1,8 m (6 pies) - incluye cable de arco piloto, interruptor de sensado de capuchón y tiras de espuma
3	428253	Juego: Junta tórica de Duramax Hyamp (5)
4	428290	Juego: Cable de arco piloto para antorcha manual larga Duramax Hyamp (con tornillos), 0,6 m (2 pies)
4	428291	Juego: Cable de arco piloto para antorcha manual larga Duramax Hyamp (con tornillos), 1,2 m (4 pies)
4	428823	Juego: Cable de arco piloto para antorcha manual larga Duramax Hyamp (con tornillos), 1,8 m (6 pies)
5	428162	Juego: Interruptor de arranque de antorcha manual Duramax Hyamp
6	428159	Juego: Cables y mangueras de la antorcha manual Duramax y Duramax Hyamp, 7,6 m (25 pies)
6	428160	Juego: Cables y mangueras de la antorcha manual Duramax y Duramax Hyamp, 15 m (50 pies)
6	428762	Juego: Cables y mangueras de la antorcha manual Duramax Hyamp, 45.7 m (150 pies)

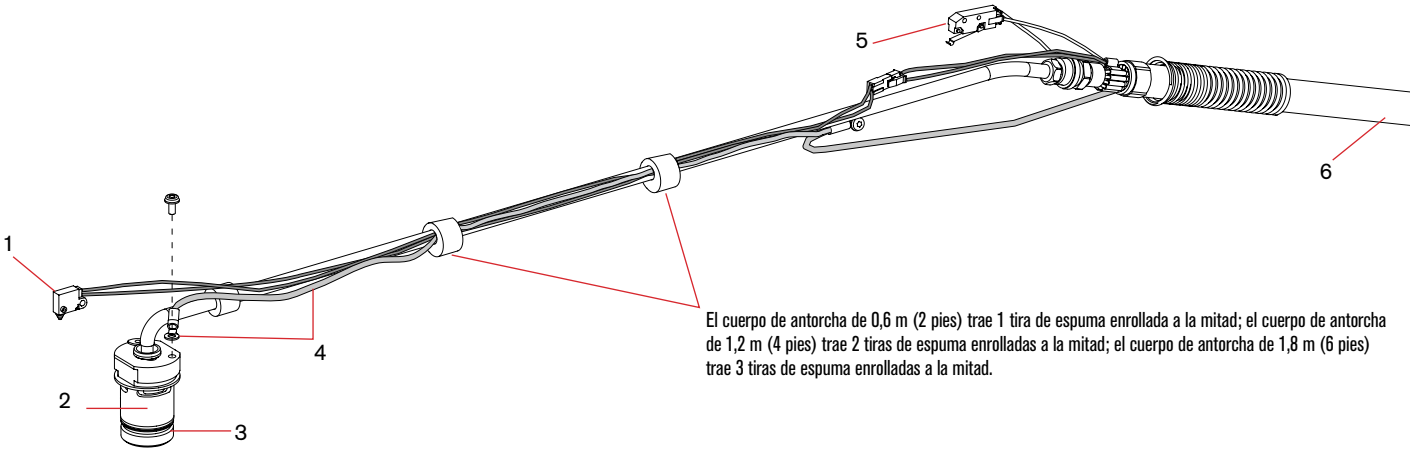

El cuerpo de antorcha de 0,6 m (2 pies) trae 1 tira de espuma enrollada a la mitad; el cuerpo de antorcha de 1,2 m (4 pies) trae 2 tiras de espuma enrolladas a la mitad; el cuerpo de antorcha de 1,8 m (6 pies) trae 3 tiras de espuma enrolladas a la mitad.


M S C
Powermax125

Opciones de actualización del cartucho Powermax

Compatibilidad

Los adaptadores de cartucho Powermax permiten la conversión a la plataforma de consumibles de cartucho si tiene los siguientes sistemas y tipos de antorcha.

Sistema	Tipo de antorcha	Número de pieza del adaptador
Powermax45® XP	Duramax® Lock y Duramax manual, mecanizada y robótica	428951
Powermax65®	Duramax manual, mecanizada y robótica	
Powermax85®		
Powermax105®		
Powermax125®	Duramax Hyamp manual, mecanizado y robótico	528160

- No se recomienda para usar con antorchas modernizadas Duramax en Powermax1000/1250/1650
- La plataforma de consumibles tipo cartucho es estándar para los sistemas Powermax45/65/85/105 SYNC® con antorchas SmartSYNC™ (no se requiere adaptador)

Sistema	Tipo de antorcha	Número de pieza
Powermax45® XP Powermax65®	Antorcha manual HRT de 75° con cartucho y cables de 7,6 m (25 pies)	059920
Powermax85® Powermax105®	Antorcha de máquina MRT de 180° tipo cartucho con cable de 15,2 m (50 pies)	059930
Powermax125®	Antorcha tipo cartucho MRT de 180° para minimáquina o robot, con cable de 15,2 m (50 pies)	059940

Los cartuchos son fáciles de identificar, vienen codificados por color según el proceso (para eliminar la confusión entre las piezas consumibles) y tienen una marca clara con el amperaje y el número de pieza. Los cartuchos son de material combinado reciclable.





Los adaptadores de cartucho Powermax están diseñados para admitir varios cambios de cartucho. Revise y quite el adaptador con frecuencia de la antorcha para controlar que no tenga grietas y desgaste de la rosca, para saber así cuándo reemplazarlo.



El adaptador estándar añade 18 mm (0,69 pulg.) a la longitud operativa de la antorcha Duramax y Duramax Lock.



El adaptador Hyamp añade 33 mm (1,31 pulg.) a la longitud operativa de la antorcha Duramax Hyamp.

Al utilizar un cartucho Powermax en un adaptador, no se transfieren datos del cartucho al sistema para la configuración automatizada del proceso ni para proporcionar datos sobre el uso del cartucho. Esa funcionalidad está disponible en los sistemas Powermax SYNC con tecnología de antorchas SmartSYNC.*

*Las antorchas SmartSYNC no son compatibles con los sistemas Powermax45 XP/65/85/105 A

No a escala



Cartuchos Powermax



Corte con arrastre y FineCut® para antorchas manuales

Cartuchos Hypertherm		Reemplaza esta combinación				
Proceso	**Cartucho**	**Escudo frontal**	**Capuchón de retención**	**Boquilla**	**Electrodo**	**Anillo distribuidor**
Hyamp	528162	420000	220977	220975	220971	220997
105 A	428937	220992	220854	220990	220842	220994
85 A	428935	220818		220816		220857
65 A	428931			220819		
45 A	428927			220941		
Corte con arrastre FineCut	428928	220931		220930		220947



Corte mecanizado y FineCut para antorchas mecanizadas

Cartuchos Hypertherm		Reemplaza esta combinación				
Proceso	**Cartucho**	**Escudo frontal**	**Capuchón de retención**	**Boquilla**	**Electrodo**	**Anillo distribuidor**
Hyamp	528161	220976	220977 o 420156 óhmico	220990ES	220971	220997
105 A	428936	220993	220854 o 220953 (óhmico)	220990ES	220842 o 220777 (CopperPlus®)	220994
85 A	428934	220817 o 220955 (deflector)		220816ES		220857
65 A	428930			220819ES		
45 A	428925			220941ES		
Corte mecanizado FineCut	428926	220948 o 220955 (deflector)		220930	220842	220947
Anillo de sensado óhmico	Juego 428895 - Cant. de (3) anillos por juego					

Consulte la guía de tablas de corte para el adaptador de cartucho en las antorchas Duramax® 811300MU.
Los cartuchos mecanizados pueden usarse en antorchas manuales si se desea un soporte.









Ranurado de máxima remoción y máximo control

Cartuchos Hypertherm		Reemplaza esta combinación				
Proceso	**Cartucho**	**Escudo frontal**	**Capuchón de retención**	**Boquilla**	**Electrodo**	**Anillo distribuidor**
Ranurado de máxima remoción de 105 A	428938	220798	220854	220991	220842	220994
Ranurado de máxima remoción de 45-85 A	428932			220797		220857
Ranurado de máximo control de 105 A	428939	420480		220991		220994
Ranurado de máximo control de 45-85 A	428933			220797		220857

Aplicaciones

Cartuchos Hypertherm	
Proceso	**Cartucho**
Corte con arrastre HyAccess de 65 A	428984
Corte mecanizado HyAccess de 65 A	528079
Ranurado HyAccess de 65 A	428987
FlushCut 105 A	428954
FlushCut 85 A	428953
FlushCut 65 A	428952
Corte mecanizado HyPilot de 105 A	528157

Los cartuchos Powermax® se fabrican para cumplir con nuestros altos estándares de calidad y fiabilidad. Como parte del proceso de producción, probamos cada cartucho para asegurarnos de que estén bien armados y funcionen a la perfección. Como resultado, es probable que note marcas de quemaduras en la punta del cartucho. Esto es algo normal y no es señal de daños.

Powermax30®

Consumibles de antorcha manual T30v



Cantidad mínima de pedido			1	1	5	5	1
Tipo de consumible	**Tipo de antorcha**	**Amperaje**	**Protección[1]**	**Capuchón de retención**	**Boquilla**	**Electrodo**	**Anillo distribuidor**
Corte con arrastre	Manual	30	220569	220483	220480	220478	220479

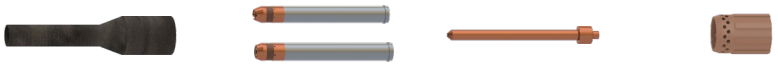

Cantidad mínima de pedido		1	1	1	1
Tipo de consumible	**Tipo de antorcha**	**Capuchón de retención**	**Boquilla**	**Electrodo**	**Anillo distribuidor**
Corte con arrastre HyAccess (15–30 A)	Manual	420148	420144	420137	220670
Ranurado HyAccess (15–30 A)			420147		

Cantidad en el juego		1	1	1	2	1
Juego HyAccess – 428337 (15–30 A)	Manual	420148	420144 (corte)	420147 (ranurado)	420137	420211





Piezas de antorcha manual T30v

Para usar con el sistema Powermax30®.



Piezas de antorcha manual T30v

Componente	Número de pieza / juego	Descripción
	088001[1]	Conjunto de antorcha manual T30v con cables y mangueras de 4,5 m (15 pies)
1	228112	Juego: Cuerpo principal de T30v
2	058503	Junta tórica: Viton 0,626 x 0,070
3	228109	Juego: Sensor de detección de tapa retirada
4	228111	Juego: Mango de antorcha T30v
5	075339	Tornillos del mango
6	002244	Gatillo de seguridad
7	027254	Resorte
8	228113	Juego: Cables y mangueras de la antorcha T30v 4,5 m (15 pies)
9	128642	Juego: Interruptor de arranque de T30v
	123868	Cable de masa con pinza, 4,5 m (15 pies)

[1]El conjunto incluye consumibles

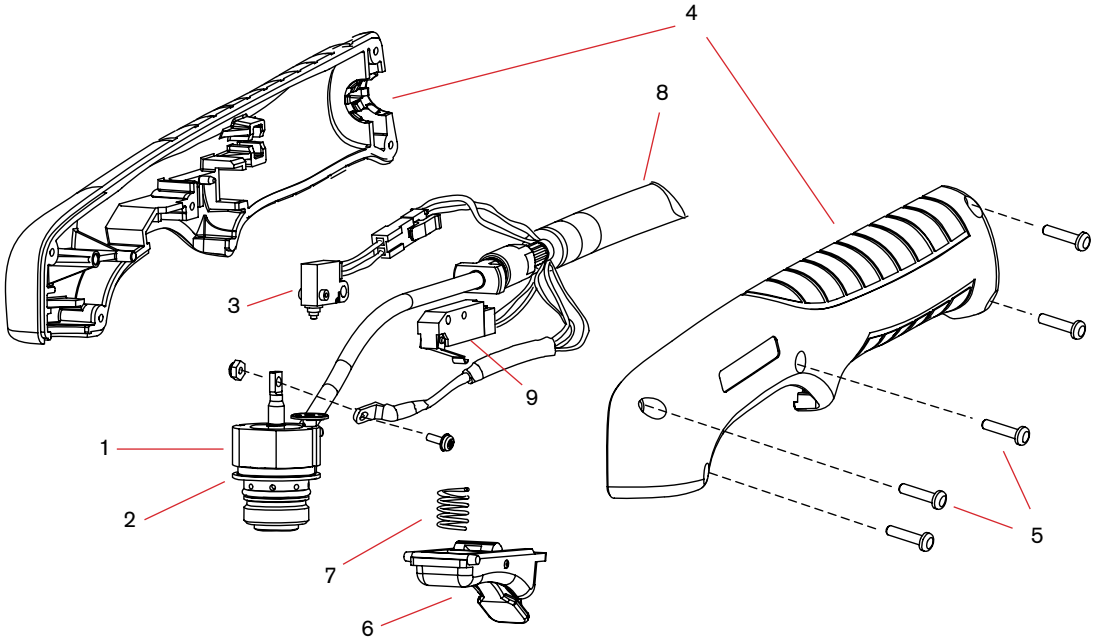

Powermax45®

Consumibles para antorcha manual/mecanizada T45v/T45m

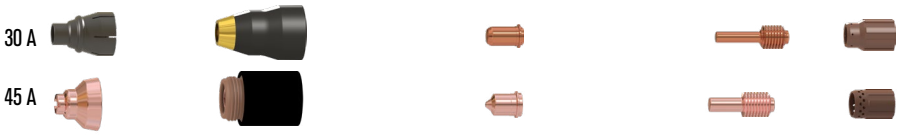

Cantidad mínima de pedido		1	1	5	5	1
Tipo de consumible	**Tipo de antorcha**	**Escudo frontal/deflector**	**Capuchón de retención**	**Boquilla**	**Electrodo**	**Anillo distribuidor**
Corte con arrastre (15–45 A)	Manual	220569 (30 A)[1]	220483 (30 A)[1]	220480 (30 A)[1]	220478 (30 A)[1]	220479 (30 A)[1]
		220674 (45 A)	220713 (45 A)	220671 (45 A)[2]	220669 (45 A)[2]	220670 (45 A)

Cantidad en el juego		2	1	1	6	7	1	7	1
Juego de corte Essential – 851478 CSA (15–45 A)	Manual	220674	220717 (deflector)[3]	220713		220671	220718 (Sin protección)	220669	220670
Juego de corte Essential – 851477 CE (15–45 A)					220671				



[1]Use consumibles T30v 30 A para corte fino en metales delgados.
[2]Consumibles disponibles en embalajes al por mayor. Vea la información para pedidos a continuación.
[3]Los componentes son únicos para el juego CSA, número de pieza 851478.



Cantidad mínima de pedido		1	1	5	5	1
Tipo de consumible	**Tipo de antorcha**	**Escudo frontal/deflector**	**Capuchón de retención**	**Boquilla**	**Electrodo**	**Anillo distribuidor**
Mecanizada (15-45 A)	Máquina	220673	220713 o 220719 (óhmica)	220671[2]	220669[2]	220670

[2]Consumibles disponibles en embalajes al por mayor. Vea la información para pedidos a continuación.



Cantidad mínima de pedido		1	1	5	5	1
Tipo de consumible	**Tipo de antorcha**	**Escudo frontal/deflector**	**Capuchón de retención**	**Boquilla**	**Electrodo**	**Anillo distribuidor**
Ranurado[5] (15–45 A)	Manual/ mecanizada	220675	220713	220672	220669[2]	220670

[2]Consumibles disponibles en embalajes al por mayor. Vea la información para pedidos a continuación.



Cantidad mínima de pedido		1	1	5	5	1
Tipo de consumible	**Tipo de antorcha**	**Escudo frontal/deflector**	**Capuchón de retención**	**Boquilla**	**Electrodo**	**Anillo distribuidor**
Sin protección[3] (15–45 A)	Manual/ mecanizada	220717	220713	220718	220669[2]	220670

[2]Consumibles disponibles en embalajes al por mayor. Vea la información para pedidos a continuación.
[3]En países que siguen las normas CE, los consumibles sin protección solo pueden utilizarse en aplicaciones mecanizadas.

Powermax45® (continuación)

Consumibles para antorcha manual/mecanizada T45v/T45m






Cantidad mínima de pedido		1	1		1	1
Tipo de consumible	**Tipo de antorcha**	**Capuchón de retención**	**Boquilla**		**Electrodo**	**Anillo distribuidor**
Corte con arrastre HyAccess (15–45 A)	Manual	420148	420144		420137	220670
Ranurado HyAccess (15–45 A)			420147			
Cantidad en el juego		1	1	1	2	1
Juego HyAccess – 428337 (15–45 A)	Manual	420148	420144 (corte)	420147 (ranurado)	420137	420211[4]

Juegos al por mayor de consumibles T45v/T45m

Cantidad del pedido	25	25
Contenidos	Boquilla 220671	Electrodo 220669
Número de pieza del embalaje al por mayor	Boquilla 228843	Electrodo 228844



Piezas antorcha manual T45v

Para usar con el sistema Powermax45®.



Piezas antorcha manual T45v

Componente	Número de pieza / juego	Descripción
	088008[1]	Conjunto de cables y mangueras de la antorcha manual T45v de 6,1 m (20 pies)
	088009[1]	Conjunto de antorcha manual T45v con conjunto de cables y mangueras de 15,2 m (50 pies)
1	228346	Juego: Repuesto de cuerpo de la antorcha
2	058503	Junta tórica: cuerpo de la antorcha
3	228109	Juego: repuesto de interruptor de sensado de capuchón
4	228313	Juego: mango
5	075714	Tornillos del mango
6	002244	Conjunto de gatillo de seguridad
7	027254	Resorte
8	228315	Juego: Repuesto de cables y mangueras de la antorcha, 6,1 m (20 pies)
9	228316	Juego: Repuesto de cables y mangueras de la antorcha, 15,2 m (50 pies)
	228300	Cable de masa con pinza, 6,1 m (20 pies)
	228307	Cable de masa con pinza, 15,2 m (50 pies)
10	128642	Juego: Repuesto de interruptor de arranque de T45v/T30v

[1]El conjunto incluye consumibles.

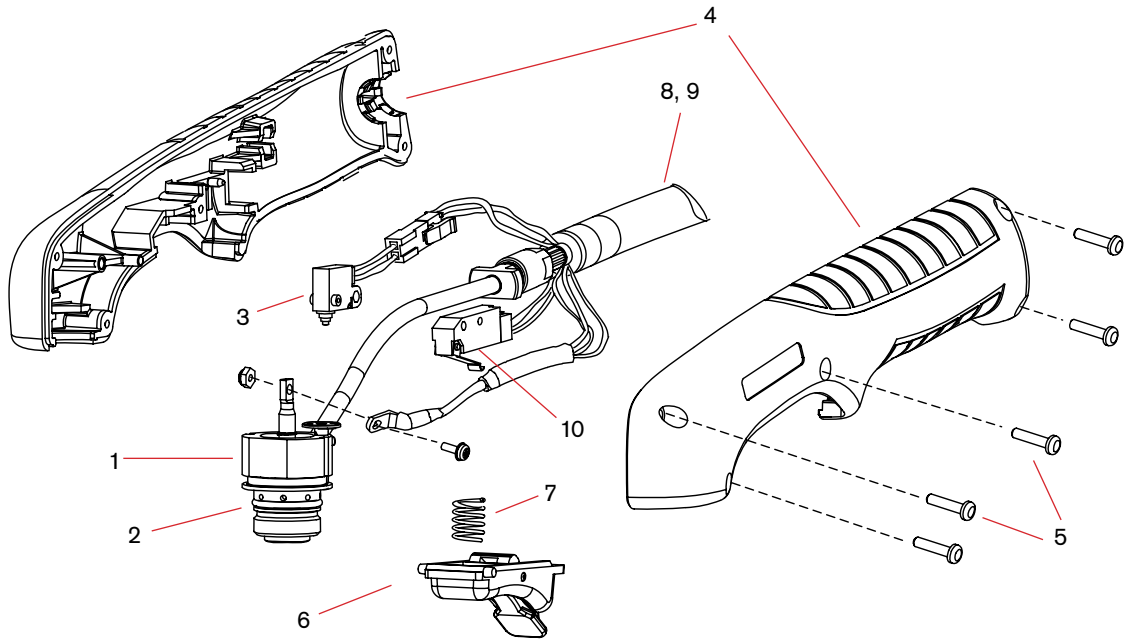

Piezas antorcha mecanizada T45m

Para usar con el sistema Powermax45®.



Piezas antorcha mecanizada T45m

Componente	Número de pieza / juego	Descripción
	088010[1]	Conjunto de antorcha mecanizada T45M con cables y mangueras de 7,6 m (25 pies)
	088011[1]	Conjunto de antorcha mecanizada T45m con cables y mangueras de 10,7 m (35 pies)
	088012[1]	Conjunto de antorcha mecanizada T45m con cables y mangueras de 15,2 m (50 pies)
1	228228	Juego: manguito de posicionamiento T45m
2	228229	Juego: cremallera extraíble T45m
3	228322	Juego: Anillo de montaje frontal
4	228323	Juego: Anillo de montaje trasero
5	228320	Juego: Repuesto de cuerpo de la antorcha T45m
6	228321	Juego: repuesto interruptor de sensado capuchón T45m
7	058503	Junta tórica: cuerpo de la antorcha
8	228317	Repuesto de cables y mangueras de la antorcha T45m, 7,6 m (25 pies)
9	228318	Repuesto de cables y mangueras de la antorcha T45m, 10,7 m (35 pies)
10	228319	Repuesto de cables y mangueras de la antorcha T45m, 15,2 m (50 pies)
	128650	Interruptor de encendido/apagado de la antorcha mecanizada, 7,6 m (25 pies)
	128651	Interruptor de encendido/apagado de la antorcha mecanizada, 15,2 m (50 pies)
	128652	Interruptor de encendido/apagado de la antorcha mecanizada, 22,8 m (75 pies)
	228300	Cable de masa con pinza, 6,1 m (20 pies)
	228307	Cable de masa con pinza, 15,2 m (50 pies)

[1]El conjunto incluye consumibles.

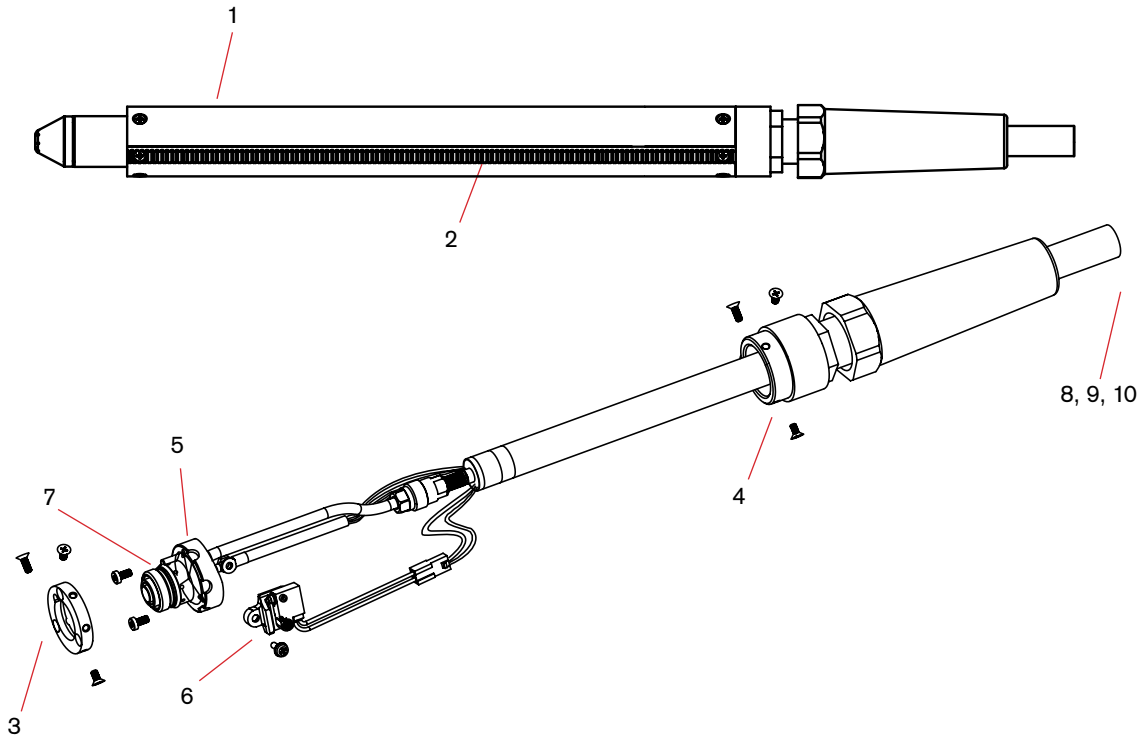

Powermax45 XP/65/85/105®

Tenga en cuenta que los consumibles Duramax también son compatibles para su uso con los modelos MAX42, MAX43, Powermax600, Powermax800, Powermax900, Powermax1000, Powermax1250 y Powermax1650 utilizando antorchas Duramax RT. Los consumibles Duramax también son compatibles con el Powermax45 utilizando la antorcha Duramax opcional.




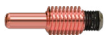


Cantidad mínima de pedido		1	1	5	5	1
Tipo de consumible	**Tipo de antorcha**	**Escudo frontal/deflector**	**Capuchón de retención**	**Boquilla**	**Electrodo**	**Anillo distribuidor**
Corte con arrastre (30–105 A)	Manual	220818[2] (45 A)	220854	220941[2] (45 A)	220842[2] o 220777[1,2]	220994
		220818[2] (65 A)		220819[2] (65 A)		
		220818[2] (85 A)		220816[2] (85 A)		
		220992[2] (105 A)		220990 (105 A)		
Cantidad en el juego		2	1	7	7	1
Juego de corte Essential – 851471 (30–105 A)	Manual	220992	220854	220990	220842	220994



[1]Para lograr mayor duración de los consumibles al cortar metal de 12 mm (1/2 pulg.) o un espesor inferior, examine la posibilidad de utilizar el electrodo CopperPlus (número de pieza 220777).
[2]Consumibles disponibles en embalajes al por mayor. Vea la información para pedidos a continuación.


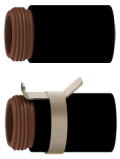

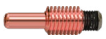


Cantidad mínima de pedido		1	1	5	5	1
Tipo de consumible	**Tipo de antorcha**	**Escudo frontal/deflector**	**Capuchón de retención**	**Boquilla**	**Electrodo**	**Anillo distribuidor**
Mecanizada (30-105 A)	Máquina	220817[2] o 220955[3] (45 A)	220854 o 220953 (óhmico)	220941[2] (45 A)	220842[2] o 220777[1,2]	220994
		220817[2] o 220955[3] (65 A)		220819[2] (65 A)		
		220817[2] o 220955[3] (85 A)		220816[2] (85 A)		
		220993[2] o 220955[3] (105 A)		220990[2] (105 A)		

Cantidad en el juego		1	1	1	1	7			4	3	1
Juego de corte Essential – 851472	Máquina	220817 (Escudo frontal)	220955 (Deflector)	220993 105 A (Escudo frontal)	220854 o 220953 óhmico	220990 (85–105 A)	220819 (65 A)	220816 (85 A)	220842 (corte)	220777 (CopperPlus)	220994



[1]Para lograr mayor duración de los consumibles al cortar metal de 12 mm (1/2 pulg.) o un espesor inferior, examine la posibilidad del electrodo CopperPlus (número de pieza 220777).
[2]Consumibles disponibles en embalajes al por mayor. Vea la información para pedidos a continuación.
[3]Deflector para corte sin protección.

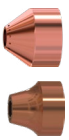


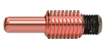


Cantidad mínima de pedido		1	1	5	5	1
Tipo de consumible	**Tipo de antorcha**	**Escudo frontal/deflector**	**Capuchón de retención**	**Boquilla**	**Electrodo**	**Anillo distribuidor**
Ranurado de máxima remoción[4] (45-105 A)	Manual/ mecanizada	220798	220854	220797 (45 A)	220842[2]	220994ES
				220797 (65 A)		
Ranurado de máximo control[5] (45-105 A)	Manual/ mecanizada	420480		220797 (85 A)		
				220991 (105 A)		

[2]Consumibles disponibles en embalajes al por mayor. Vea la información para pedidos a continuación.
[4]La protección del ranurado de máxima remoción diseñada para una remoción agresiva de metales, perfiles de ranurado profundo y lavado extremo de metales.
[5]La protección del ranurado de máximo control está diseñada para una remoción más precisa de metales, un perfil de ranurado más superficial y lavado ligero de metales.

Powermax45 XP/65/85/105® (continuación)

Tenga en cuenta que los consumibles Duramax también son compatibles para su uso con los modelos MAX42, MAX43, Powermax600, Powermax800, Powermax900, Powermax1000, Powermax1250 y Powermax1650 utilizando antorchas Duramax RT. Los consumibles Duramax también son compatibles con el Powermax45 utilizando la antorcha Duramax opcional.



Cantidad mínima de pedido		1	1	5	5	1
Tipo de consumible	**Tipo de antorcha**	**Escudo frontal/deflector**	**Capuchón de retención**	**Boquilla**	**Electrodo**	**Anillo distribuidor**
FineCut® (30–45 A)	Manual	220931	220854 o 220953 (óhmico)	220930[2]	220842[2]	220947
	Máquina	220955 o 220948 (óhmico)				

[2]Consumibles disponibles en embalajes al por mayor. Vea la información para pedidos a continuación.



Cantidad mínima de pedido		1	1	1	1
Tipo de consumible	**Tipo de antorcha**	**Capuchón de retención**	**Boquilla**	**Electrodo**	**Anillo distribuidor**
Corte con arrastre HyAccess (30–65 A)	Manual	420413	420410	420408	220857 o 220994
Ranurado HyAccess (30–65 A)			420412		

Cantidad en el juego		1	1	1	2	1
Juego HyAccess – 428414 (30–65 A)	Manual	420413	420410 (corte)	420412 (ranurado)	420408	220857
		Paquete para empezar solo para corte HyAccess – 428445[6] Paquete para empezar solo para ranurado HyAccess – 428446[7]				



Advertencia: Los consumibles Duramax HyAccess (65 A y menor) no deben operarse por encima de 65 A
[6]El paquete para empezar contiene 1 capuchón de retención (420413), 1 boquilla de corte (420410) y 1 electrodo (420408)
[7]El paquete para empezar contiene 1 capuchón de retención (420413), 1 boquilla de ranurado (420412) y 1 electrodo (420408)



Cantidad mínima de pedido		1	1	1	5	1
Tipo de consumible	**Tipo de antorcha**	**Anillo de retención**	**Capuchón de retención**	**Conjunto de boquilla/ escudo frontal**	**Electrodo**	**Anillo distribuidor**
FlushCut (30–45 A)[2]	Manual/mecanizada	420540	420536	420633	420635	420634
FlushCut (65–105 A)[2]	Manual/mecanizada	420540	420536	420533	220842 o 220777[1]	420539
Cantidad en el juego		1	1	1	1	1
Juego FlushCut – 428647 (65–105 A)	Manual/mecanizada	420540	420536	420533	220842	420539

[1]Para lograr mayor duración de los consumibles al cortar metal de 12 mm (1/2 pulg.) o un espesor inferior, examine la posibilidad de utilizar el electrodo CopperPlus (número de pieza 220777).
[2]Usar los consumibles FlushCut de 45 A por arriba de 45 A en el Powermax105 provocará un daño prematuro a los consumibles.

Juegos surtidos de consumibles Duramax®

Cantidad del pedido	25	25	25	25	25			25	25	10	10	10	10
Número de pieza del juego surtido	**228934**	**228767**	**228760**	**228759**	**228761**	**228762**	**228765**	**228797**	**228796**	**228798**	**228799**	**228763**	**228764**
Contenidos	Electrodo 220777	Electrodo 220842	Boquilla 220816	Boquilla 220819	Boquilla 220930	Boquilla 220797	Boquilla 220941	Boquilla 220990	Boquilla 220991	Escudo frontal 220992	Escudo frontal 220993	Escudo frontal 220817	Escudo frontal 220818

Actualícese a la revolucionaria plataforma de cartuchos consumibles para sistemas Powermax® con la instalación de un adaptador de antorcha o una antorcha modernizada. Vea las páginas 34 y 35 para más información.



Piezas de antorcha manual Duramax® 75°

Para uso con Powermax45® XP y Powermax65/85/105. La serie de antorchas Duramax es una mejora opcional de antorcha para sistemas Powermax45.



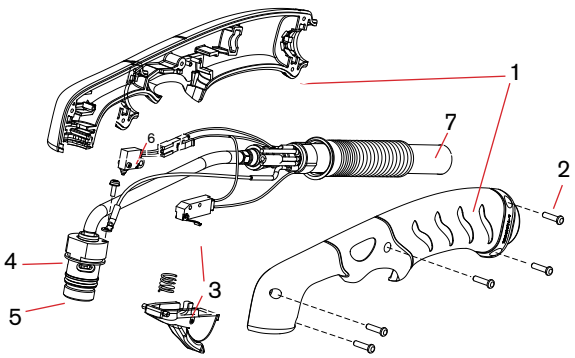

Conjunto de antorcha manual Duramax 75°

Componente	Núm. de pieza/juego	Descripción
	059473	Conjunto de antorcha manual Duramax 75° con conjunto de cables y mangueras de la antorcha de 7,6 m (25 pies)
	059474	Conjunto de antorcha manual Duramax 75° con conjunto de cables y mangueras de la antorcha de 15,2 m (50 pies)
	059475	Conjunto de antorcha manual Duramax 75° con conjunto de cables y mangueras de la antorcha de 22,8 m (75 pies)
1	228954	Juego: repuesto de mango de antorcha Duramax 75°/HRT
2	075714	Tornillos para el mango, #4 x 1/2, cabeza redonda de estrella, S/B
3	228721	Juego: Duramax 75° / Duramax 15° / HRT / HRT (conjunto de resorte y gatillo)
4	228714	Juego: repuesto de cuerpo principal de antorcha Duramax 75° (acople de 3/8 pulg.)
4	228958	Juego: repuesto de cuerpo principal de antorcha Duramax 75° (acople de 1/2 pulg.)
5	058519	Junta tórica
6	228719	Juego: repuesto de interruptor de sensado de capuchón Duramax 75°
7	228959	Juego: repuesto de cables y mangueras de antorcha Duramax 75°, 7,6 m (25 pies)
7	228960	Juego: repuesto de cables y mangueras de antorcha Duramax 75°, 15,2 m (50 pies)
	228300	Cable de masa con pinza, 6,1 m (20 pies)
	228307	Cable de masa con pinza, 15,2 m (50 pies)

Piezas de antorcha manual Duramax® 15°

Para uso con Powermax45® XP y Powermax65/85/105. La serie de antorchas Duramax es una mejora opcional de antorcha para sistemas Powermax45.



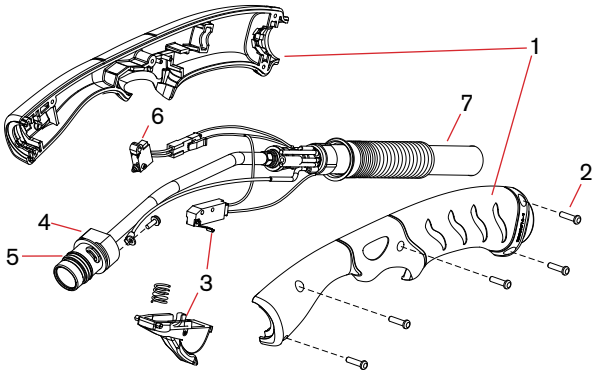

Conjunto de antorcha manual Duramax 15°

Componente	Núm. de pieza/juego	Descripción
	059470	Conjunto de antorcha manual Duramax 15° con conjunto de cables y mangueras de la antorcha de 7,6 m (25 pies)
	059471	Conjunto de antorcha manual Duramax 15° con conjunto de cables y mangueras de la antorcha de 15,2 m (50 pies)
	059472	Conjunto de antorcha manual Duramax 15° con conjunto de cables y mangueras de la antorcha de 22,8 m (75 pies)
1	228955	Juego: repuesto de mango de antorcha Duramax 15°
2	075714[1]	Tornillos para el mango, #4 x 1/2, cabeza redonda de estrella, S/B
3	228721	Juego: Duramax 15°/Duramax 75°/HRT/HRT (conjunto de resorte y gatillo)
4	228715[1]	Juego: repuesto de cuerpo principal de antorcha Duramax 15° (acople de 3/8 pulg.)
4	228957[1]	Juego: repuesto de cuerpo principal de antorcha Duramax 15° (acople de 1/2 pulg.)
5	058519	Junta tórica
6	228109	Juego: repuesto de interruptor de sensado de capuchón Duramax 15°
7	228959[1]	Juego: repuesto de cables y mangueras de antorcha Duramax 15°, 7,6 m (25 pies)
7	228960[1]	Juego: repuesto de cables y mangueras de antorcha Duramax 15°, 15,2 m (50 pies)
	228300	Cable de masa con pinza, 6,1 m (20 pies)
	228307	Cable de masa con pinza, 15,2 m (50 pies)

Piezas de antorcha mecanizada Duramax® 180°

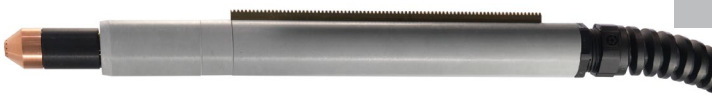

Para uso con Powermax45® XP y Powermax65/85/105.
La serie de antorchas Duramax es una mejora opcional de antorcha para sistemas Powermax45.

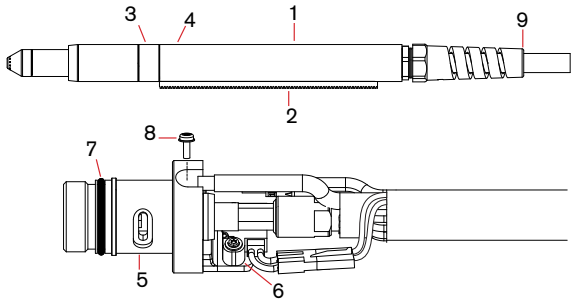

Conjunto de antorcha mecanizada Duramax 180°

Componente	Núm. de pieza/juego	Descripción
	059476	Conjunto de antorcha mecanizada Duramax 180° con conjunto de cables y mangueras de la antorcha de 4,5 m (15 pies)
	059477	Conjunto de antorcha mecanizada Duramax 180° con conjunto de cables y mangueras de la antorcha de 7,6 m (25 pies)
	059478	Conjunto de antorcha mecanizada Duramax 180° con conjunto de cables y mangueras de la antorcha de 10,7 m (35 pies)
	059479	Conjunto de antorcha mecanizada Duramax 180° con conjunto de cables y mangueras de la antorcha de 15,2 m (50 pies)
	059480	Conjunto de antorcha mecanizada Duramax 180° con conjunto de cables y mangueras de la antorcha de 22,8 m (75 pies)
1	228737	Juego: manguito de posicionamiento Duramax 180°
2	228738	Juego: cremallera extraíble Duramax 180°
3	228735	Juego: Duramax 180°/Camisa de montaje frontal de antorcha Duramax 180°
4	228736	Juego: Duramax 180°/Anillo adaptador (acople) de antorcha Duramax 180°
5	228716	Juego: Duramax 180°/Repuesto de cuerpo principal de antorcha Duramax 180°
6	228720	Juego: repuesto de interruptor de sensado de capuchón
7	058519	Junta tórica
8	075504	Tornillo terminal cable arco piloto
9	228730	Juego: Duramax 180°/Repuesto de conjunto de cables y mangueras de antorcha Duramax 180°, 4,5 m (15 pies)
9	228731	Juego: Duramax 180°/Repuesto de conjunto de cables y mangueras de antorcha Duramax 180°, 7,6 m (25 pies)
9	228732	Juego: Duramax 180°/Repuesto de conjunto de cables y mangueras de antorcha Duramax 180°, 10,7 m (35 pies)
9	228733	Juego: Duramax 180°/Repuesto de conjunto de cables y mangueras de antorcha Duramax 180°, 15,2 m (50 pies)
	228300	Cable de masa con pinza, 6,1 m (20 pies)
	228307	Cable de masa con pinza, 15,2 m (50 pies)

Piezas de mini antorcha mecanizada Duramax® 180°

Para uso con Powermax45® XP y Powermax65/85/105.
La serie de antorchas Duramax es una mejora opcional de antorcha para sistemas Powermax45.



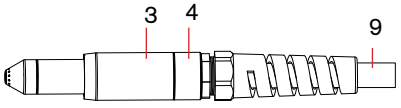

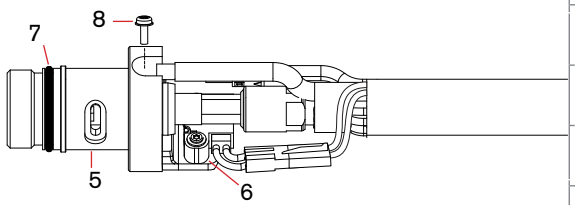

Conjunto de mini antorcha Duramax 180°

Componente	Núm. de pieza/juego	Descripción
	059481	Conjunto de mini antorcha mecanizada Duramax 180° con conjunto de cables y mangueras de la antorcha de 4,5 m (15 pies)
	059482	Conjunto de mini antorcha mecanizada Duramax 180° con conjunto de cables y mangueras de la antorcha de 7,6 m (25 pies)
	059483	Conjunto de mini antorcha mecanizada Duramax 180° con conjunto de cables y mangueras de la antorcha de 10,7 m (35 pies)
	059484	Conjunto de mini antorcha mecanizada Duramax 180° con conjunto de cables y mangueras de la antorcha de 15,2 m (50 pies)
3	220956	Juego: Duramax 180°/Camisa de montaje frontal para mini antorcha Duramax 180°
4	220808	Juego: Duramax 180°/Anillo adaptador (acople) para mini antorcha Duramax 180°
5	228716	Juego: Duramax 180°/Repuesto de cuerpo principal para mini antorcha Duramax 180°
6	228720	Juego: repuesto de interruptor de sensado de capuchón
7	058519	Junta tórica
8	075504	Tornillo terminal cable arco piloto
9	228730	Juego: Duramax 180°/Repuesto de conjunto de cables y mangueras de mini antorcha Duramax 180°, 4,5 m (15 pies)
9	228731	Juego: Duramax 180°/Repuesto de conjunto de cables y mangueras de mini antorcha Duramax 180°, 7,6 m (25 pies)
9	228732	Juego: Duramax 180°/Repuesto de conjunto de cables y mangueras de mini antorcha Duramax 180°, 10,7 m (35 pies)
9	228733	Juego: Duramax 180°/Repuesto de conjunto de cables y mangueras de mini antorcha Duramax 180°, 15,2 m (50 pies)
	228300	Cable de masa con pinza, 6,1 m (20 pies)
	228307	Cable de masa con pinza, 15,2 m (50 pies)

Piezas de antorcha robótica Duramax® 180°

Para uso con Powermax45® XP y Powermax65/85/105. La serie de antorchas Duramax es una mejora opcional de antorcha para sistemas Powermax45.



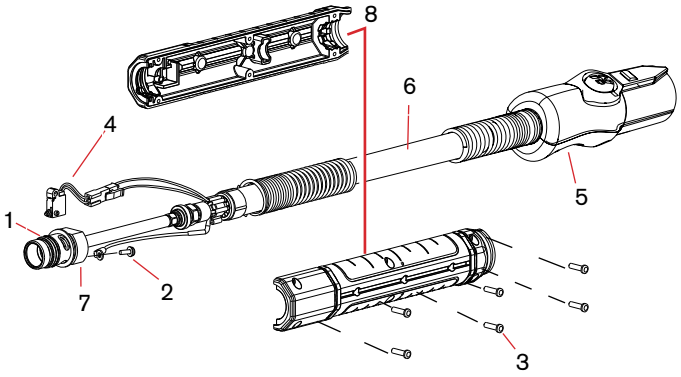

Conjunto de antorcha robótica Duramax 180°

El conjunto de antorcha robótica Duramax 180° con el conjunto de cables y mangueras de la antorcha se puede reemplazar del todo o por componentes individuales.

Componente	Núm. de pieza/juego	Descripción
	059466	Conjunto de antorcha robótica Duramax 180° con conjunto de cables y mangueras de 7.6 m (25 pies)
	059587	Conjunto de antorcha robótica Duramax de 180° con conjunto de cables y mangueras de 15,2 m (50 pies)
1	058519	Junta tórica
2	075504	Tornillo terminal cable arco piloto
3	075714	Tornillos de cabeza redonda de estrella, #4 x 1/2
4	228109	Juego: repuesto de interruptor de sensado de capuchón
5	428260	Juego: repuesto de FastConnect
6	228852	Juego: repuesto de conjunto de cables y mangueras de antorcha robótica, 7,6 m (25 pies)
7	228853	Juego: repuesto de cuerpo principal de antorcha robótica 180°
8	228856	Juego: repuesto de cilindro de posicionamiento de antorcha robótica 180°
	228806	Juego: conjunto de abrazaderas de antorcha robótica

Piezas de antorcha robótica Duramax® 90°

Para uso con Powermax45® XP y Powermax65/85/105. La serie de antorchas Duramax es una mejora opcional de antorcha para sistemas Powermax45.



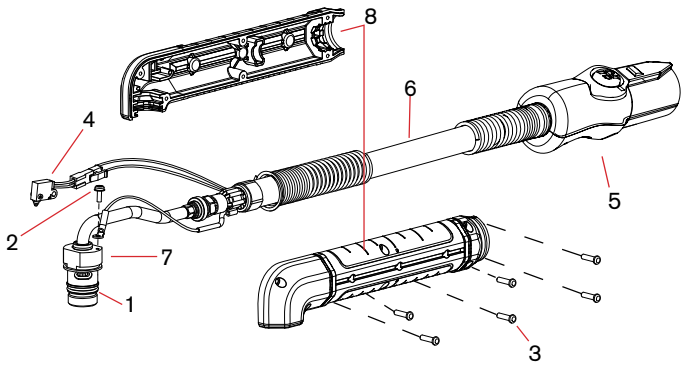

Conjunto de antorcha robótica Duramax 90°

El conjunto de antorcha robótica Duramax 90° con el conjunto de cables y mangueras de la antorcha se puede reemplazar del todo o por componentes individuales.

Componente	Núm. de pieza/juego	Descripción
	059465	Conjunto de antorcha robótica Duramax 90° con conjunto de cables y mangueras de 7.6 m (25 pies)
	059586	Conjunto de antorcha robótica Duramax de 90° con conjunto de cables y mangueras de 15,2 m (50 pies)
1	058519	Junta tórica
2	075504	Tornillo terminal cable arco piloto
3	075714	Tornillos de cabeza redonda de estrella, #4 x 1/2
4	228109	Juego: repuesto de interruptor de sensado de capuchón
5	428260	Juego: repuesto de FastConnect
6	228852	Juego: repuesto de conjunto de cables y mangueras de antorcha robótica, 7,6 m (25 pies)
7	228854	Juego: Repuesto de cuerpo principal de antorcha robótica 90°
8	228857	Juego: Repuesto de cilindro de posicionamiento de antorcha robótica 90°
	228806	Juego: conjunto de abrazaderas de antorcha robótica

Piezas de antorcha robótica Duramax® 45°

Para uso con Powermax45® XP y Powermax65/85/105. La serie de antorchas Duramax es una mejora opcional de antorcha para sistemas Powermax45.

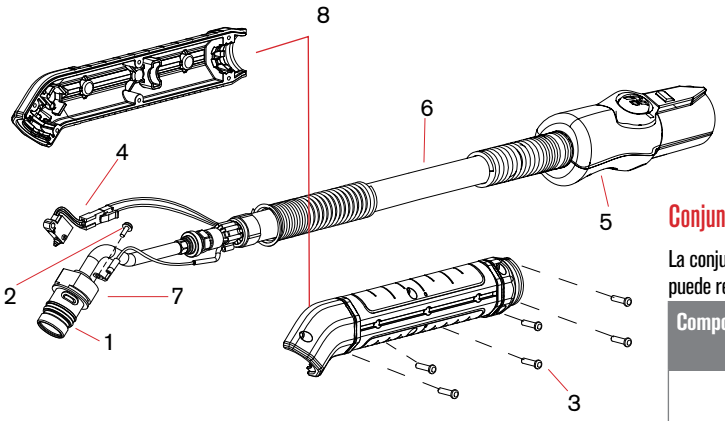



Conjunto de cables y mangueras de la antorcha robótica Duramax 45°

La conjunto de antorcha robótica Duramax 45° con el conjunto de cables y mangueras de la antorcha se puede reemplazar del todo o por componentes individuales.

Componente	Número de pieza / juego	Descripción
	059464	Conjunto de antorcha robótica Duramax 45° con conjunto de cables y mangueras de 7,6 m (25 pies)
	059585	Conjunto de antorcha robótica Duramax de 45° con conjunto de cables y mangueras de 15,2 m (50 pies)
1	058519	Junta tórica
2	075504	Tornillo terminal cable arco piloto
3	075714	Tornillos de cabeza redonda de estrella, #4 x 1/2
4	228109	Juego: repuesto de interruptor de sensado de capuchón
5	428260	Juego: repuesto de FastConnect
6	228852	Juego: repuesto de conjunto de cables y mangueras de antorcha robótica, 7,6 m (25 pies)
7	228855	Juego: repuesto de cuerpo principal de antorcha robótica 45˚
8	228858	Juego: repuesto de cilindro de posicionamiento de antorcha robótica 45°
	228806	Juego: conjunto de abrazaderas de antorcha robótica

Piezas de antorcha manual Duramax® Lock 75°

Para uso con el Powermax45® XP



Conjunto de antorcha manual Duramax Lock 75°

Componente	Número de pieza / juego	Descripción
	088164[1]	Conjunto de antorcha manual Duramax Lock 75° con conjunto de cables y mangueras de la antorcha de 6,1 m (20 pies)
	088165[1]	Conjunto de antorcha manual Duramax Lock de 75° con conjunto de cables y mangueras de 15 m (50 pies)
1	428590	Juego: Mango de antorcha manual de 75° (con tornillos)
2	428162	Juego: interruptor de arranque de antorcha manual
3	428594	Juego: conjunto de interruptor de sensado capuchón/ interruptor para inhabilitar la antorcha para antorcha manual (incluye cables y conectores)
4	428588	Juego: cuerpo principal de la antorcha manual 75° (con junta tórica)
5	428180	Juego: Repuesto de junta tórica p/cuerpo de antorcha
6	075504	Tornillo terminal cable arco piloto
7	428156	Juego: gatillo de antorcha manual y resorte–incluye interruptor de arranque y tornillos para el mango de la antorcha
8	428182	Juego: resortes de repuestos para gatillo de la antorcha manual
9	428148	Juego: tornillos de repuestos para el mango de la antorcha
10	228314	Juego: reparación de antorcha de desconexión rápida (manguito con botón - no incluye cables y mangueras de la antorcha)
11	428592	Juego: Repuesto del conjunto de cables y mangueras de la antorcha manual, 6,1 m (20 pies)
11	428593	Juego: Repuesto del conjunto de cables y mangueras de la antorcha manual, 15 m (50 pies)
12	428595	Juego: botón deslizante para inhabilitar la antorcha manual (con etiqueta amarilla/verde)

[1]El conjunto de cables y mangueras de la antorcha no incluye los consumibles.

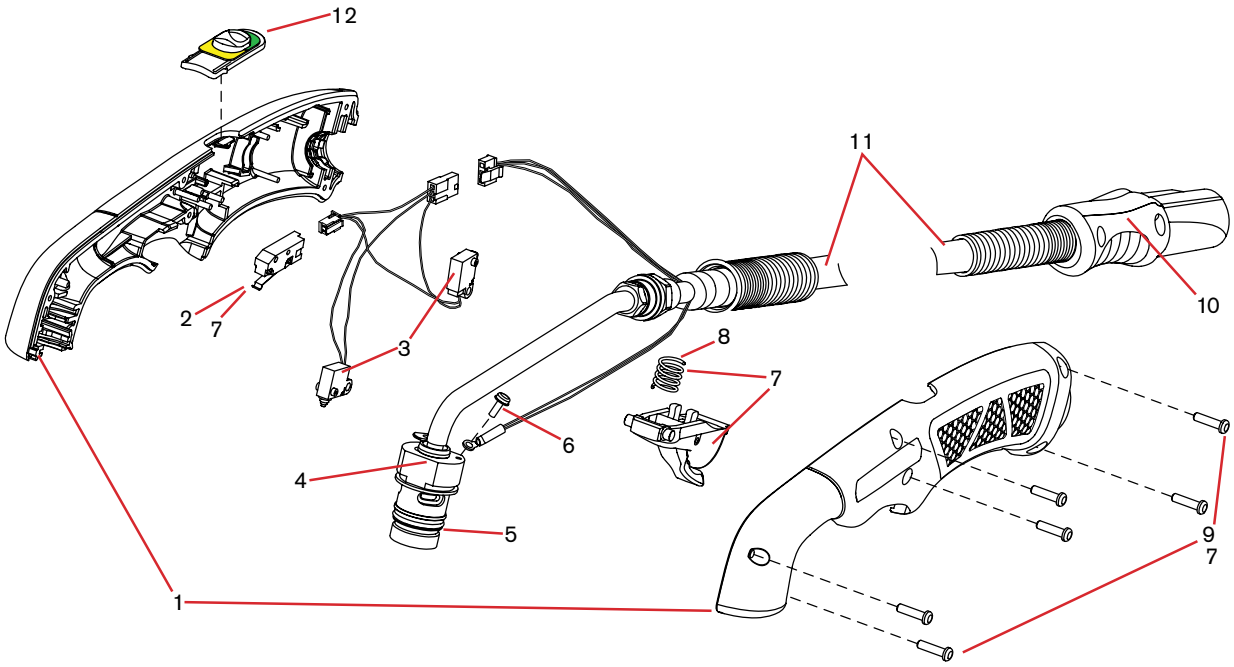

Piezas de antorcha manual Duramax® Lock 15°

Para uso con el Powermax45® XP



Conjunto de antorcha manual Duramax Lock 15°

Componente	Número de pieza / juego	Descripción
	088162[1]	Conjunto de antorcha manual Duramax Lock 15° con conjunto de cables y mangueras de la antorcha de 6,1 m (20 pies)
	088163[1]	Conjunto de antorcha manual Duramax Lock de 15° con conjunto de cables y mangueras de 15 m (50 pies)
1	428591	Juego: Mango de la antorcha de 15° (con tornillos)
2	428162	Juego: interruptor de arranque de antorcha manual
3	428594	Juego: conjunto de interruptor de sensado capuchón/ interruptor para inhabilitar la antorcha para antorcha manual (incluye cables y conectores)
4	428589	Juego: Cuerpo principal de la antorcha manual de 15° (con junta tórica)
5	428180	Juego: Repuesto de junta tórica p/cuerpo de antorcha
6	075504	Tornillo terminal cable arco piloto
7	428156	Juego: gatillo de antorcha manual y resorte–incluye interruptor de arranque y tornillos para el mango de la antorcha
8	428182	Juego: resortes de repuestos para gatillo de la antorcha manual
9	428148	Juego: tornillos de repuestos para el mango de la antorcha
10	228314	Juego: reparación de antorcha de desconexión rápida (manguito con botón - no incluye cables y mangueras de la antorcha)
11	428592	Juego: Repuesto del conjunto de cables y mangueras de la antorcha manual, 6,1 m (20 pies)
11	428593	Juego: Repuesto del conjunto de cables y mangueras de la antorcha manual, 15 m (50 pies)
12	428595	Juego: botón deslizante para inhabilitar la antorcha manual (con etiqueta amarilla/verde)

[1]El conjunto de cables y mangueras de la antorcha no incluye los consumibles.

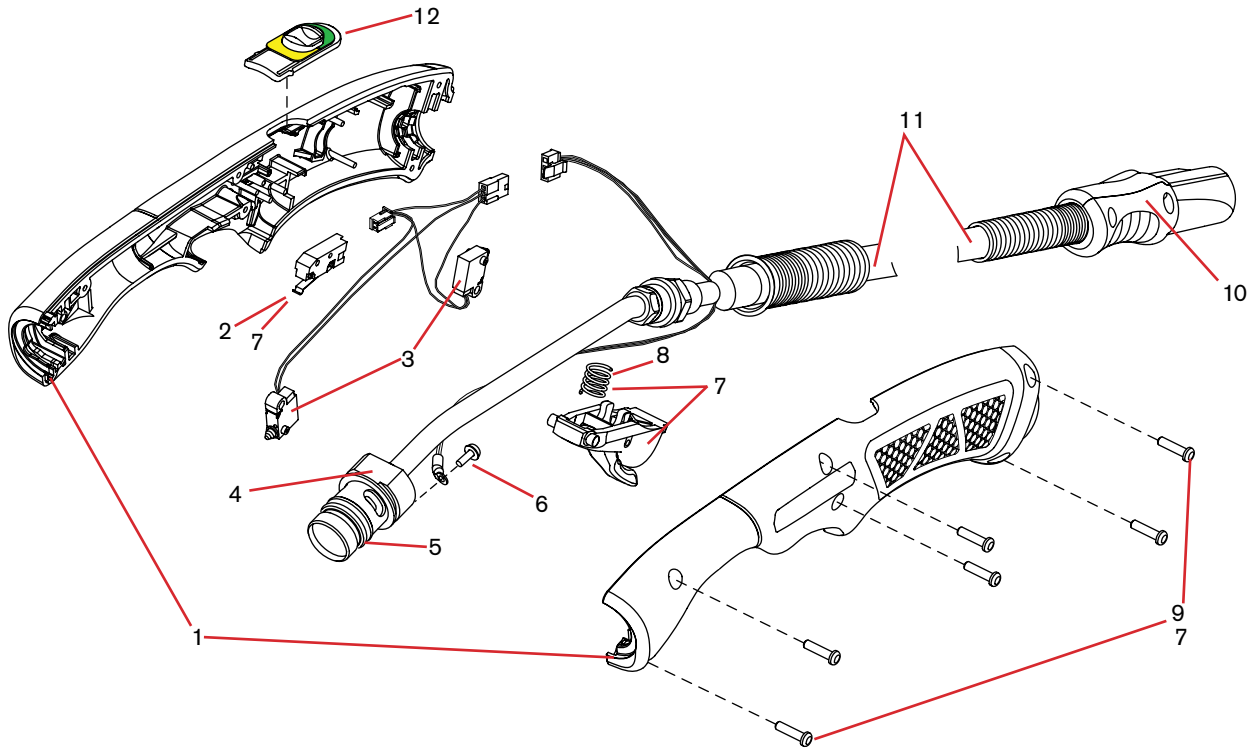

Piezas de antorcha mecanizada de longitud total Duramax® Lock 180°

Para uso con el Powermax45® XP



Conjunto de antorcha mecanizada Duramax Lock 180°

Componente	Número de pieza / juego	Descripción
	088167*	Juego: Conjunto de antorcha mecanizada Duramax Lock con conjunto de cables y mangueras de la antorcha de 7,6 m (25 pies)
	088168*	Juego: Conjunto de antorcha mecanizada Duramax Lock con conjunto de cables y mangueras de la antorcha de 10,7 m (35 pies)
	088169*	Juego: Conjunto de antorcha mecanizada Duramax Lock con conjunto de cables y mangueras de la antorcha de 15 m (50 pies)
1	428703	Juego: cremallera extraíble paso 32 (con tornillos)
2	428596	Juego: manguito de antorcha mecanizada (con tornillos)
3	428704	Juego: repuesto de cuerpo principal de antorcha mecanizada
4	428180	Juego: Repuesto de junta tórica p/cuerpo de antorcha
5	075504	Tornillo terminal cable arco piloto
6	428148	Juego: Tornillos de repuestos para el manguito de la antorcha
7	428260	Juego: reparación de antorcha de desconexión rápida (manguito con botón - no incluye cables y mangueras de la antorcha)
8	428699	Juego: Repuesto de cables y mangueras de la antorcha mecanizada, 7,6 m (25 pies)
8	428710	Juego: Repuesto de cables y mangueras de la antorcha mecanizada, 10,7 m (35 pies)
8	428700	Juego: Repuesto de cables y mangueras de la antorcha mecanizada, 15 m (50 pies)
9	428705	Juego: conjunto de interruptor de sensado capuchón/ interruptor para inhabilitar la antorcha para antorcha mecanizada (incluye cables y conector)
10	428706[1]	Juego: botón deslizante para inhabilitar la antorcha mecanizada (con etiqueta amarilla/verde)

[1]El conjunto de cables y mangueras de la antorcha no incluye los consumibles.

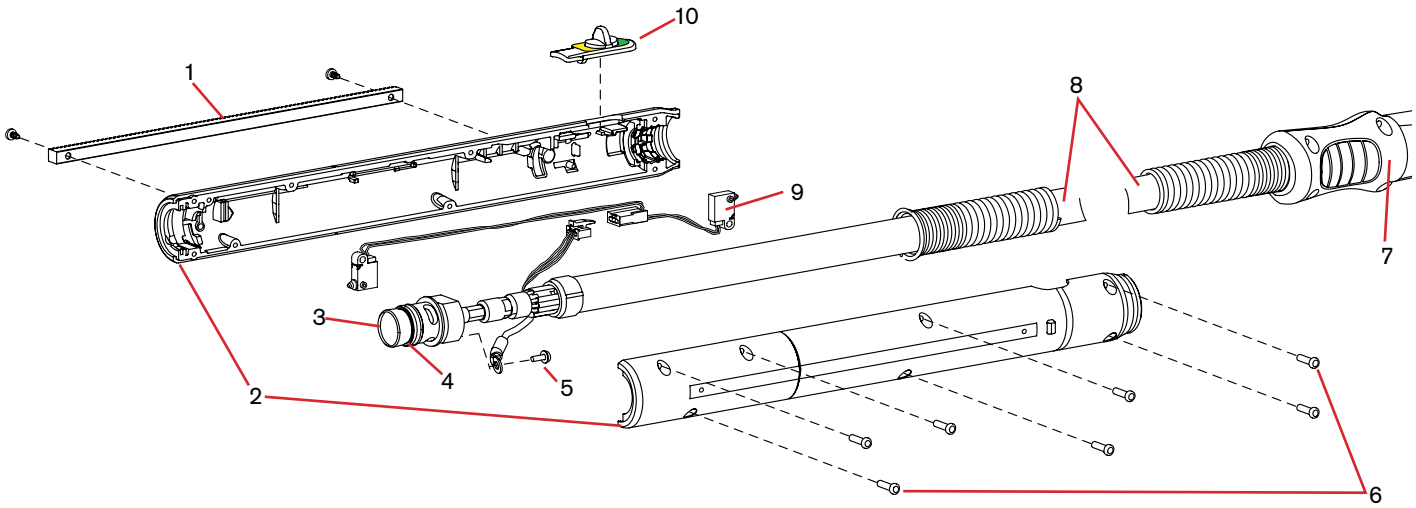

Piezas de antorcha manual Duramax® HRT/HRTs



Piezas de la antorcha manual Duramax HRT

Componente	Número de pieza	Descripción
	228788	Conjunto de antorcha manual HRT con conjunto de cables y mangueras de 7,6 m (25 pies)
	228789	Conjunto de antorcha manual HRT con conjunto de cables y mangueras de 15,2 m (50 pies)
5	058519	Junta tórica
	075504	Tornillo terminal cable arco piloto
2	075714	Tornillos para el mango, #4 x 1/2, cabeza redonda de estrella, S/B
1	228954	Juego: Repuesto de mango de antorcha Duramax HRT/ 75°
6	228719	Juego: repuesto interruptor de sensado capuchón Duramax HRT/75°
3	228721	Juego: gatillo de seguridad con resorte de repuesto Duramax HRT/HRTs, 75°/15°
7	228952	Juego: Cable de repuesto para antorcha HRT/HRTS, de 7,6 m (25 pies), con acoplador de rosca de 12,7 mm (1/2 pulg.).
	228953	Juego: Cable de repuesto para antorcha HRT/HRTs, de 15,2 m (50 pies), con acoplador de rosca de 12,7 mm (1/2 pulg.).
4	228792	Juego: Repuesto de cuerpo principal para antorcha HRT, acoplador con rosca de 9,5 mm (3/8 pulg.)
	228950	Juego: Repuesto de cuerpo principal para antorcha HRT, acoplador con rosca de 12,7 mm (1/2 pulg.)

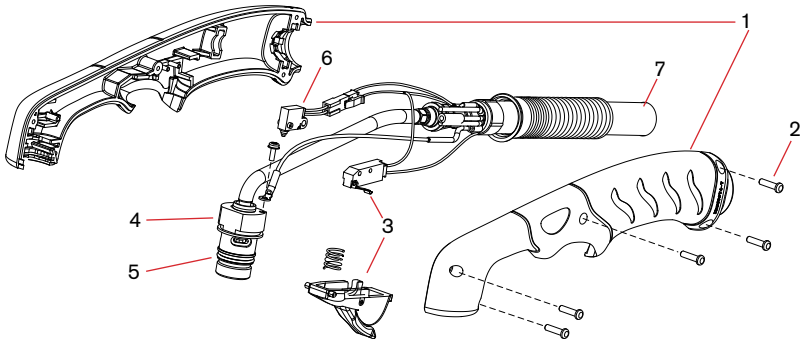



Piezas de la antorcha manual Duramax HRTs

Componente	Número de pieza	Descripción
	228807	Conjunto de antorcha manual HRTs con conjunto de cables y mangueras de 7,6 m (25 pies)
5	058519	Junta tórica
	075504	Tornillo terminal cable arco piloto
2	075714	Tornillos para el mango, #4 x 1/2, cabeza redonda de estrella, S/B
1	228955	Juego: Repuesto de mango de antorcha Duramax HRTs/ 15°
6	228109	Juego: repuesto interruptor de sensado capuchón Duramax HRTs/15°
3	228721	Juego: gatillo de seguridad con resorte de repuesto Duramax HRT/HRTs, 75°/15°
7	228952	Juego: Cable de repuesto para antorcha HRT/HRTS, de 7,6 m (25 pies), con acoplador de rosca de 12,7 mm (1/2 pulg.).
	228953	Juego: Cable de repuesto para antorcha HRT/HRTs, de 15,2 m (50 pies), con acoplador de rosca de 12,7 mm (1/2 pulg.).
4	228951	Juego: Repuesto de cuerpo principal para antorcha HRTs, acople con roscas de 12,7 mm (1/2 pulg.)

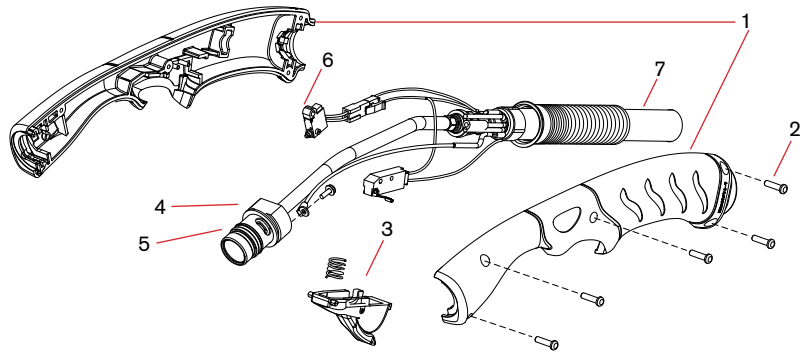

Piezas de antorcha mecanizada Duramax® MRT

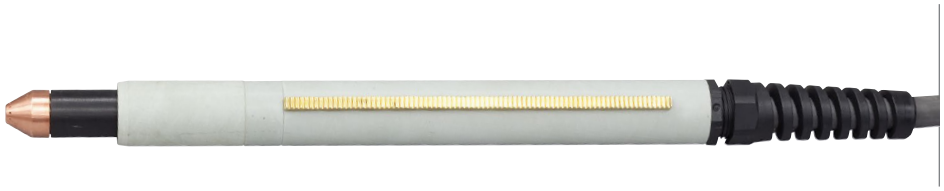

Piezas de antorcha mecanizada Duramax MRT

Componente	Número de pieza	Descripción
	228790[1]	Conjunto de antorcha mecanizada MRT con cables y mangueras de 7,6 m (25 pies)
	228791[1]	Conjunto de antorcha mecanizada MRT con cables y mangueras de 15,2 m (50 pies)
1	228737	Juego: manguito de posicionamiento M65/M85/MRT
2	228738	Juego: cremallera extraíble M65/M85/MRT
3	228735	Juego: camisa de montaje frontal M65/M65m/M85/M85m/MRT
4	228736	Juego: anillo adaptador (acople) M65/M85/M65m/M85m
5	228793	Juego: repuesto de cuerpo principal de antorcha MRT
6	228720	Juego: repuesto de interruptor de sensado de capuchón
7	058519	Junta tórica
8	075504	Tornillo terminal cable arco piloto
9	228786	Juego: Repuesto de cables y mangueras de la antorcha MRT, 7,6 m (25 pies)
9	228787	Juego: Repuesto de cables y mangueras de la antorcha MRT, 15,2 m (50 pies)
	128650	Interruptor de arranque remoto antorcha mecanizada, 7,6 m (25 pies)
	128651	Interruptor de arranque remoto antorcha mecanizada, 15,2 m (50 pies)

[1] El conjunto incluye varios consumibles Duramax.

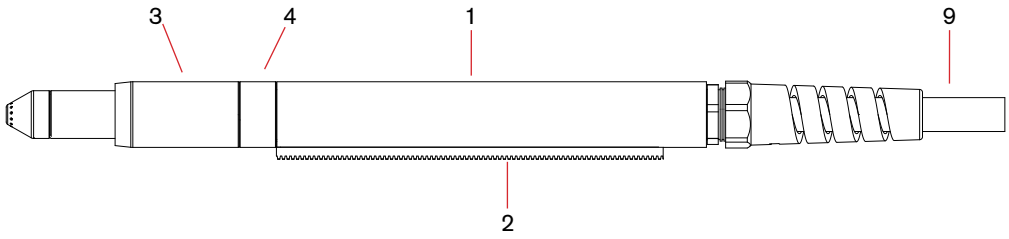

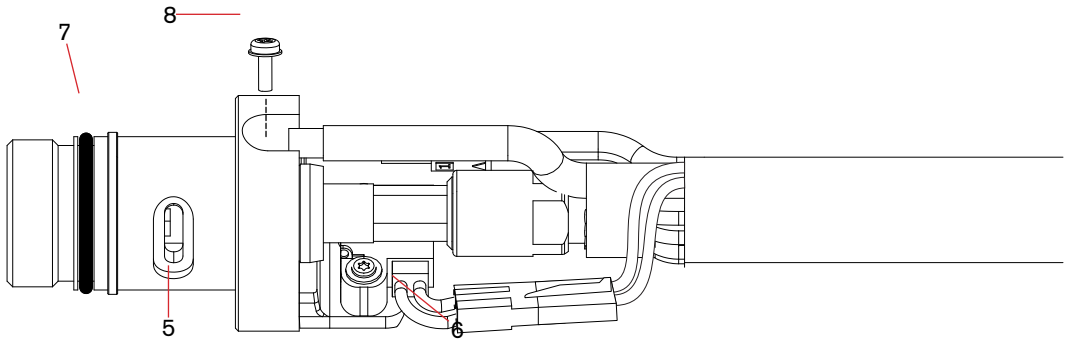

Piezas de la antorcha manual Duramax® HRT



Piezas de la antorcha manual Duramax HRT

Componente	Número de pieza	Descripción
	228916[1]	Conjunto de antorcha manual HRT con conjunto de cables y mangueras de 7,6 m (25 pies)
	228917[1]	Conjunto de antorcha manual HRT con conjunto de cables y mangueras de 15,2 m (50 pies)
	228918[1]	Conjunto de la antorcha HRT con cable de 7,6 m (25 pies), sin desconexión rápida
	~~228919~~[1]	Conjunto de la antorcha manual HRT con cable de 15,2 m (50 pies), sin desconexión rápida
1	228954	Juego: repuesto de mango de antorcha Duramax 75°/HRT
2	075714	Tornillos para el mango, #4 x 1/2, cabeza redonda de estrella, S/B
3	228721	Juego: Duramax 75° / Duramax 15° / HRT / (conjunto de resorte y gatillo)
4	228950	Juego: Repuesto de cuerpo principal para antorcha HRT
5	058519	Junta tórica
6	228719	Juego: repuesto interruptor de sensado capuchón Duramax HRT/75°
7	228924	Juego: Repuesto de cables y mangueras de la antorcha HRT, 7,6 m (25 pies)
7	228925	Juego: Repuesto de cables y mangueras de la antorcha HRT, 15,2 m (50 pies)
7	228926	Juego: Repuesto de cables y mangueras para la antorcha HRT, 7,6 m (25 pies), sin desconexión rápida
7	228927	Juego: Repuesto de cables y mangueras para la antorcha HRT, 15,2 m (50 pies), sin desconexión rápida
	~~128926~~	Juego: Reparación de desconexión rápida (solo en centros regionales de reparación)

[1] El conjunto incluye varios consumibles Duramax.

~~ Las antorchas y piezas de repuesto seleccionadas ya no están disponibles. Se recomienda la actualización del sistema. Consulte la página 3 para sistemas por amperaje.

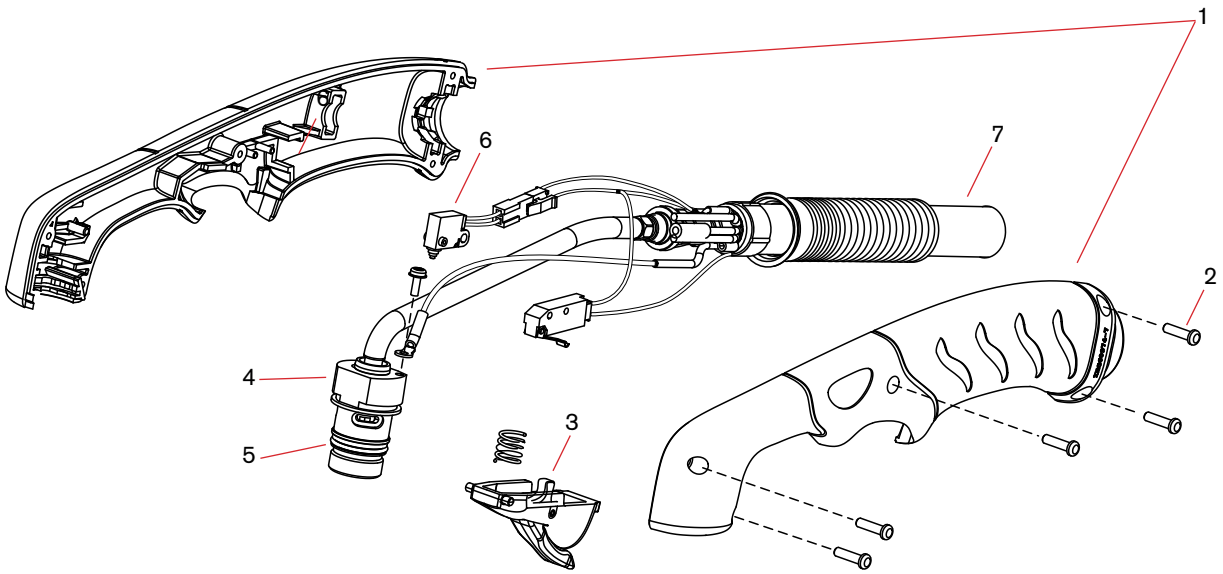

Piezas de antorcha mecanizada Duramax® MRT



Piezas de antorcha mecanizada Duramax MRT

Componente	Número de pieza	Descripción
	228920*	Conjunto de antorcha mecanizada MRT con cables y mangueras de 7,6 m (25 pies)
	228921*	Conjunto de antorcha mecanizada MRT con cables y mangueras de 15,2 m (50 pies)
	~~228922*~~	Conjunto de la antorcha mecanizada MRT con cable de 7,6 m (25 pies), sin desconexión rápida
1	228737	Juego: Manguito de posicionamiento de Duramax 180°/MRT
2	228738	Juego: Cremallera extraíble de Duramax 180°/MRT
3	228735	Juego: Camisa de montaje frontal para antorcha Duramax 180° / Duramax 180º mini
4	228736	Juego: Anillo adaptador (acoplador) para mini antorcha Duramax 180° / Duramax 180º mini/MRT
5	228793	Juego: repuesto de cuerpo principal de antorcha MRT
6	228720	Juego: Repuesto de interruptor de sensado de capuchón (incluye tornillos)
7	058519	Junta tórica
8	075504	Tornillo terminal cable arco piloto
9	228928	Juego: Repuesto de cables y mangueras de la antorcha MRT, 7,6 m (25 pies)
9	228929	Juego: Repuesto de cables y mangueras de la antorcha MRT, 15,2 m (50 pies)
9	228930	Juego: Repuesto de cables y mangueras de la antorcha MRT, 7,6 m (25 pies), sin desconexión rápida
9	228931	Juego: Repuesto de cables y mangueras para la antorcha MRT, 15,2 m (50 pies), sin desconexión rápida

[1] El conjunto incluye varios consumibles Duramax.

~~Las antorchas y piezas de repuesto seleccionadas ya no están disponibles.~~
Se recomienda la actualización del sistema. Consulte la página 3 para sistemas por amperaje.

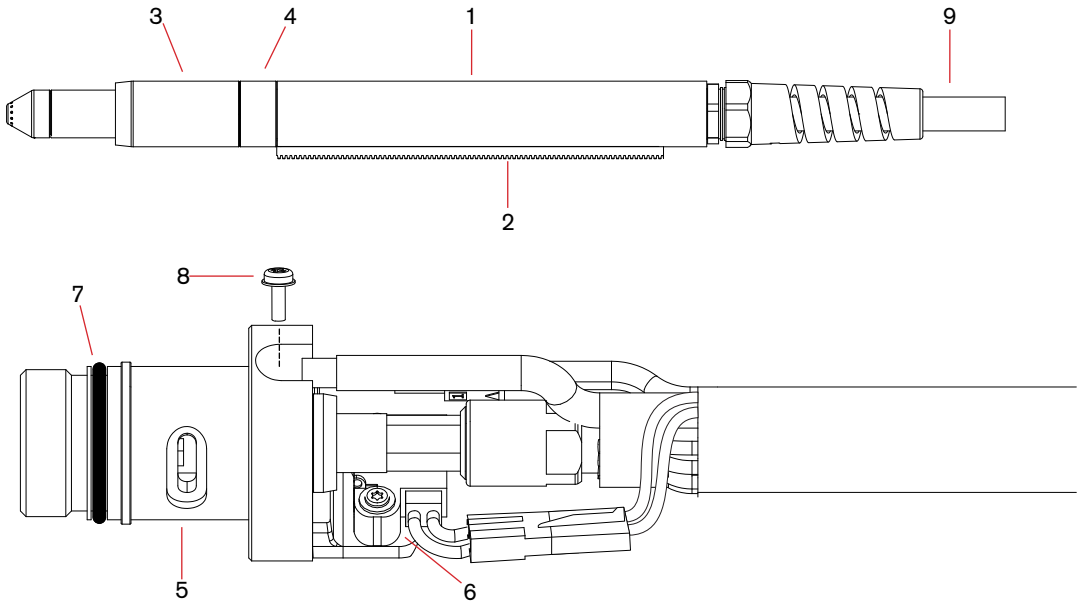

Powermax1000/1250/1650®

Consumibles para antorchas T60/T80 y T100/T100M/T100M-2

Los consumibles originales para las antorchas T60/T80/T100 siguen disponibles y se enumeran a continuación.



Cantidad mínima de pedido			1	1	5	5	1
Tipo de consumible	**Tipo de antorcha**	**Amperaje**	**Escudo frontal/ deflector[1]**	**Capuchón de retención**	**Boquilla**	**Electrodo**	**Anillo distribuidor**
Con protección	Manual	40	120929[1]	120928	120932[1]	120926[3]	120925
		60			120931[1]		
		80			120927[1]		
		100	220065[1]	220048	220011[1]	220037[1]	220051

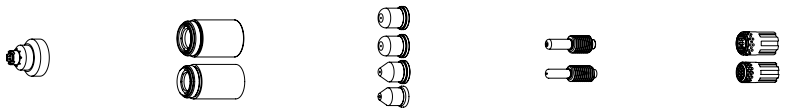

Cantidad mínima de pedido			1	1	5	5	1
Tipo de consumible	**Tipo de antorcha**	**Amperaje**	**Escudo frontal/ deflector**	**Capuchón de retención**	**Boquilla[2]**	**Electrodo[2]**	**Anillo distribuidor**
Sin protección[3]	Manual/mecanizada	40	120979	120928	220006	120926[1]	120925
		60			220007		
		80			120980		
		100		220048	220064	220037[1]	220051

[1]Consumibles disponibles en embalajes al por mayor. Vea la información para pedidos en la página siguiente.

[2]En países que siguen las normas CE, los consumibles sin protección solo pueden utilizarse en aplicaciones para antorchas mecanizadas.

[3]Protector CE para uso en países que exigen los marcados CE, CCC y GOST.

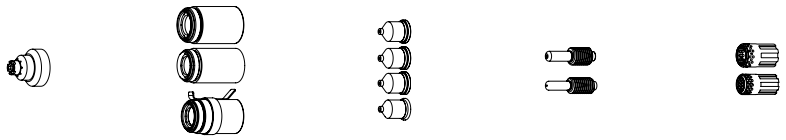

Cantidad mínima de pedido			1	1	5	5	1
Tipo de consumible	**Tipo de antorcha**	**Amperaje**	**Escudo frontal/ deflector**	**Capuchón de retención**	**Boquilla**	**Electrodo**	**Anillo distribuidor**
Mecanizado	Mecánica	40	120930[1]	120928 220061 (óhmico)	120932[1]	120926	120925
		60			120931[1]		
		80			120927[1]		
		100	220047[1]	220048 220206 (óhmico)	220011[1]	220037[1]	220051

Powermax1000/1250/1650® (continuación)

Consumibles para antorchas T60/T80 y T100/T100M/T100M-2

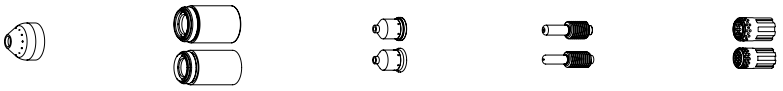

Cantidad mínima de pedido				1	1	5	5	1
Ranurado	Manual/mecanizada	60–80	120977	120928	220059	120926[1]	120925
		100		220048	220063	220037[1]	220051

[1]Consumibles disponibles en embalajes al por mayor. Vea la información para pedidos a continuación.

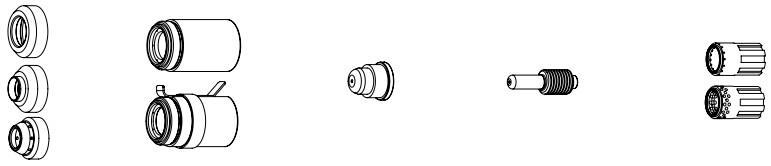

Cantidad mínima de pedido				1	1	5	5	1
Tipo de consumible	**Tipo de antorcha**	**Amperaje**	**Escudo frontal/ deflector**	**Capuchón de retención**	**Boquilla**	**Electrodo**	**Anillo distribuidor**
FineCut®	Manual	40	120979	120928 220061 (óhmico)	220329	120926[1]	220327
		40 CE[3]	220325				
	Máquina	40	120979 220404 (óhmico)				120925
		40 CE[3]	220325 220404 (óhmico)				

[1]Consumibles disponibles en embalajes al por mayor. Vea la información para pedidos a continuación.

[3]Protector CE para uso en países que exigen los marcados CE, CCC y GOST.

Juegos de consumibles al por mayor

Cantidad del pedido	25	25	25	25	25	10	10
Número de pieza del juego surtido	**228437**	**228443**	**228440**	**228442**	**228438**	**228439**	**228444**
Contenidos	Electrodo 120926	Electrodo 220037	Boquilla 120931	Boquilla 220011	Boquilla 120927	Escudo frontal 120929	Escudo frontal 220065



Consumibles en paquete al por mayor Powermax®

Contenido del paquete	Número pieza surtido (SKU, número pedido)	Tipo de pieza	Cantidad
120926	228437	Electrodo	25
120927	228438	Boquilla	25
120929	228439	Escudo frontal	10
120931	228440	Boquilla	25
220011	228442	Boquilla	25
220037	228443	Electrodo	25
220065	228444	Escudo frontal	10
220669	228844	Electrodo	25
220671	228843	Boquilla	25
220777	228934	Electrodo	25
220797	228762	Boquilla	25
220816	228760	Boquilla	25
220817	228763	Escudo frontal	10
220818	228764	Escudo frontal	10
220819	228759	Boquilla	25
220842	228767	Electrodo	25
220930	228761	Boquilla	25
220941	228765	Boquilla	25
220990	228797	Boquilla	25
220991	228796	Boquilla	25
220992	228798	Escudo frontal	10
220993	228799	Escudo frontal	10



Apéndice

En el 2012, Hypertherm inició un proceso de gestión del ciclo de vida del producto de los sistemas heredados MAX® y Powermax®, con la intención de facilitar a los clientes el camino de actualización de sus antorchas y consumibles, maximizar el rendimiento y asegurar su satisfacción en general. Las opciones de antorchas modernizadas para reemplazar las antorchas originales que ya no están disponibles son resumidas por el sistema en los cuadros a continuación.

Consulte también los gráficos de amperaje de las series de sistemas y antorchas que se encuentran en las páginas 4 y 5 del catálogo para obtener información adicional sobre la disponibilidad de las series de antorchas y las rutas recomendadas de actualización de sistemas para los sistemas heredados MAX y Powermax.

Antorchas modernizadas Duramax® para sistemas MAX42® y MAX43®

Original núm. de pieza	Descripción	Duramax núm. de pieza	Descripción del reemplazo
071069	Conjunto de antorcha manual PAC121P/43, 25 pies	228916	Conjunto de antorcha manual Duramax RT, 25 pies
071070	Conjunto de antorcha manual PAC121P/43, 50 pies	228917	Conjunto de antorcha manual Duramax RT, 50 pies
083215	Conjunto de antorcha manual RT60, 25 pies	228916	Conjunto de antorcha manual Duramax RT, 25 pies
083216	Conjunto de antorcha manual RT60, 50 pies	228917	Conjunto de antorcha manual Duramax RT, 50 pies
083217	Conjunto de antorcha mecanizada RT60M, 25 pies	228920	Conjunto de antorcha mecanizada Duramax RT, 25 pies
083218	Conjunto de antorcha mecanizada RT60M, 50 pies	228921	Conjunto de antorcha mecanizada Duramax RT, 50 pies

Antorchas modernizadas Duramax® para Powermax600®

Original núm. de pieza	Descripción	Duramax núm. de pieza	Descripción del reemplazo
086001	Conjunto de antorcha manual PAC123T, 15 pies	228918	Conjunto de antorcha manual Duramax RT, 25 pies (sin QDisc)
086002	Conjunto de antorcha manual PAC123T, 25 pies	228918	Conjunto de antorcha manual Duramax RT, 25 pies (sin QDisc)
086003	Conjunto de antorcha manual PAC123T, 50 pies	No disponible	Conjunto de antorcha manual Duramax RT, 50 pies (sin QDisc)
086004	Conjunto de antorcha mecanizada PAC123M, 15 pies	228922	Conjunto de antorcha mecanizada Duramax RT, 25 pies (sin QDisc)
086005	Conjunto de antorcha mecanizada PAC123M, 25 pies	228922	Conjunto de antorcha mecanizada Duramax RT, 25 pies (sin QDisc)
086006	Conjunto de antorcha mecanizada PAC123M, 50 pies	228922	Conjunto de antorcha mecanizada Duramax RT, 25 pies (sin QDisc)
086023	Conjunto de antorcha manual PAC123T, 15 pies (QDisc)	228916	Conjunto de antorcha manual Duramax RT, 25 pies
086024	Conjunto de antorcha manual PAC123T, 25 pies (QDisc)	228917	Conjunto de antorcha manual Duramax RT, 50 pies
086025	Conjunto de antorcha manual PAC123T, 50 pies (QDisc)	228916	Conjunto de antorcha manual Duramax RT, 25 pies
086026	Conjunto de antorcha mecanizada PAC123M, 15 pies (QDisc)	228920	Conjunto de antorcha mecanizada Duramax RT, 25 pies
086027	Conjunto de antorcha mecanizada PAC123M, 25 pies (QDisc)	228921	Conjunto de antorcha mecanizada Duramax RT, 50 pies
086029	Conjunto de antorcha mecanizada PAC123M, 50 pies (QDisc)	228921	Conjunto de antorcha mecanizada Duramax RT, 50 pies (sin QDisc)
083215	Conjunto de antorcha manual RT60, 25 pies	228916	Conjunto de antorcha manual Duramax RT, 25 pies
083216	Conjunto de antorcha manual RT60, 50 pies	228917	Conjunto de antorcha manual Duramax RT, 50 pies
083217	Conjunto de antorcha mecanizada RT60M, 25 pies	228920	Conjunto de antorcha mecanizada Duramax RT, 25 pies
083218	Conjunto de antorcha mecanizada RT60M, 50 pies	228921	Conjunto de antorcha mecanizada Duramax RT, 50 pies

Antorchas modernizadas Duramax® para Powermax800® y Powermax900®

Original núm. de pieza	Descripción	Duramax núm. de pieza	Descripción del reemplazo
083066	Conjunto de antorcha manual PAC125T, 25 pies	228916	Conjunto de antorcha manual Duramax RT, 25 pies
083067	Conjunto de antorcha manual PAC125T, 50 pies	228917	Conjunto de antorcha manual Duramax RT, 50 pies
083068	Conjunto de antorcha mecanizada PAC125M, 25 pies	228920	Conjunto de antorcha mecanizada Duramax RT, 25 pies
083069	Conjunto de antorcha mecanizada PAC125M, 15 pies	228920	Conjunto de antorcha mecanizada Duramax RT, 25 pies
083070	Conjunto de antorcha mecanizada PAC125M, 35 pies (QDisc)	228921	Conjunto de antorcha mecanizada Duramax RT, 50 pies
083071	Conjunto de antorcha mecanizada PAC125M, 50 pies (QDisc)	228921	Conjunto de antorcha mecanizada Duramax RT, 50 pies
083072	Conjunto de antorcha mecanizada PAC125M, 25 pies (sin PGT)	228920	Conjunto de antorcha mecanizada Duramax RT, 25 pies
083073	Conjunto de antorcha mecanizada PAC125M, 15 pies (sin PGT)	228920	Conjunto de antorcha mecanizada Duramax RT, 25 pies
083074	Conjunto de antorcha mecanizada PAC125M, 35 pies (sin PGT)	228921	Conjunto de antorcha mecanizada Duramax RT, 50 pies
083075	Conjunto de antorcha mecanizada PAC125M, 50 pies (sin PGT)	228921	Conjunto de antorcha mecanizada Duramax RT, 50 pies
083127	Conjunto de antorcha manual PAC125T-40A, 15 pies	228916	Conjunto de antorcha manual Duramax RT, 25 pies
083128	Conjunto de antorcha manual PAC125T-40A, 25 pies	228916	Conjunto de antorcha manual Duramax RT, 25 pies
083129	Conjunto de antorcha manual PAC125T-40A, 50 pies	228917	Conjunto de antorcha manual Duramax RT, 50 pies
083130	Conjunto de antorcha manual PAC125T-50A, 25 pies	228916	Conjunto de antorcha manual Duramax RT, 25 pies
083131	Conjunto de antorcha manual PAC125T-50A, 50 pies	228917	Conjunto de antorcha manual Duramax RT, 50 pies
083133	Conjunto de antorcha mecanizada PAC125M-40A, 25 pies	228920	Conjunto de antorcha mecanizada Duramax RT, 25 pies
083135	Conjunto de antorcha mecanizada PAC125M-40A, 50 pies	228921	Conjunto de antorcha mecanizada Duramax RT, 50 pies
083136	Conjunto de antorcha mecanizada PAC125M-50A, 14 pies	228920	Conjunto de antorcha mecanizada Duramax RT, 25 pies
083137	Conjunto de antorcha mecanizada PAC125M-50A, 25 pies	228920	Conjunto de antorcha mecanizada Duramax RT, 25 pies
083138	Conjunto de antorcha mecanizada PAC125M-50A, 35 pies	228921	Conjunto de antorcha mecanizada Duramax RT, 50 pies
083139	Conjunto de antorcha mecanizada PAC125M-50A, 50 pies	228921	Conjunto de antorcha mecanizada Duramax RT, 50 pies
083140	Antorcha mecanizada PAC125M-50A, 14 pies (sin PGTL)	228920	Conjunto de antorcha mecanizada Duramax RT, 25 pies
083141	Antorcha mecanizada PAC125M-50A, 25 pies (sin PGTL)	228920	Conjunto de antorcha mecanizada Duramax RT, 25 pies
083142	Antorcha mecanizada PAC125M-50A, 35 pies (sin PGTL)	228921	Conjunto de antorcha mecanizada Duramax RT, 50 pies
083143	Antorcha mecanizada PAC125M-50A, 50 pies (sin PGTL)	228921	Conjunto de antorcha mecanizada Duramax RT, 50 pies
083145	Antorcha mecanizada PAC125M, 35 mm SLV, 25 pies (QDisc)	N/A	
083148	Antorcha mecanizada PAC125M, 35 mm SLV, 50 pies (QDisc)	N/A	
083215	Conjunto de antorcha manual RT60, 25 pies	228916	Conjunto de antorcha manual Duramax RT, 25 pies
083216	Conjunto de antorcha manual RT60, 50 pies	228917	Conjunto de antorcha manual Duramax RT, 50 pies
083217	Conjunto de antorcha mecanizada RT60M, 25 pies	228920	Conjunto de antorcha mecanizada Duramax RT, 25 pies
083218	Conjunto de antorcha mecanizada RT60M, 50 pies	228921	Conjunto de antorcha mecanizada Duramax RT, 50 pies

Antorchas modernizadas Duramax® para Powermax1000®

Original núm. de pieza	Descripción	Duramax núm. de pieza	Descripción del reemplazo
083171	Conjunto de antorcha manual T60, 50 pies	228789	Duramax HRT manual 50 pies
083172	Conjunto de antorcha manual T60, 25 pies	228788	Duramax HRT manual 25 pies
083174	Antorcha mecanizada T60M 60A 25 pies	228790	Duramax MRT mecanizada 25 pies
083175	Antorcha mecanizada T60M 60A 15 pies	228790	Duramax MRT mecanizada 25 pies
083176	Antorcha mecanizada T60M 60A 35 pies	228791	Duramax MRT mecanizada 50 pies
083177	Antorcha mecanizada T60M 60A 50 pies	228791	Duramax MRT mecanizada 50 pies

Antorchas modernizadas Duramax® para Powermax1250®

Original núm. de pieza	Descripción	Duramax núm, de pieza	Descripción del reemplazo
087001	Conjunto de antorcha manual T80, 25 pies	228788	Duramax HRT manual 25 pies
087002	Conjunto de antorcha manual T80, 50 pies	228789	Duramax HRT manual 50 pies
087003	Antorcha mecanizada T80M 80A 15 pies	228790	Duramax MRT mecanizada 25 pies
087004	Antorcha mecanizada T80M 80A 25 pies	228790	Duramax MRT mecanizada 25 pies
087005	Antorcha mecanizada T80M 80A 35 pies	228791	Duramax MRT mecanizada 50 pies
087006	Antorcha mecanizada T80M 80A 50 pies	228791	Duramax MRT mecanizada 50 pies
087029	Antorcha mecanizada T80M 80A 35 mm 15 pies	No disponible	
087030	Antorcha mecanizada T80M 80A 35 mm 25 pies	No disponible	
087031	Antorcha mecanizada T80M 80A 35 mm 50 pies	No disponible	
087032	Antorcha mecanizada T80M 80A 35 mm 35 pies	No disponible	
087047	Conjunto de antorcha manual T80 de 75 pies	No disponible	
087048	Antorcha mecanizada T80M 80A de 75 pies	No disponible	
087064	Antorcha mecanizada T80M-2 80A de 75 pies	No disponible	
087065	Antorcha mecanizada T80M óhmica 25 pies	No disponible	
087066	Antorcha mecanizada T80M de 50 pies	No disponible	
087082	Conjunto de antorcha mecanizada T80M-2 de 35 mm 75 pies	No disponible	

Antorchas de repuesto Powermax1650® Duramax®

Original núm. de pieza	Descripción	Duramax núm. de pieza	Descripción del reemplazo
059264	Conjunto de antorcha manual T100, 25 pies	228788	Duramax HRT manual 25 pies
059270	Conjunto de antorcha manual T100, 50 pies	228789	Duramax HRT manual 50 pies
059299	Conjunto de antorcha manual T100, 75 pies	No disponible	
059315	Conjunto de antorcha mecanizada T100M-2, 25 pies	228790	Duramax MRT mecanizada 25 pies
059324	Conjunto de antorcha mecanizada T100M-2, 35 pies	228791	Duramax MRT mecanizada 50 pies
059325	Conjunto de antorcha mecanizada T100M-2, 50 pies	228791	Duramax MRT mecanizada 50 pies
059326	Conjunto de antorcha mecanizada T100M-2, 75 pies	No disponible	
059333	Conjunto de antorcha mecanizada T100M-2, 35 mm, 25 pies	228790	Duramax MRT mecanizada 25 pies
059334	Conjunto de antorcha mecanizada T100M-2, 35 mm, 35 pies	228791	Duramax MRT mecanizada 50 pies
059335	Conjunto de antorcha mecanizada T100M-2, 35 mm, 50 pies	228791	Duramax MRT mecanizada 50 pies
059336	Conjunto de antorcha mecanizada T100M-2, 35 mm, 75 pies	No disponible	

Antorchas de repuesto Powermax65® Duramax®

Original núm. de pieza	Descripción	Duramax núm. de pieza	Descripción del reemplazo
083247	Conjunto de antorcha manual Powermax65 75° de 25 pies	059473	Conjunto de antorcha manual Powermax65/85/105 75° de 25 pies
083248	Conjunto de antorcha manual Powermax65, 75°, 50 pies	059474	Conjunto de antorcha manual Powermax65/85/105 75° de 50 pies
083249	Conjunto de antorcha manual Powermax65, 75°, 75 pies	059475	Conjunto de antorcha manual Powermax65/85/105 75° de 75 pies
083251	Conjunto de antorcha manual Powermax65, 15°, 25 pies	059470	Conjunto de antorcha manual Powermax65/85/105 15° de 25 pies
083252	Conjunto de antorcha manual Powermax65, 15°, 50 pies	059471	Conjunto de antorcha manual Powermax65/85/105 15° de 50 pies
083253	Conjunto de antorcha manual Powermax65, 15°, 75 pies	059472	Conjunto de antorcha manual Powermax65/85/105 15° de 75 pies
083254	Conjunto de antorcha mecanizada Powermax65 180°, 15 pies	059476	Conjunto de antorcha mecanizada Powermax65/85/105 de 180°, 15 pies
083255	Conjunto de antorcha mecanizada Powermax65 180°, 25 pies	059477	Conjunto de antorcha mecanizada Powermax65/85/105 de 180°, 25 pies
083256	Conjunto de antorcha mecanizada Powermax65 180°, 35 pies	059478	Conjunto de antorcha mecanizada Powermax65/85/105 de 180°, 35 pies
083257	Conjunto de antorcha mecanizada Powermax65 180°, 50 pies	059479	Conjunto de antorcha mecanizada Powermax65/85/105 de 180°, 50 pies

083258	Conjunto de antorcha mecanizada Powermax65 180°, 75 pies	059480	Conjunto de antorcha mecanizada Powermax65/85/105 de 180°, 75 pies
083259	Conjunto de mini antorcha mecanizada Powermax65 180°, 15 pies	059481	Conjunto de mini antorcha mecanizada Powermax65/85/105 de 180°, 15 pies
083260	Conjunto de mini antorcha mecanizada Powermax65 180°, 25 pies	059482	Conjunto de mini antorcha mecanizada Powermax65/85/105 de 180°, 25 pies
083261	Conjunto de mini antorcha mecanizada Powermax65 180°, 35 pies	059483	Conjunto de mini antorcha mecanizada Powermax65/85/105 de 180°, 35 pies
083262	Conjunto de mini antorcha mecanizada Powermax65 180°, 50 pies	059484	Conjunto de mini antorcha mecanizada Powermax65/85/105 de 180°, 50 pies
083263	Conjunto de mini antorcha mecanizada Powermax65 180°, 75 pies	No disponible	

Antorchas de repuesto Powermax85® Duramax®

Original núm. de pieza	Descripción	Duramax núm. de pieza	Descripción del reemplazo
087085	Conjunto de antorcha manual Powermax85 75° de 25 pies	059473	Conjunto de antorcha manual Powermax65/85/105 75° de 25 pies
087086	Conjunto de antorcha manual Powermax85 75° de 50 pies	059474	Conjunto de antorcha manual Powermax65/85/105 75° de 50 pies
087087	Conjunto de antorcha manual Powermax85 75° de 75 pies	059475	Conjunto de antorcha manual Powermax65/85/105 75° de 75 pies
087089	Conjunto de antorcha manual Powermax85 15° de 25 pies	059470	Conjunto de antorcha manual Powermax65/85/105 15° de 25 pies
087090	Conjunto de antorcha manual Powermax85 15° de 50 pies	059471	Conjunto de antorcha manual Powermax65/85/105 15° de 50 pies
087091	Conjunto de antorcha manual Powermax85 15° de 75 pies	059472	Conjunto de antorcha manual Powermax65/85/105 15° de 75 pies
087092	Conjunto de antorcha mecanizada Powermax85 180°, 15 pies	059476	Conjunto de antorcha mecanizada Powermax65/85/105 de 180°, 15 pies
087093	Conjunto de antorcha mecanizada Powermax85 180°, 25 pies	059477	Conjunto de antorcha mecanizada Powermax65/85/105 de 180°, 25 pies
087094	Conjunto de antorcha mecanizada Powermax85 180°, 35 pies	059478	Conjunto de antorcha mecanizada Powermax65/85/105 de 180°, 35 pies
087095	Conjunto de antorcha mecanizada Powermax85 180°, 50 pies	059479	Conjunto de antorcha mecanizada Powermax65/85/105 de 180°, 50 pies
087096	Conjunto de antorcha mecanizada Powermax85 180°, 75 pies	059480	Conjunto de antorcha mecanizada Powermax65/85/105 de 180°, 75 pies
087097	Conjunto de mini antorcha mecanizada Powermax85 180°, 15 pies	059481	Conjunto de mini antorcha mecanizada Powermax65/85/105 de 180°, 15 pies
087098	Conjunto de mini antorcha mecanizada Powermax85 180°, 25 pies	059482	Conjunto de mini antorcha mecanizada Powermax65/85/105 de 180°, 25 pies
087099	Conjunto de mini antorcha mecanizada Powermax85 180°, 35 pies	059483	Conjunto de mini antorcha mecanizada Powermax65/85/105 de 180°, 35 pies
087100	Conjunto de mini antorcha mecanizada Powermax85 180°, 50 pies	059484	Conjunto de mini antorcha mecanizada Powermax65/85/105 de 180°, 50 pies
087101	Conjunto de mini antorcha mecanizada Powermax85 180°, 75 pies	No disponible	

Juegos de repuesto de cables y antorchas para Powermax65® y Powermax85®

Original núm. de pieza	Descripción	Duramax núm. de pieza	Descripción del reemplazo
228717	Juego: repuesto mango de antorchas H65/H85/HRT	228954	Juego: repuesto mango de antorcha Duramax HT/HRT
228718	Juego: repuesto de mango de antorcha H65s/H85s	228955	Juego: repuesto de mango de antorcha para Duramax HTS/HRTS
228723	Juego: repuesto cables y mangueras de la antorcha H65/H85, 25 pies	No disponible	
228724	Juego: repuesto de cables y mangueras de la antorcha H65/H85, 50 pies	No disponible	
228725	Juego: repuesto de cables y mangueras de la antorcha H65/H85, 75 pies	No disponible	
228727	Juego: repuesto de cables y mangueras de la antorcha H65s/H85s, 25 pies	228959	Juego: repuesto de cables y mangueras de la antorcha manual Duramax, 25 pies
228728	Juego: repuesto de cables y mangueras de la antorcha H65s/H85s, 50 pies	228960	Juego: repuesto de cables y mangueras de la antorcha manual Duramax, 50 pies
228729	Juego: repuesto de cables y mangueras de la antorcha H65s/H85s, 75 pies	228961	Juego: repuesto de cables y mangueras de la antorcha manual Duramax, 75 pies
228784	Juego: Repuesto del conjunto de cables y mangueras para Duramax HRT/HRTs, 25 pies	228952	Juego: Repuesto del conjunto de cables y mangueras de 25 pies con acoplador de 1/2" para Duramax HRT/HRTS
228785	Juego: Repuesto del conjunto de cables y mangueras para Duramax HRT/HRTs, 50 pies	228953	Juego: Repuesto del conjunto de cables y mangueras de 50 pies con acoplador de 1/2" para Duramax HRT/HRTS

Soporte para productos heredados MAX® y Powermax®







	MAX40	MAX40CS	MAX42	MAX20	MAX70
Fin de la producción	1990	1996	1996	1997	1997
Piezas de servicio disponibles	No	No	No	No	No
Serie de antorchas originales disponible	No	No	No	No	No
Consumibles originales disponibles	No	No	No	No	No
Opciones de antorchas modernizadas/antorchas actualizadas	Ninguna	Ninguna	Duramax® RT	Ninguna	Ninguna
Opciones de actualización de sistema	Powermax45 SYNC	Powermax45 SYNC	Powermax45 SYNC	Powermax33 XP	Powermax85 SYNC
Opciones de soporte técnico	Hypertherm.com, socio comercial	Hypertherm.com, socio comercial	Hypertherm.com, socio comercial	Hypertherm.com, socio comercial	Hypertherm.com, socio comercial
Número de pieza del manual del producto	800640	801000	801160	800710	801770








	Powermax380	Powermax600	Powermax190c	Powermax1000	Powermax1250	Powermax1650
Fin de la producción	2007	2008	Enero de 2009 -	2010	2010	2012
Piezas de servicio disponibles	No	No	No	No	No	No
Serie de antorchas originales disponible	No	No	No	No	No	No
Consumibles originales disponibles	No	No	No	Sí	Sí	Sí
Opciones de modernización/ actualización de antorcha	Ninguna	Duramax RT	Ninguna	Duramax RT	Duramax RT	Duramax RT
Opciones de actualización de sistema	Powermax33 XP	Powermax45 SYNC	Powermax30 AIR	Powermax65 SYNC	Powermax85 SYNC	Powermax105 SYNC
Opciones de soporte técnico	Hypertherm.com, socio comercial	Hypertherm.com, socio comercial	Hypertherm.com, socio comercial	Hypertherm.com, socio comercial	Hypertherm.com, socio comercial	Hypertherm.com, socio comercial
Número de pieza del manual del producto	803990	803400	803660	804300	803940	804470

Soporte para los productos heredados MAX® y Powermax®

(continuación)



HT40/HT40c	Powermax800	MAX43	Powermax350	Powermax900	Powermax1100	MAX100/100D
1998/1997	1998	1999	2001	2001	2002	2002/1999
No	No	No	No	No	No	No
No	No	No	No	No	No	No
No	No	No	No	No	No	No
Ninguna	Duramax RT	Duramax RT	Ninguna	Duramax RT	Ninguna	Ninguna
Powermax45 SYNC	Powermax65 SYNC	Powermax45 SYNC	Powermax33 XP	Powermax65 SYNC	Powermax85 SYNC	Powermax85 SYNC
Hypertherm.com, socio comercial	Hypertherm.com, socio comercial	Hypertherm.com, socio comercial	Hypertherm.com, socio comercial	Hypertherm.com, socio comercial	Hypertherm.com, socio comercial	Hypertherm.com, socio comercial
N/A	802280	801680	802920	803150	802910	N/A



Powermax30	Powermax45	Powermax65	Powermax85	Powermax105	Powermax30 XP	Powermax45 XP
2014	2016	2021	2021	2021	2026	2024
Sí	Sí	Sí	Sí	Sí	Sí	Sí
Sí	Sí	Sí	Sí	Sí	Sí	Sí
Sí	Sí	Sí	Sí	Sí	Sí	Sí
Ninguna	Duramax	Adaptador de cartucho, Cartucho RT	Adaptador de cartucho, Cartucho RT	Adaptador de cartucho, Cartucho RT	Ninguna	Adaptador de cartucho, Cartucho RT
Powermax33 XP	Powermax45 SYNC	Powermax65 SYNC	Powermax85 SYNC	Powermax105 SYNC	Powermax33 XP	Powermax45 SYNC
Soporte técnico, Hypertherm.com, socio de canal	Soporte técnico, Hypertherm.com, socio de canal	Soporte técnico, Hypertherm.com, socio de canal	Soporte técnico, Hypertherm.com, socio de canal	Soporte técnico, Hypertherm.com, socio de canal	Soporte técnico, Hypertherm.com, socio de canal	Soporte técnico, Hypertherm.com, socio de canal
805170	806110	807120	807120	807580	808160	809240

Accesorios

Medios de protección individual



Careta doble
127239 Sombra 6
127103 Sombra 8



Guantes de cuero para corte
127169



Protector de calor para ranurado
428347 Duramax y SmartSYNC®
428348 Duramax Hyamp



Gafas de seguridad para corte
ANSI Z87.1, CSA Z94.3, CE

Protectores oculares ajustables
127416 Sombra 5



Viseras de seguridad transparentes
017034



Gafas con sombra abatible
ANSI Z87.1, CSA Z94.3, CE
017033 Sombra 5

Accesorios de antorcha



Adaptador de antorcha Hyamp
428495



Soporte de antorcha mecanizada
120595 1-3/8 pulg. Diám.
120596 1-3/4 pulg. Diám.



Soporte de antorcha robótica
228806



Programadores de robot de antorchas
Los programadores de robot de antorchas posibilitan al operador del sistema programar la ruta de corte del robot, sin dejar de verificar con la vista que la antorcha no toque la pieza a cortar mientras corte.



429054 para antorchas robóticas SmartSYNC®
429057 para antorchas robóticas SmartSYNC® HyAccess
229456 para antorchas robóticas Duramax
229832 para antorchas robóticas Duramax Hyamp

Accesorios para sistema



Juegos de filtración de aire

128647 Juego de filtro solamente
228570 Powermax® 65/85, juego y cubierta
228890 Powermax105/125, juego y cubierta
011092 Elemento filtrante de reemplazo
428719 Juego de filtro de aire para eliminar aceite



Funda de cuero para antorcha

024877 Cuero negro 7,6 m (25 pies)



Juegos de ruedas/pórtico

229370 Juego de ruedas Powermax65/85, 65 SYNC /85 SYNC
229569 Juego de pórtico Powermax65/85, 65 SYNC /85 SYNC
229467 Powermax105/105 SYNC/125, juego de ruedas
229570 Powermax/105 SYNC/125, juego de pórtico



Cubiertas contra el polvo para el sistema

127144 Powermax30/30 XP
127469 Powermax30 AIR
127219 Powermax45/45 XP/45 SYNC
127301 Powermax65/85
127360 Powermax105/125



Interruptor remoto del gatillo

128650 7,6 m (25 pies)
128651 15,2 m (50 pies)
128652 22,8 m (75 pies)
428755 45,7 m (150 pies)



Lector de cartuchos

El lector de cartuchos funciona con la aplicación del lector de cartuchos Powermax SYNC para revisar la información almacenada en los cartuchos Powermax de manera sencilla.

528083

Guías de corte



Guía de corte circular

127102 Duramax Básica®, Duramax LT, AIR, T30
027668 Duramax Deluxe, Duramax LT, AIR, T30
017053 Duramax Hyamp™
027669 SmartSYNC Deluxe®
017065 SmartSYNC Básica



Guía de corte en ángulo

017041



Borde recto magnético

017042



Guía de corte en bisel

017059 Estándar
017058 Duramax Hyamp®
017066 SmartSYNC



Paquete de 2 bloques magnéticos

017043



Guía de alineación de la antorcha

Diseñada para configurar una antorcha mecanizada para producir cortes en bisel del alta calidad, con ángulos precisos, utilizando un tractor.

528077

SHAPING POSSIBILITY®

PLASMA | LÁSER | CHORRO DE AGUA | AUTOMATIZACIÓN | SOFTWARE | CONSUMIBLES

Para más información, visite: www.hypertherm.com

Hypertherm, Powermax, Duramax, Powermax SYNC, SmartSYNC, FineCut, CopperPlus, HyAccess, FlushCut, Hyamp, SpringStart, y Conical Flow son marcas comerciales de Hypertherm, Inc. y pueden estar registradas en Estados Unidosu otros países.

Visite www.hyperthermassociates.com/patents para conocer más detalles sobre los números y tipos de patentes de Hypertherm Associates.

© 10/2026 Hypertherm, Inc. Revisión 22

880200ES-MX Español/Spanish

HYPERTHERM ASSOCIATES®